CATALOGUS MET RESERVEONDERDELEN

: HUSQVARNA R 318X

KEES VAN DER SPEK
TUINMACHINES ★ STOLWIJK

Lijst van reserve-onderdelen

LIJST VAN RESERVE-ONDERDELEN

KEES VAN DER SPEK
OLDTIMER SERVICE

ENGINE

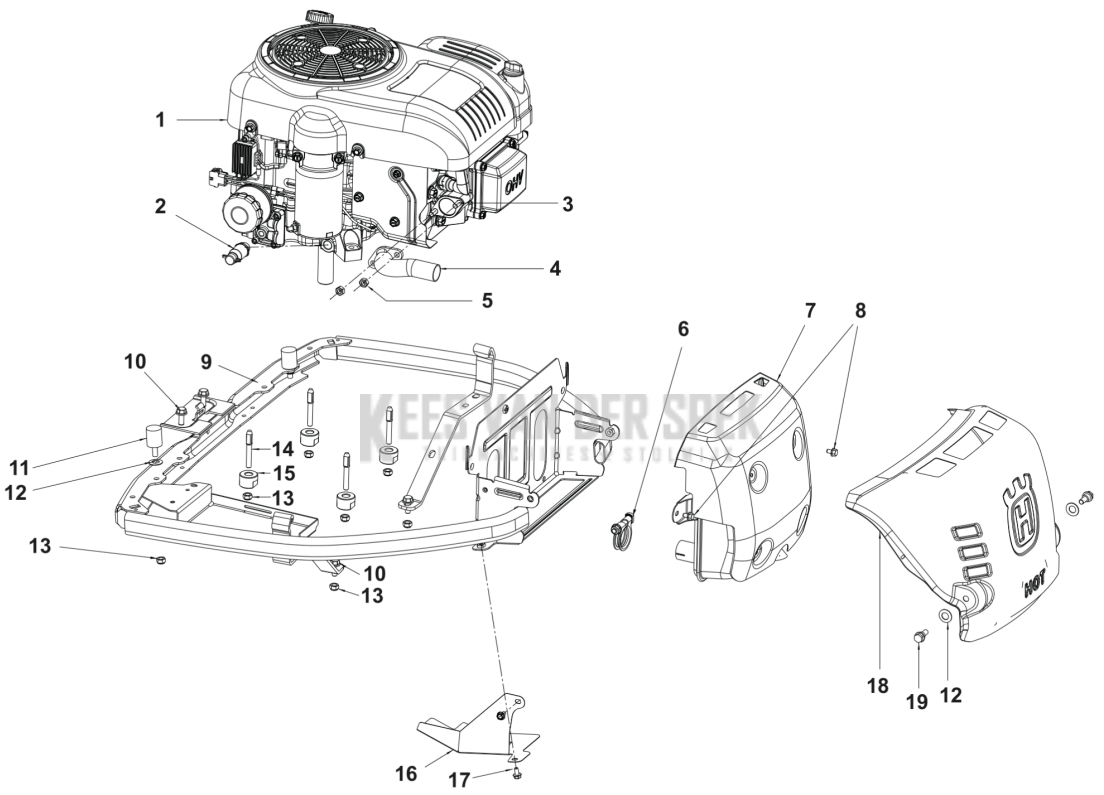

REF.		OMSCHRIJVING	OPMERKING		KIT
1	534126101	MOTOR	HS546AE	1	
2	532428287	PLUG		1	
3	578207501	TAPEIND SCHROEF	Stud screw	2	
4	536853001	UITLAATPIJP COMPL.		1	
5	731231801	ZESKANT MOER		2	
6	501152201	CLAMP ASSY		1	
7	577813601	GELUIDDEMPER		1	
8	725236461	SCHROEF EHHFT		2	
9	531442002	MOTOR FRAME		1	
10	506570104	SCHROEF EHHFM		4	
11	544252103	AV ELEMENT		2	
12	506839401	VEERRING		4	
13	732211801	LOCK NUT		8	
14	578207502	TAPEIND SCHROEF		4	
15	529344601	AFSTANDRING		4	
16	579529301	LUCHTKANAAL		1	
17	535475212	SCHROEF EHHFM		2	
18	577818502	HITTE SCHILD		1	
19	506597401	SCHROEF EHHFM		2	

KEES VAN DER SPEK
TUINMACHINES ★ STOLWIJK

COVER – 1

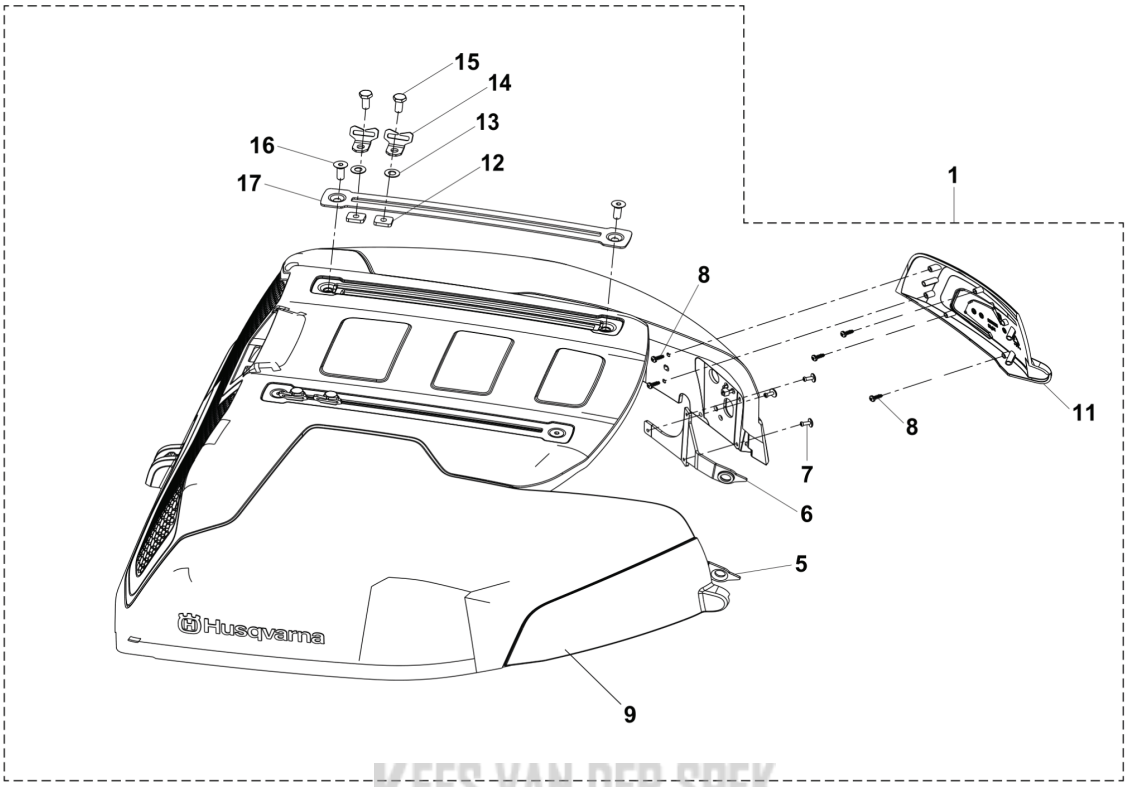

KEES VAN DER SPEK
TUINMACHINES ★ STOMMIJK

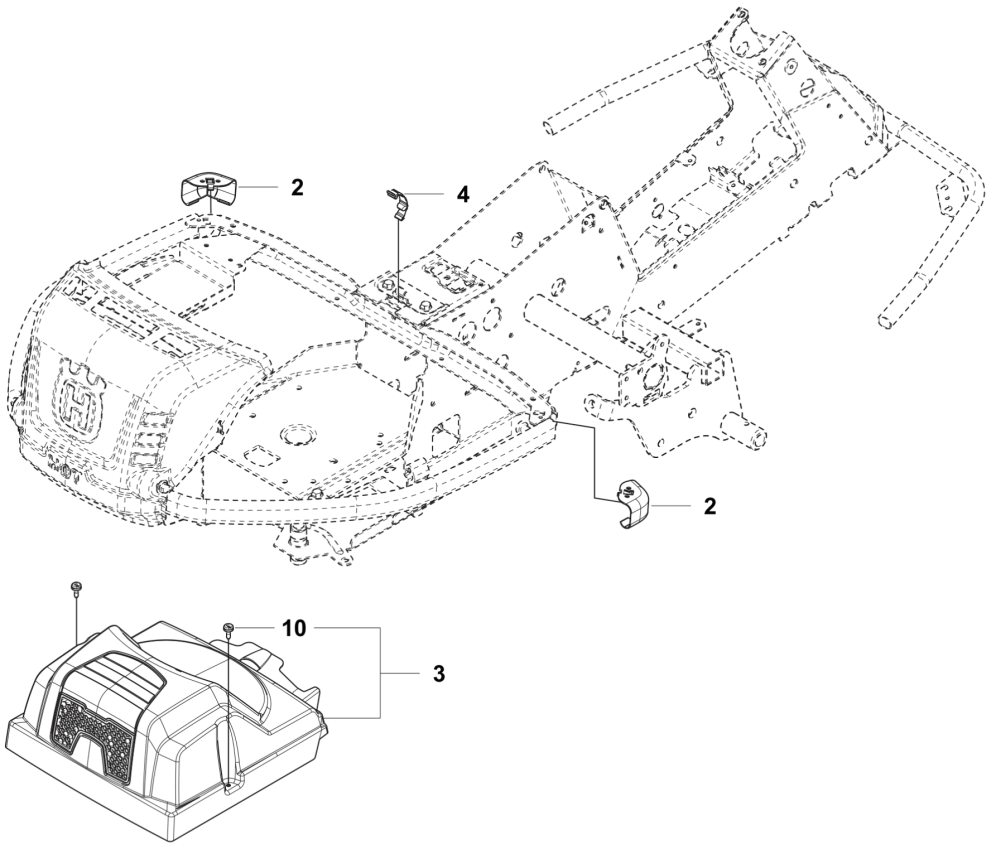

REF.		OMSCHRIJVING	OPMERKING		KIT
1	529354808	MOTORKAP COMPL.	ENGINE HOOD	1	
2	577903301	PLUG	PLUG	2	
3	578261304	TRANSMISSIE KAP	TRANSMISSION COVER	1	
4	588462803	SNAPSLUITING	SNAP LOCKING	1	
5	578113701	SCHARNIER	HINGE	1	
6	578113702	SCHARNIER	HINGE	1	
7	536829501	KLINKNAGEL	RIVET	6	
8	504610901	SCHROEF ITXPANT	SCREW ITXPANT	4	
11	531366802	DEKSEL	COVER	1	
12	590906701	PLAAT	PLATE	4	
13	295700601	RING	WASHER	4	
14	594940501	LUS	LOOP	4	
15	725245171	SCHROEF EHHM	SCREW EHHM	4	
16	725645301	SCHROEF IHCSFM	SCREW IHCSFM	4	
17	590903801	RELING	RAIL	2	

KEES VAN DER SPEK
TUINMACHINES ★ STOLWIJK

CHASSIS

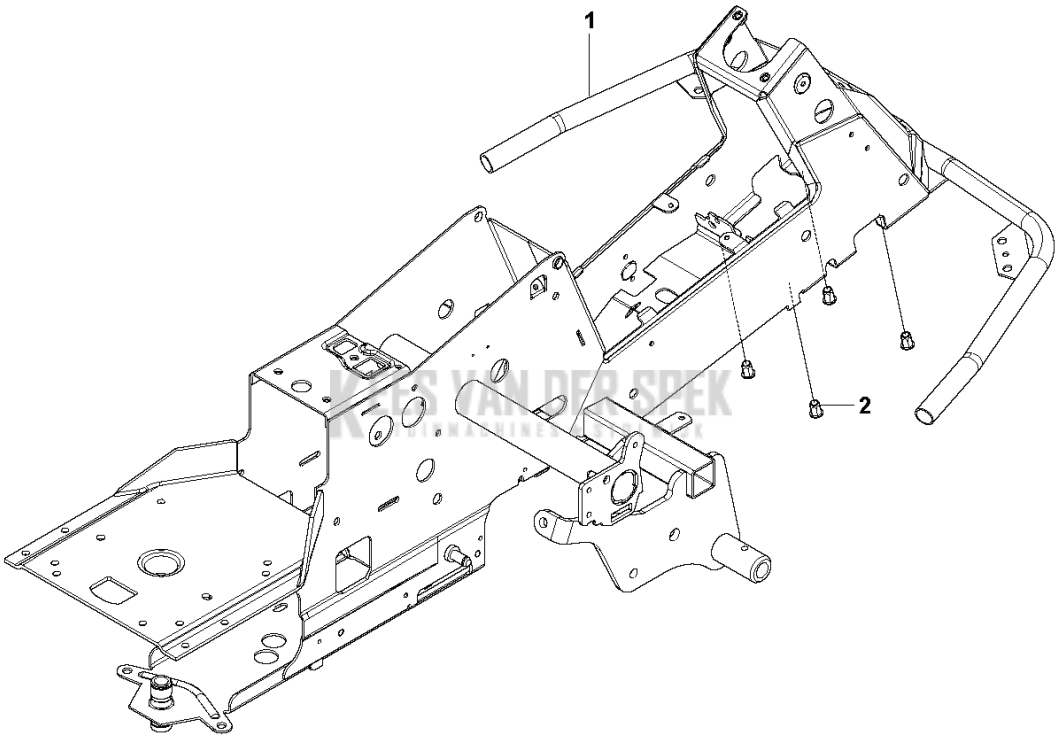

KEES VAN DER SPEK
TRACTOR PARTS

REF.		OMSCHRIJVING	OPMERKING		KIT
1	594921402	CHASSIS		1	
2	506916201	MOER		4	

KEES VAN DER SPEK
TUINMACHINES ★ STOLWIJK

CHASSIS, REAR – 1

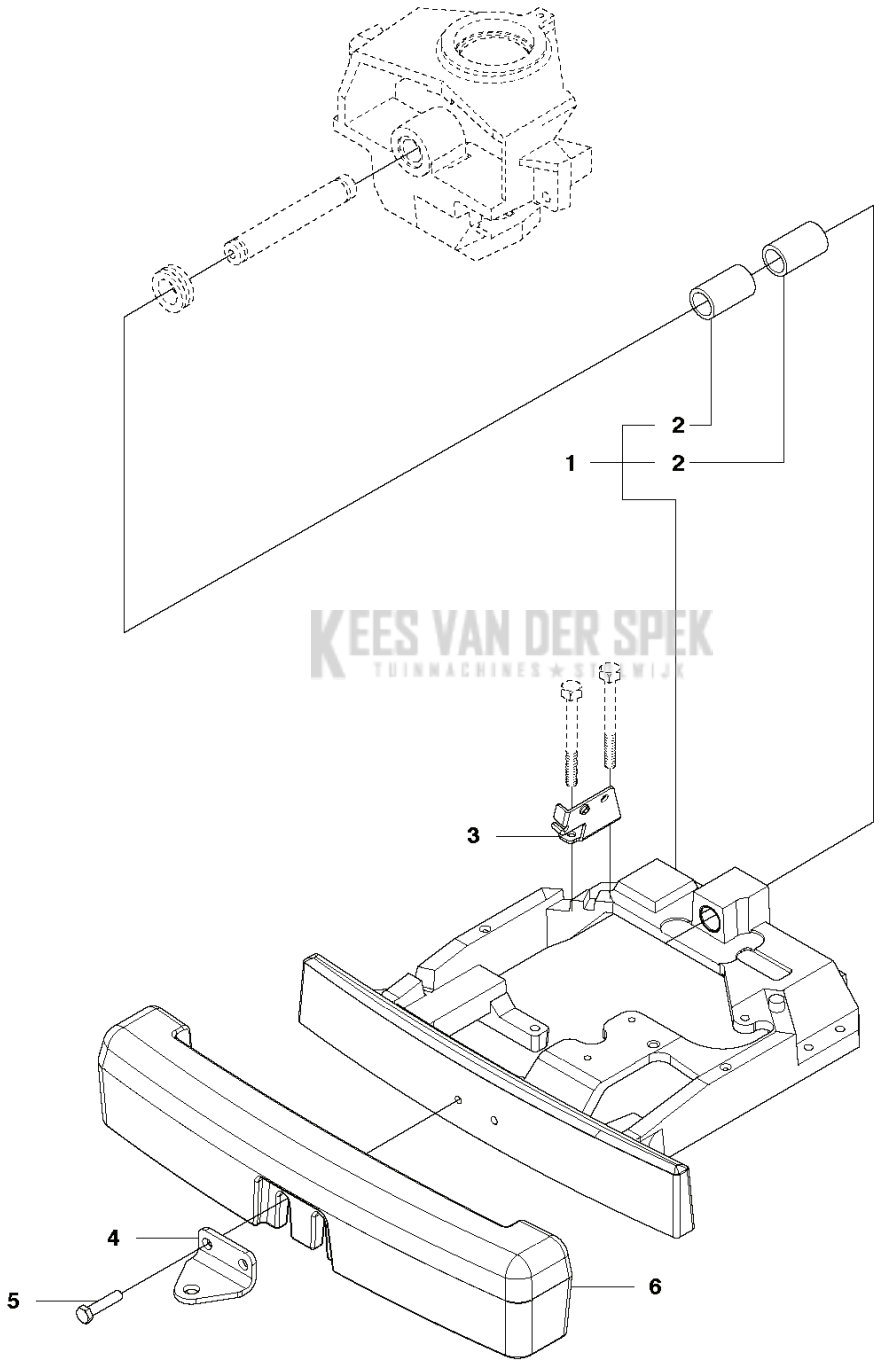

KEES VAN DER SPEK
TUINMACHINES ★ SERVICE

REF.		OMSCHRIJVING	OPMERKING		KIT
1	582244601	BEVESTIGING		1	
2	506986102	LAGER		2	
3	506987701	BEVESTIGING		1	
4	506889901	HAAK		1	
5	725250051	SCHROEF EHHM		2	
6	544039602	TEGENGEWICHT		1	

KEES VAN DER SPEK
TUINMACHINES ★ STOLWIJK

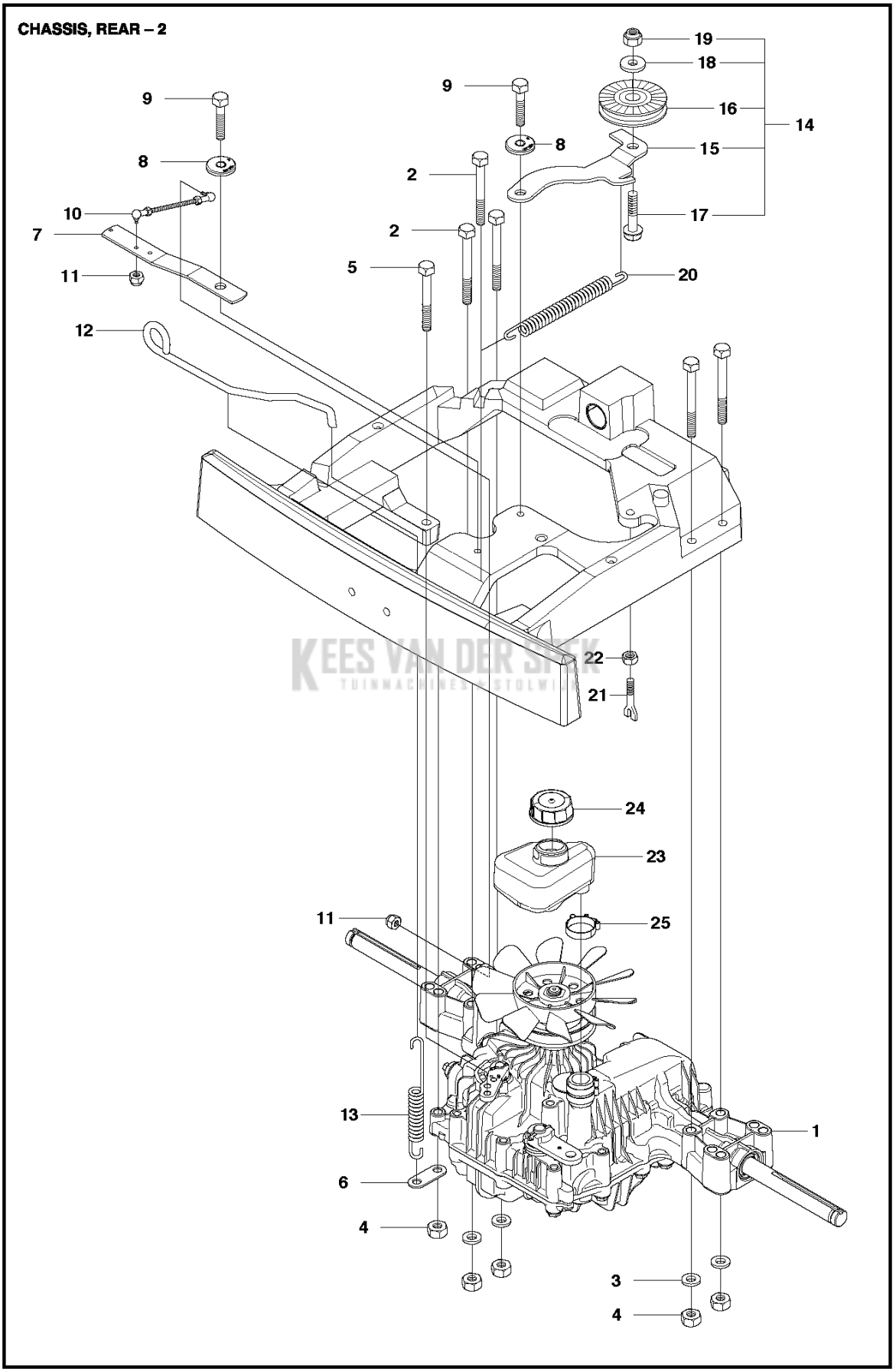

KEES VAN DER SPEK
TUINMACHINES - STOLWIJK

REF.		OMSCHRIJVING	OPMERKING		KIT
1	506986301	TRANSMISSIE		1	
2	725246751	SCHROEF EHHM		5	
3	734116401	RING		4	
4	731231801	ZESKANT MOER		5	
5	725246251	SCHROEF EHHM		1	
6	506599301	SCHAKEL		1	
7	579596801	HEFBOOM		1	
8	584288604	RING		2	
9	725245171	SCHROEF EHHM		2	
10	506987501	REGELBARE STANG		1	
11	732211401	LOCK NUT		2	
12	506988201	FRIKOPPLINGSSTÅNG		1	
13	506834301	VEER		1	
14	506988401	RIEMSPANNER COMPL.		1	
15	588740401	RIEMSPANNER		1	
16	506946901	POELIE		1	
17	725245571	SCHROEF EHHM		1	
18	734116441	RING		1	
19	732211801	LOCK NUT		1	
20	506988601	VEER	For 967847201	1	
20	594924101	VEER		1	
21	506988801	PENDULUM		1	
22	731232001	ZESKANT MOER		1	
23	506989001	EXPANSIEVAT		1	
24	590324701	TANKDEKSEL COMPL.		1	
25	505131102	SLANGKLEM		1	

KEES VAN DER SPEK
TUINMACHINES ★ STOLWIJK

HYDROSTAT K46 EU

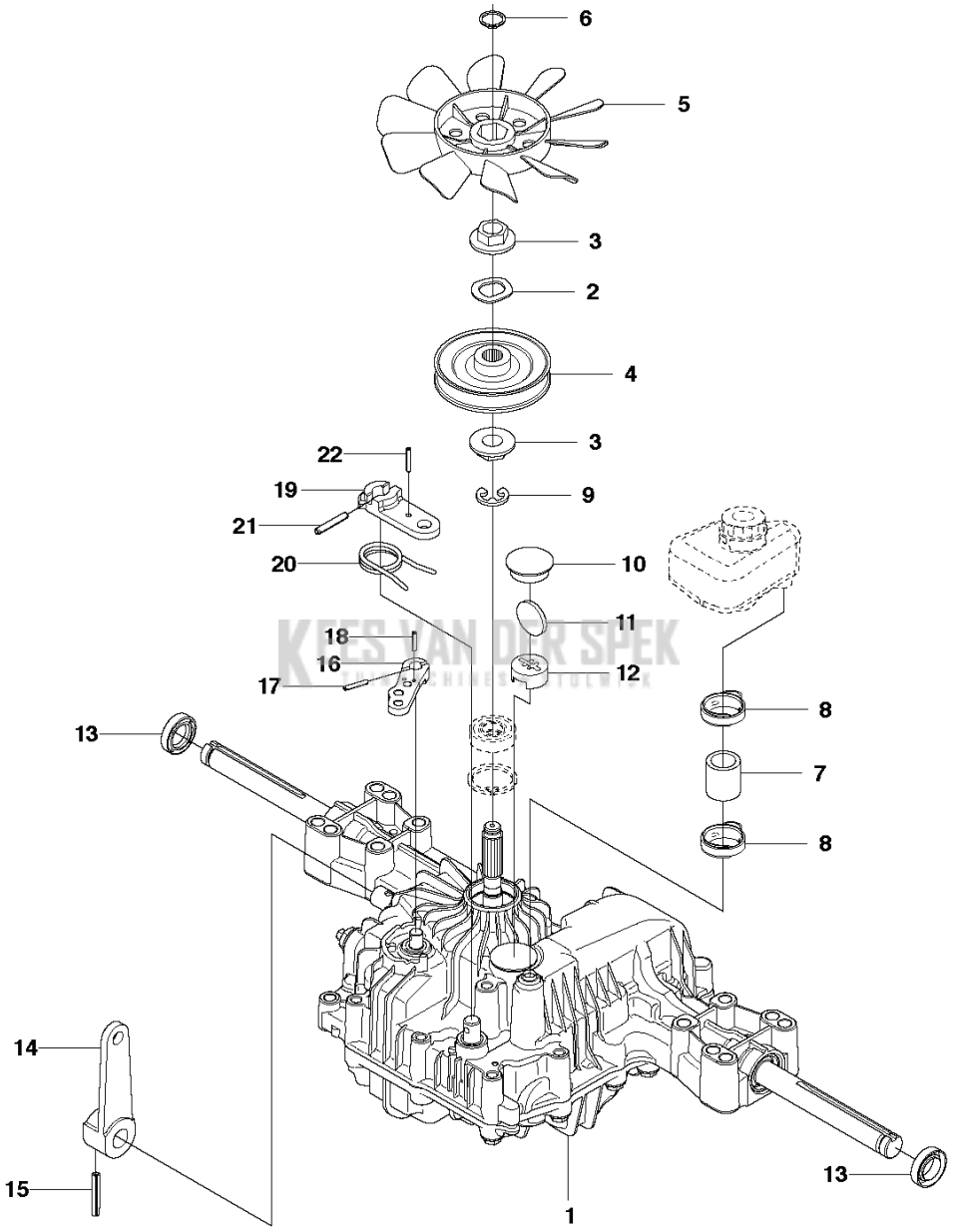

REF.		OMSCHRIJVING	OPMERKING		KIT
1	506986301	TRANSMISSIE		1	
2	506986501	VEERRING		1	
3	506986601	AFSTAND		2	
4	502451901	POELIE		1	
5	506986801	VENTILATOR		1	
6	735311500	BORGCLIP		1	
7	502451601	PIJP		1	
8	505131102	SLANGKLEM		2	
9	535402807	KLEM		1	
10	535402832	PLUG		1	
11	505563901	MAGNEET		1	
12	535402830	TOOL HOLDER		1	
13	535402837	AFDICHTING		2	
14	502453201	CONTROLE HEFBOOM		1	
15	586904601	PENNEN		1	
16	535402817	HEFBOOM		1	
17	586904501	SPANSTIFT		1	
18	535402833	PEN		1	
19	535402838	HEFBOOM		1	
20	535402839	VEER		1	
21	535402840	PIN RETAINING SCREW		1	
22	535402841	PEN		1	

KEES VAN DER SPEK
TUINMACHINES ★ STOLWIJK

TRANSMISSION

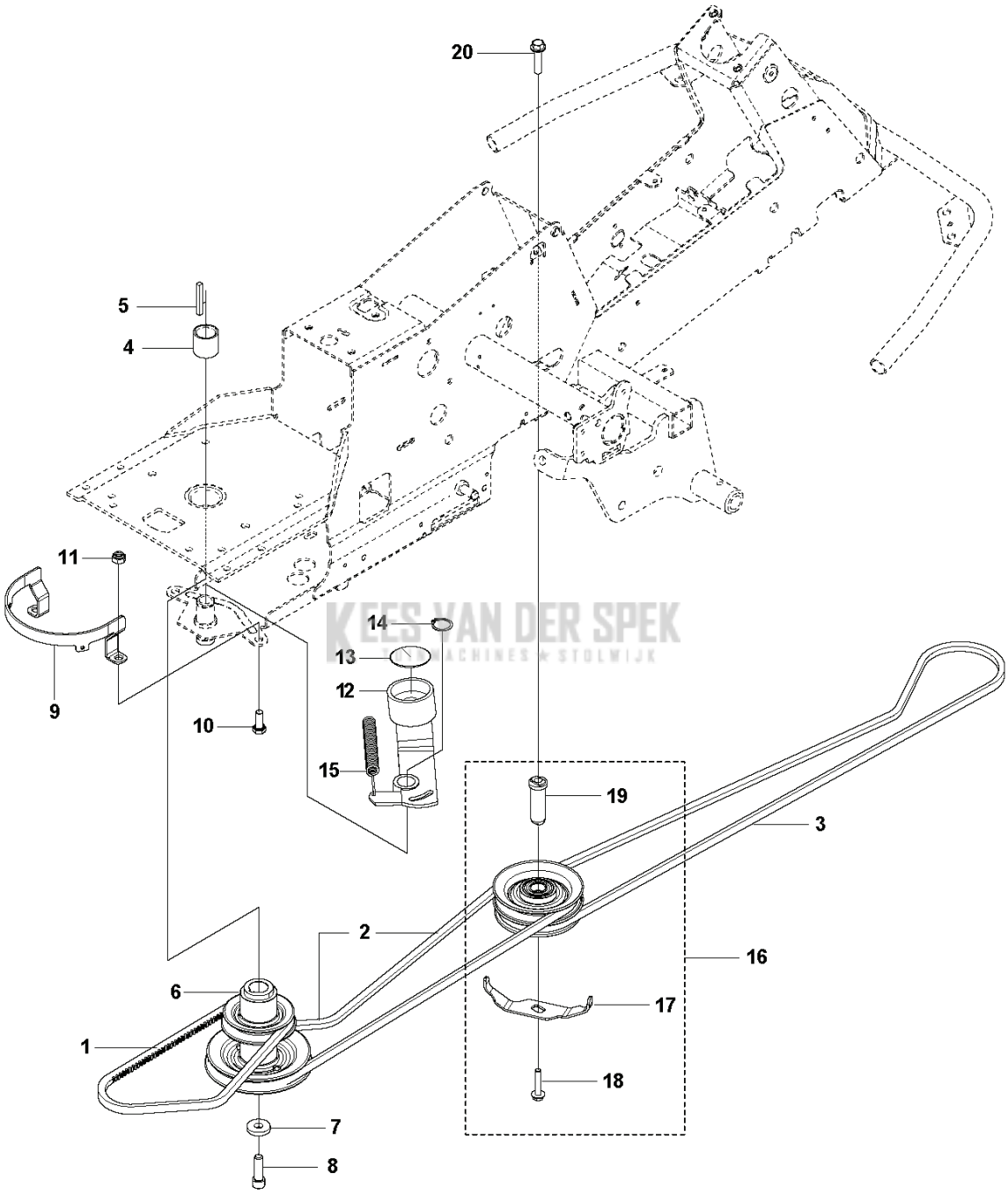

KEES VAN DER SPEK
MACHINES • STOLWIJK

REF.		OMSCHRIJVING	OPMERKING		KIT
1	589531201	RIEM		1	
2	589530401	RIEM		1	
3	594978001	RIEM		1	
4	506509201	AFSTANDHULS		1	
5	506555901	KEG		1	
6	535482401	POELIE		1	
7	506597501	RING		1	
8	506556002	SCREW UNC		1	
9	587425201	RIEMGELEIDER		1	
10	725249371	SCHROEF EHHM		2	
11	732212051	MOER	For 967847201	2	
11	732212001	LOCK NUT		2	
12	535484401	RIEMSPANNER COMPL.		1	
13	535485001	AFDICHTING		1	
14	735312600	BORGCLIP		1	
15	506665601	VEER		1	
16	581916301	POELIE		1	
17	544405301	RIEMGELEIDER		1	
18	586320401	SCREW		1	
19	581916401	AS		1	
20	506675402	SCHROEF EHHFM		1	

KEES VAN DER SPEK
TUINMACHINES ★ STOLWIJK

STEERING

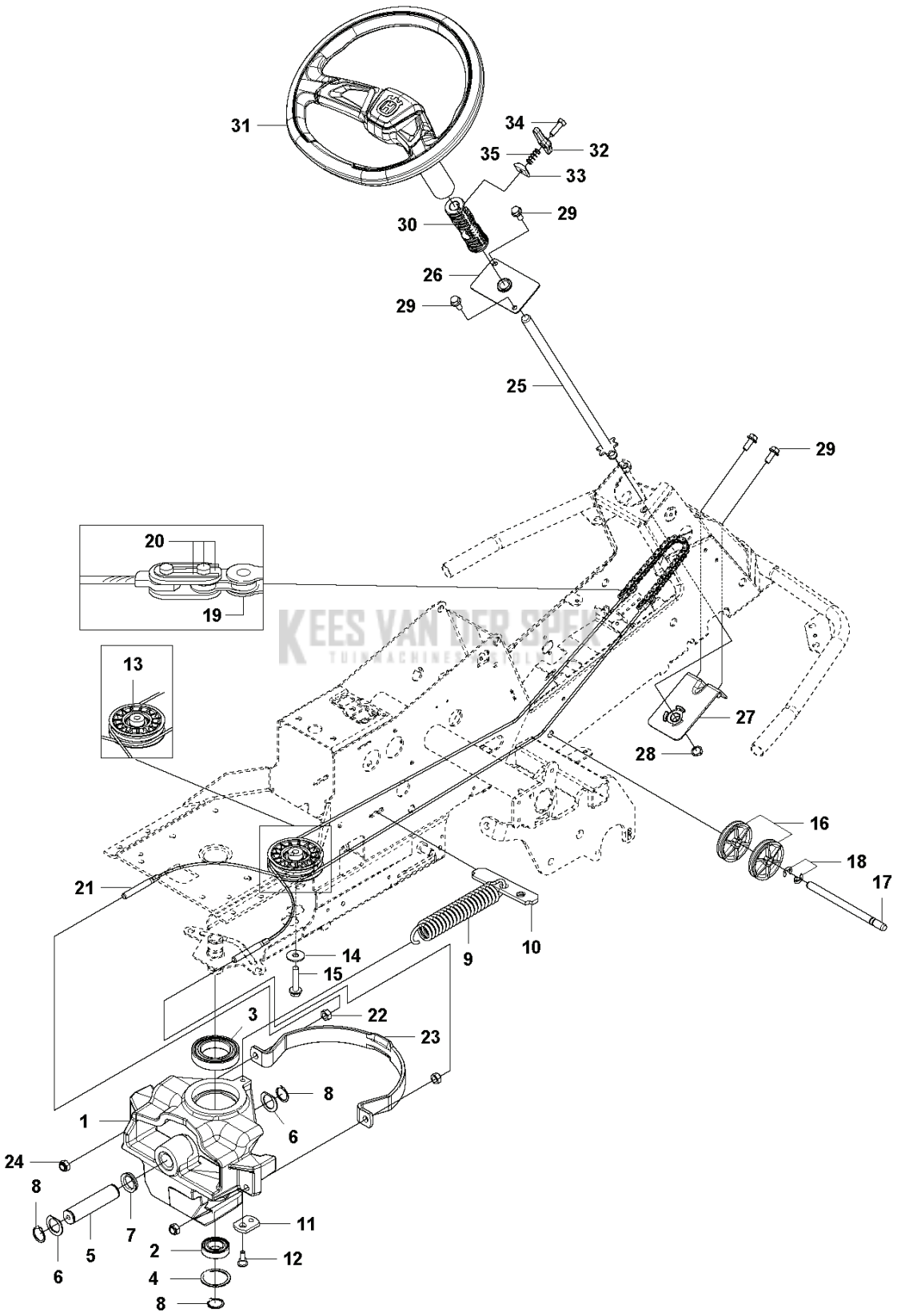
31
34
35
32
33
30
29
26
29
25
29
20
19
13
27
28
16
18
17
21
14
15
9
10
3
22
23
8
1
6
24
8
7
5
6
11
2
12
4
8

REF.		OMSCHRIJVING	OPMERKING		KIT
1	577659301	SPINDEL		1	
2	738210504	KOGELLAGER		1	
3	738211004	KOGELLAGER		1	
4	735314010	BORGCLIP		1	
5	506985901	SCHOMMELAS		1	
6	506773401	RING		2	
7	740681421	V-RING		1	
8	735312600	BORGCLIP		3	
9	506671901	VEER		1	
10	590735401	VEERBEVESTIGING		1	
11	506670801	SCHAKEL		1	
12	506597401	SCHROEF EHHFM		1	
13	576492501	POELIE		1	
14	734117441	RING		1	
15	506675403	SCHROEF EHHFM		1	
16	506522401	KOORDSCHIJF		2	
17	506539404	AS		1	
18	735311420	E-CLIP		2	
19	506554601	KETTING		1	
20	506554701	VERBINDING		2	
21	501604804	KABEL COMPL.		2	
22	731232001	ZESKANT MOER		2	
23	544427301	KABELGELEIDER		1	
25	593949901	STUURSTANG		1	
26	584155601	BEVESTIGING		1	
27	583899701	BEVESTIGING		1	
28	735311700	BORGCLIP		1	
29	506570104	SCHROEF EHHFM		4	
30	587080901	MEENEMER		1	
31	593166106	STUURWIEL	For 967847201	1	
31	593166103	STUURWIEL		1	
32	593149501	HENDEL		1	
33	593605201	VASTZETPLAAT		1	
34	593149401	PEN		1	
35	593868801	VEER		1	

KEES VAN DER SPEK
TUINMACHINES ★ STOLWIJK

PEDALS

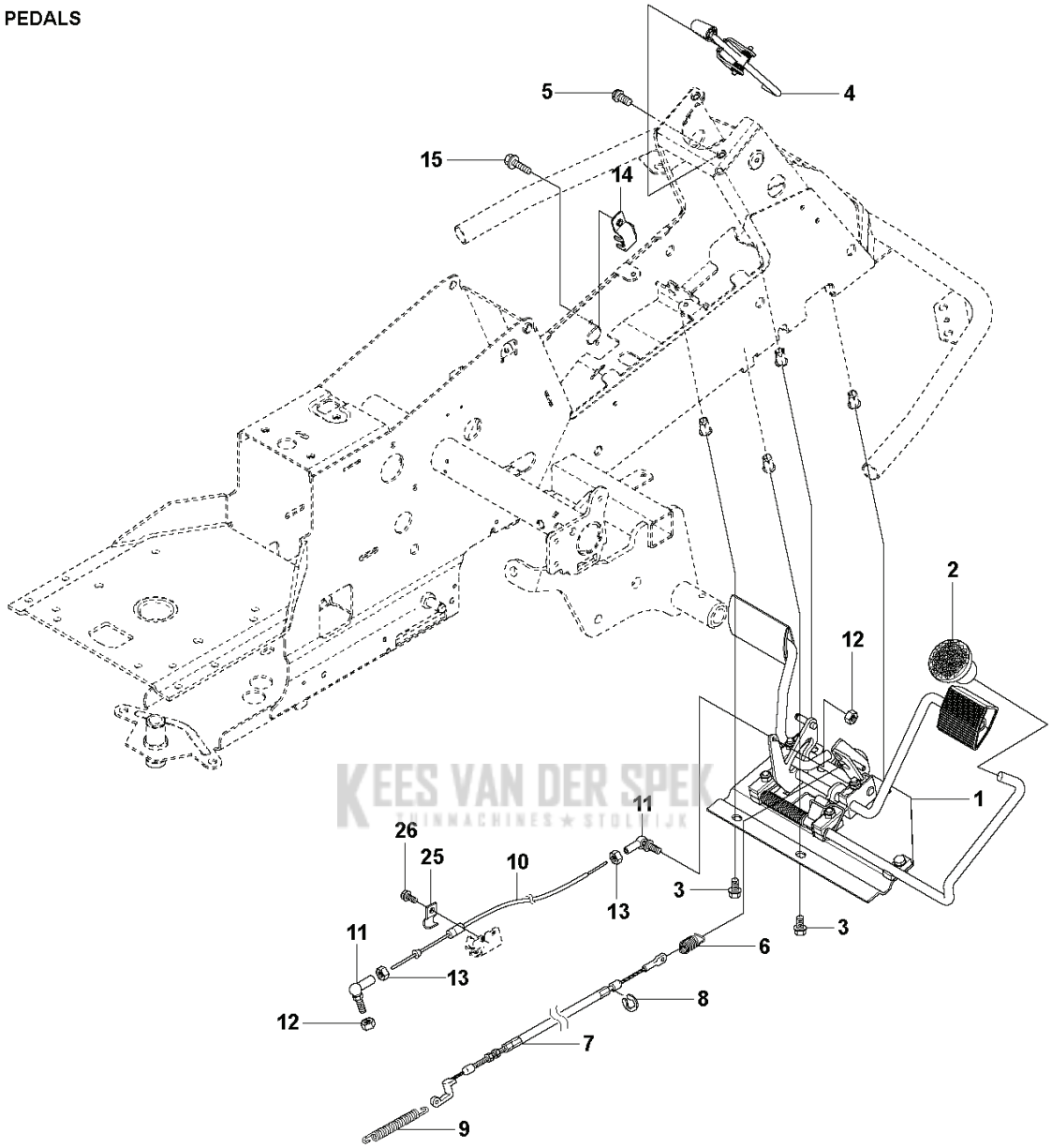

KEES VAN DER SPEK
TUINMACHINES ★ STOLWIJK

PEDALS

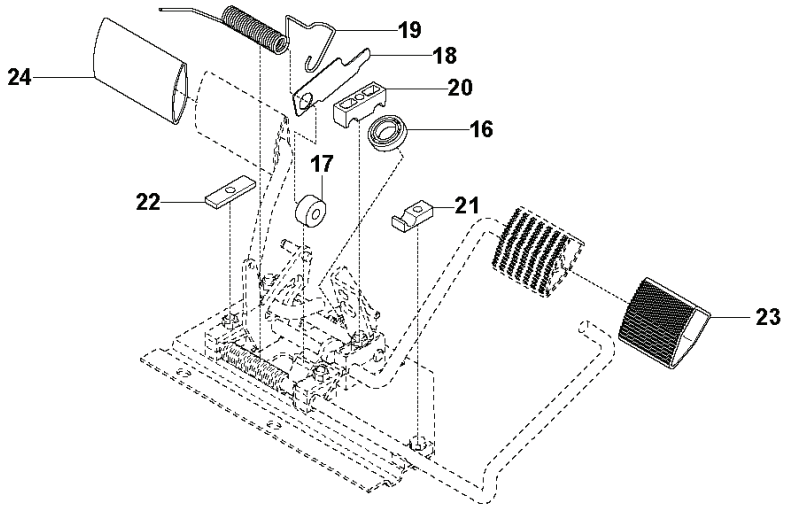

REF.		OMSCHRIJVING	OPMERKING		KIT
1	597935402	PEDAALPLAAT COMPL.		1	
2	586727401	KNOP		1	
3	506570104	SCHROEF EHHFM		4	
4	544403101	REMHEFBOOM COMPL.		1	
5	725236461	SCHROEF EHHFT		2	
6	506946301	REMVEER		1	
7	506992701	REM KABEL		1	
8	735310920	E-CLIP		1	
9	506535603	TREKVEER		1	
10	574411101	BEDIENINGS KABEL		1	
11	578776801	KOGELGEWRICHT		2	
12	732211601	LOCK NUT		2	
13	731231401	ZESKANT MOER		2	
14	522430801	BEVESTIGING		1	
15	535475212	SCHROEF EHHFM		1	
16	738210204	KOGELLAGER		1	
17	535480201	ROL		1	
18	535480601	BESCHERMINGSPLAAT		1	
19	535480701	VEER		1	
20	535480801	LAGERBLOK		4	
21	535480901	LAGERBLOK		1	
22	535481001	VERSTEVIGINGSPLAAT		1	
23	586966401	PEDAAL		1	
24	586966402	PEDAAL		1	
25	506566501	KLEM		1	
26	725236461	SCHROEF EHHFT		1	

KEES VAN DER SPEK
TUINMACHINES ★ STOLWIJK

MOWER LIFT

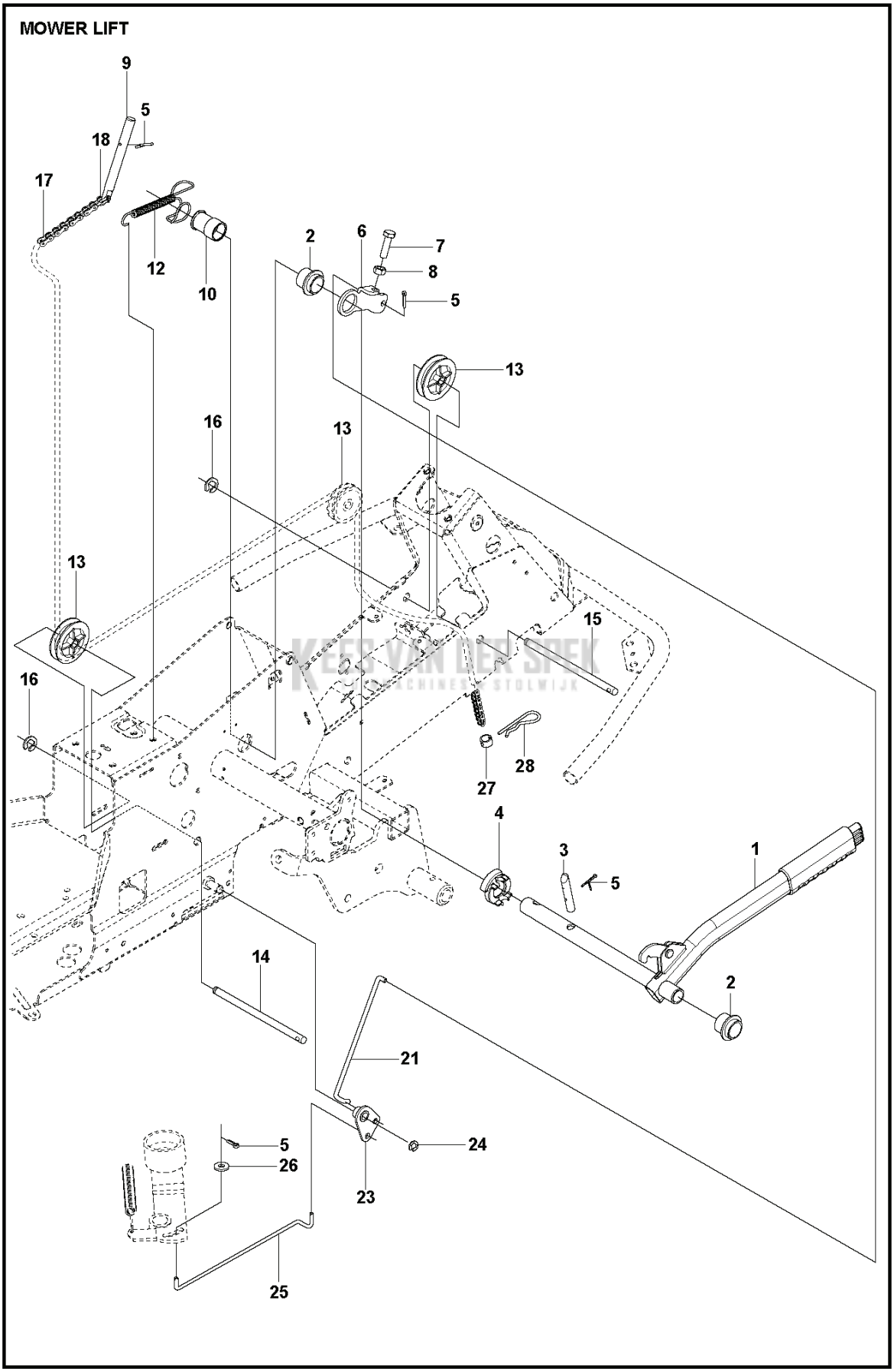

KEES VAN DEN SPEK
MACHINEFABRIEK STOLWIJK

REF.		OMSCHRIJVING	OPMERKING		KIT
1	590880601	HEFSTANG COMPL.		1	
2	588926901	LAGER		2	
3	525406601	PENNEN		1	
4	588927101	AAMBEELD		1	
5	721618301	SPLIT PIN		4	
6	588927001	HEFARM		1	
7	725249751	SCREW		1	
8	731232001	ZESKANT MOER		1	
9	588927401	STANG		1	
10	588927301	AAMBEELD		1	
12	588927501	VEER		1	
13	506905601	EXCENTRISCHE POELIE		2	
14	582871901	AS		1	
15	582871902	AS		1	
16	735311820	E-CLIP		2	
17	506554607	KETTING		1	
18	506554701	VERBINDING		1	
21	544456901	KOPPELINGSTANG		1	
23	544378601	SCHAKEL		1	
24	735311420	E-CLIP		1	
25	544448801	KOPPELINGSTANG		1	
26	734116441	RING		1	
27	544934201	KETTINGSTOP		1	
28	506966601	HAIR PIN COTTER		1	

KEES VAN DER SPEK
TUINMACHINES ★ STOLWIJK

ADJUSTER HEIGHT

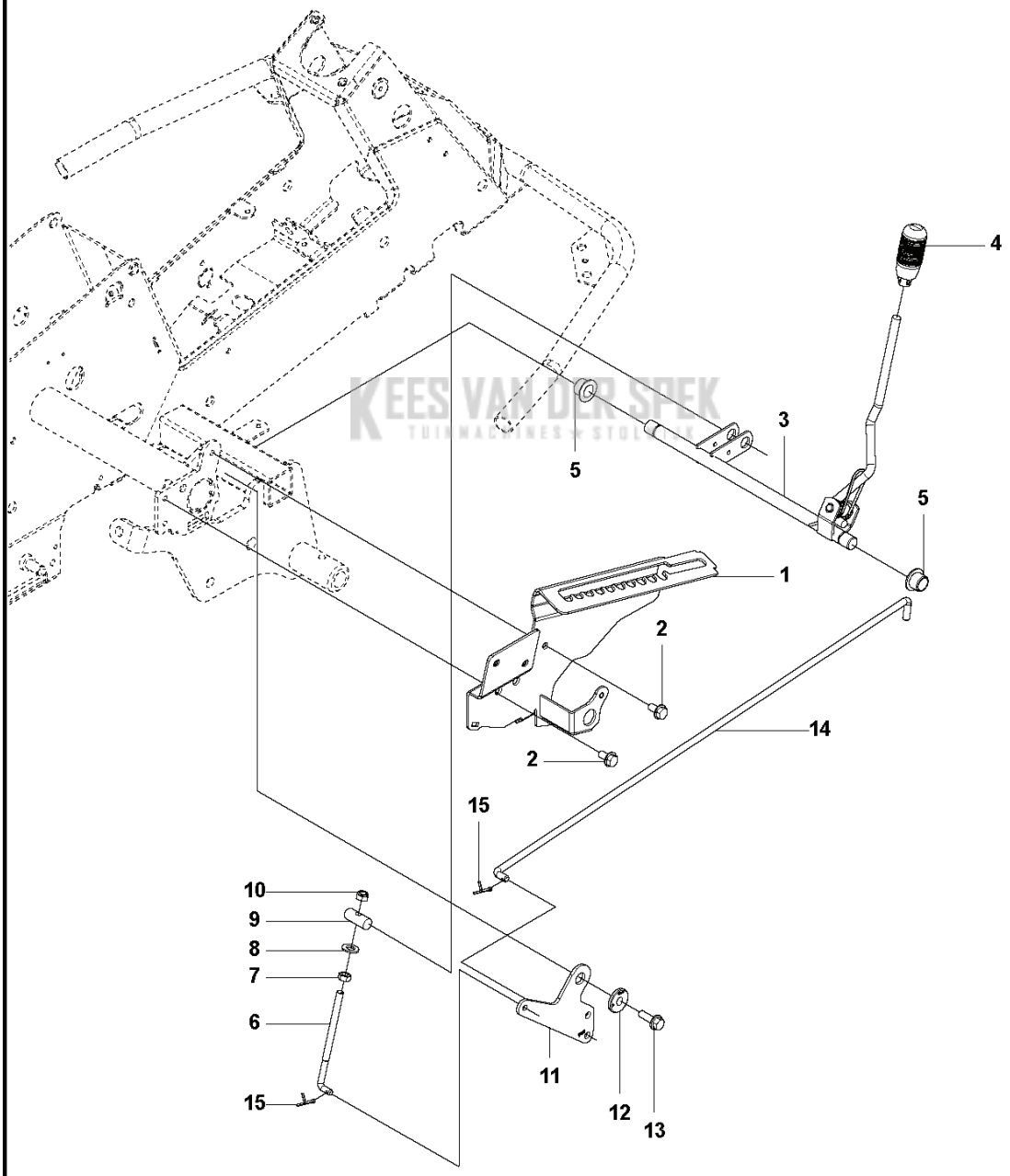

KEES VAN DER SPEK
TUINMACHINES STOLWIJK

REF.		OMSCHRIJVING	OPMERKING		KIT
1	594701302	BEVESTIGING		1	
2	506570103	SCHROEF EHHFM		2	
3	577999901	STELSCHROEF		1	
4	588164101	HENDEL		1	
5	584871302	LAGER		2	
6	506908201	HEIGHT ROD		1	
7	731231801	ZESKANT MOER		1	
8	734117201	RING		1	
9	506784601	PENNEN		1	
10	732211801	LOCK NUT		1	
11	578040701	SCHAKEL		1	
12	584288604	RING		1	
13	506570105	SCHROEF EHHFM		1	
14	523114501	KOPPELINGSTANG		1	
15	721618301	SPLIT PIN		2	

KEES VAN DER SPEK
TUINMACHINES ★ STOLWIJK

CONTROL UNIT

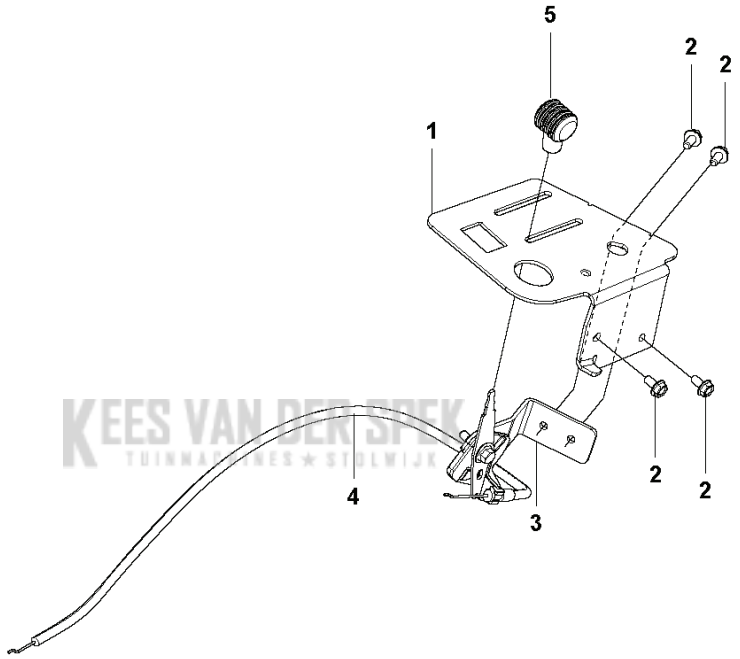

KEES VAN DER SPEK
TUINMACHINES ★ STOLWIJK

REF.		OMSCHRIJVING	OPMERKING		KIT
1	578033102	STEUN		1	
2	535475212	SCHROEF EHHFM		4	
3	578023501	GASHEVEL		1	
4	544301701	KABEL		1	
5	506889101	KNOP		1	

KEES VAN DER SPEK
TUINMACHINES ★ STOLWIJK

FUEL SYSTEM

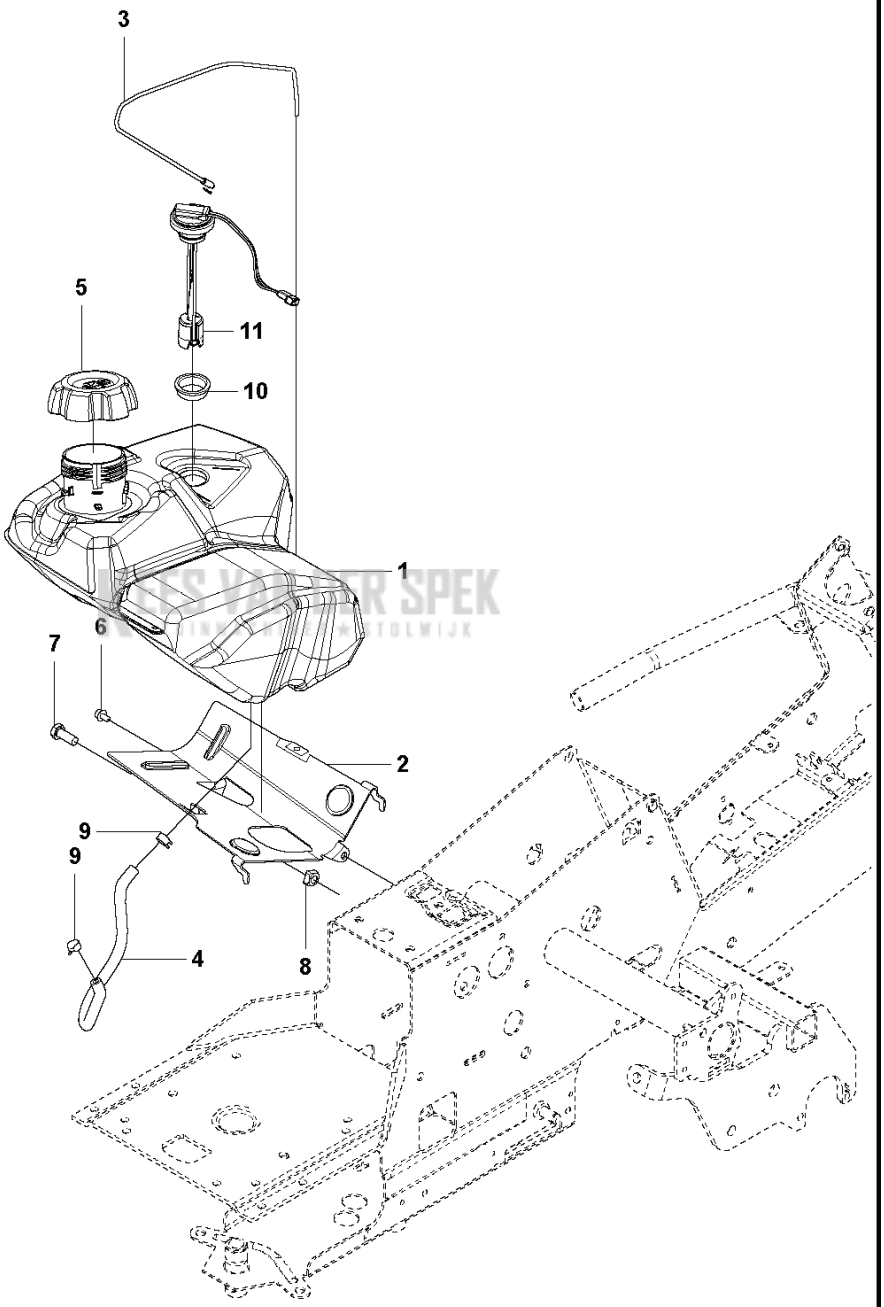

REF.		OMSCHRIJVING	OPMERKING		KIT
1	595102901	BRANDSTOFTANK COMPL.		1	
2	578053801	BEVESTIGING		1	
3	578261501	KABEL		1	
4	504800010	BRANDSTOFSLANG		1	
5	584248702	FUEL CAP		1	
6	725236461	SCHROEF EHHFT		1	
7	725249371	SCHROEF EHHM		1	
8	732211601	LOCK NUT		1	
9	535469701	HOSE BRACE		2	
10	594059501	DOORVOER		1	
11	594059701	SENSOR		1	

KEES VAN DER SPEK
TUINMACHINES ★ STOLWIJK

ELECTRICAL

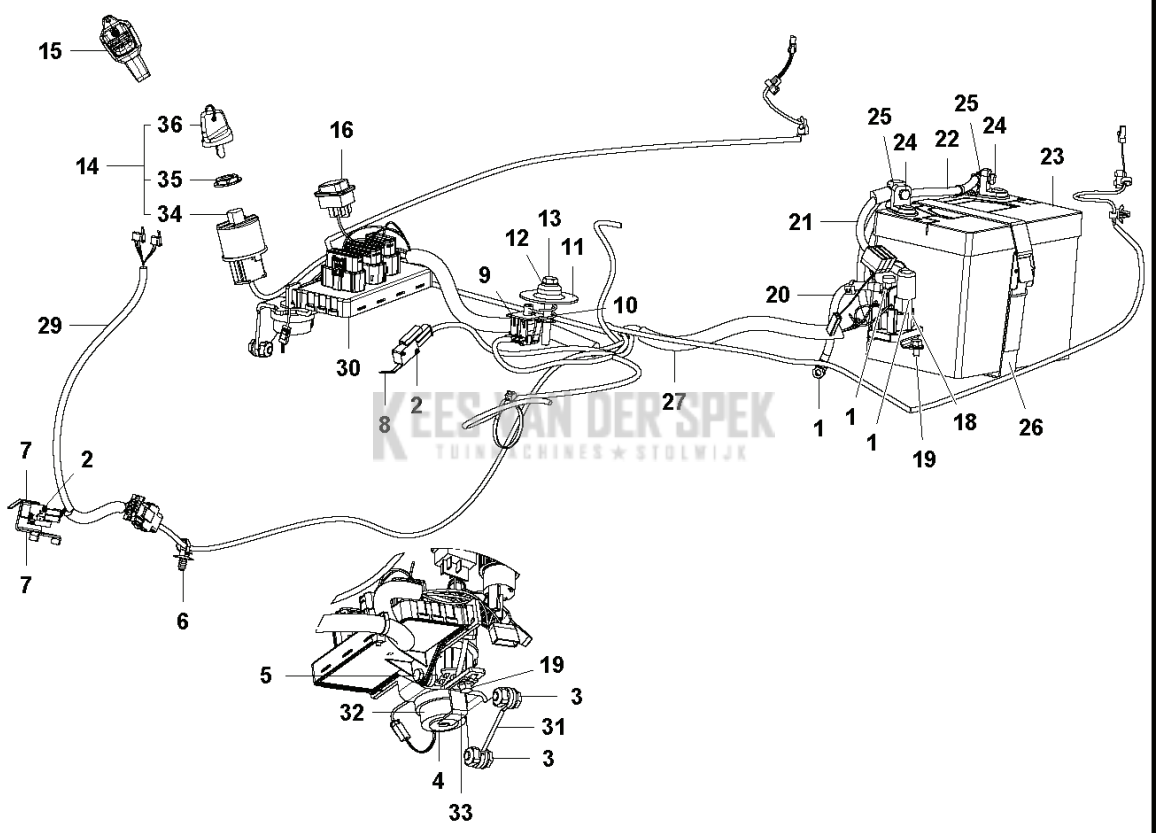

KEES VAN DER SPEK
TUINMACHINES ★ STOLWIJK

REF.		OMSCHRIJVING	OPMERKING		KIT
1	506899801	MOER		3	
2	544440701	KLINKNAGEL		4	
3	506570103	SCHROEF EHHFM		2	
4	734116441	RING		1	
5	725236861	SCHROEF EHHFT		1	
6	579317401	SPANBAND		1	
7	544415701	BEVESTIGING		1	
8	574316101	SCHAKELAAR		2	
9	587648401	SCHAKELAAR		1	
10	544441201	VEER		1	
11	506909701	VEERRING		1	
12	734116401	RING		1	
13	725246451	SCHROEF EHHM		1	
14	579434301	ONTSTEKING SCHAKELAAR		1	
15	586379401	HEFBOOM		1	
16	502655701	SCHAKELAAR		1	
18	544439801	RELAIS		1	
19	725236461	SCHROEF EHHFT		2	
20	576183901	KABEL		1	
21	586223902	KABEL		1	
22	576183801	KABEL		1	
23	577041601	ACCU		1	
24	522622101	SCHROEF EHHM		2	
25	522624301	MOER		2	
26	506836802	RIEM		1	
27	531442201	BEKABELING COMPL.		1	
29	593181101	BEKABELING COMPL.		1	
30	590568002	BESTURINGSEENHEID		1	
31	593820601	BEVESTIGING		1	
32	501182101	BUZZER		1	
33	589411701	BEVESTIGING		1	
34	578261701	ONTSTEKING SCHAKELAAR		1	
35	544442301	MOER		1	
36	544442401	ONTSTEKINGS SLEUTEL		1	

KEES VAN DER SPEK
TUINMACHINES ★ STOLWIJK

COVER – 2

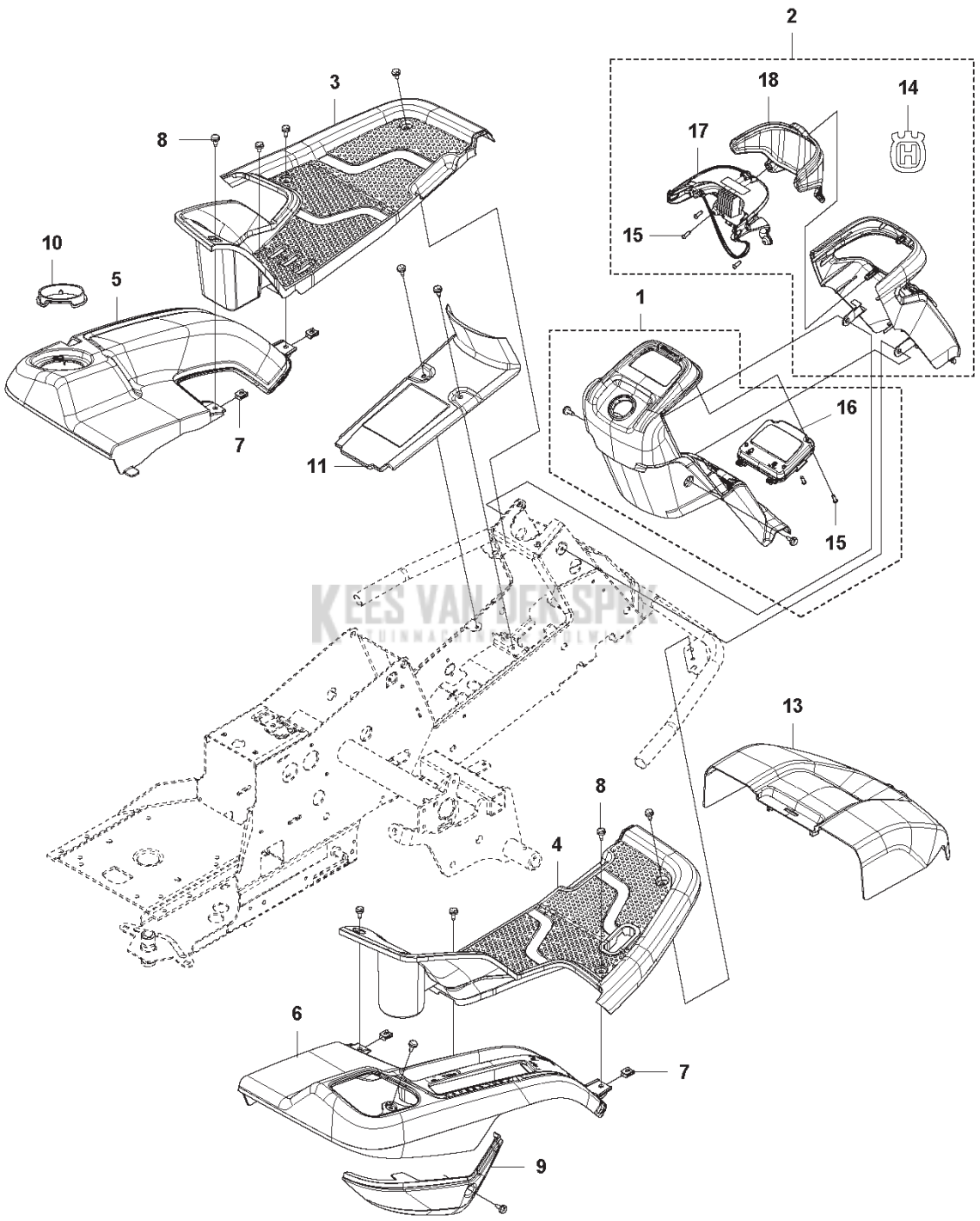

REF.		OMSCHRIJVING	OPMERKING		KIT
1	596567201	COVER ASSY		1	
2	594706401	COVER ASSY		1	
3	577729301	DEKSEL		1	
4	577729401	DEKSEL		1	
5	577729501	SPATBORD		1	
6	577729601	SPATBORD		1	
7	535429101	MOER MET VEER		4	
8	544400501	SCREW		14	
9	577737501	BEDIENINGS KAP		1	
10	577764501	LOCK NUT		1	
11	599145201	DEKSEL		1	
13	525562401	UNIT DEKSEL		1	
14	576973401	STICKER		1	
15	502435301	SCHROEF ITXPANT		5	
16	593739205	DISPLAY		1	
17	593728501	KOPLAMP		1	
18	589495701	DEKSEL		1	

KEES VAN DER SPEK
TUINMACHINES ★ STOLWIJK

COVER – 3

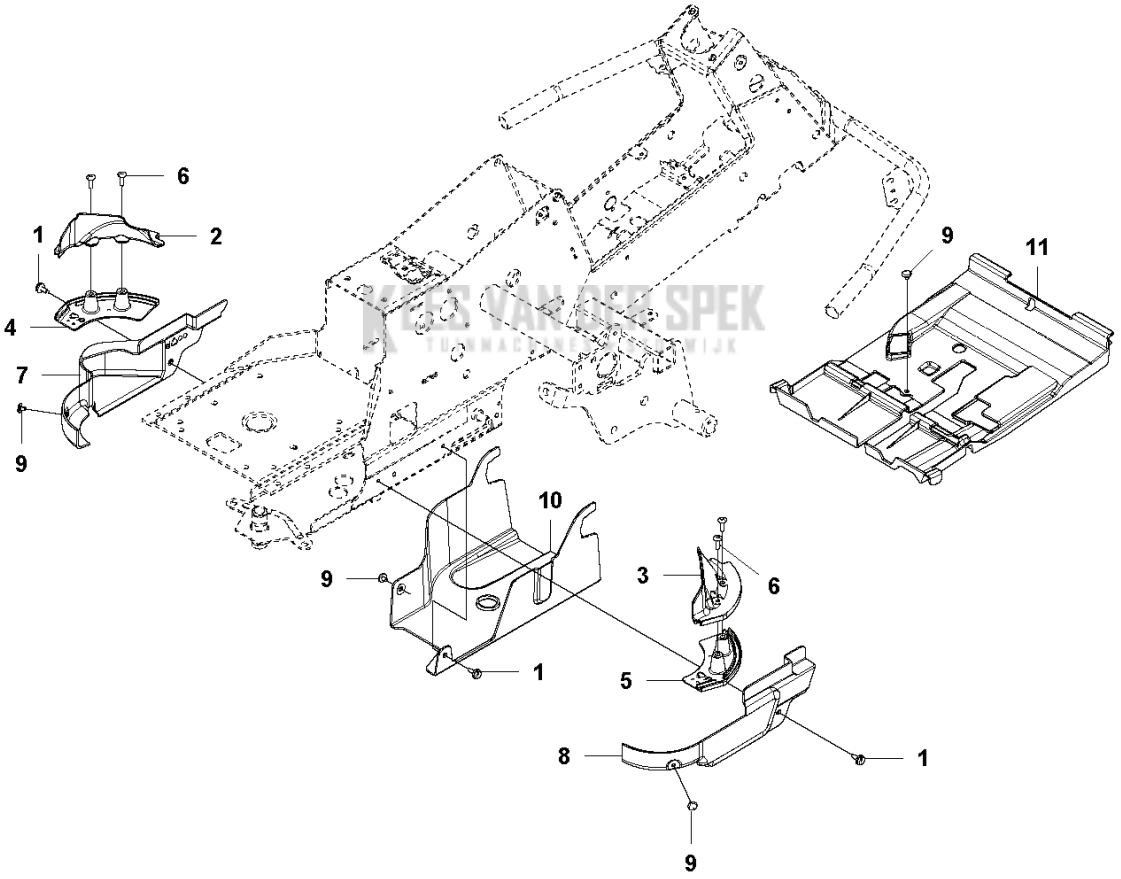

REF.		OMSCHRIJVING	OPMERKING		KIT
1	544400501	SCREW		3	
2	510222501	RIEMKAP		1	
3	510222502	RIEMKAP		1	
4	510222701	RIEMKAP		1	
5	510222702	RIEMKAP		1	
6	535425802	SCHROEF IHPANM		4	
7	510222303	RIEMKAP		1	
8	510222401	RIEMKAP		1	
9	522557301	SCREW		4	
10	510442001	RIEMKAP		1	
11	525563303	RIEMKAP		1	

KEES VAN DER SPEK
TUINMACHINES ★ STOLWIJK

SEAT

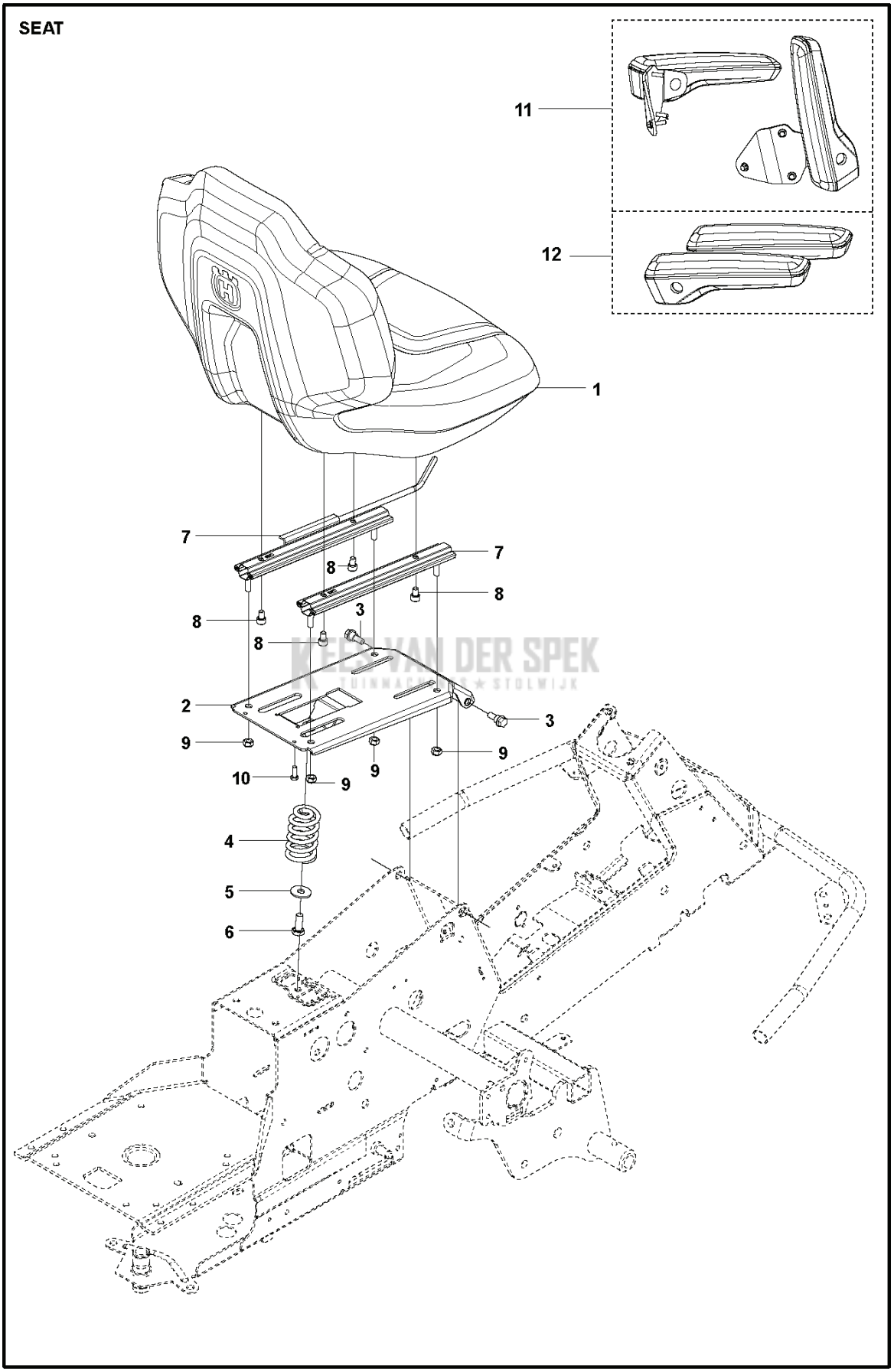

KEES VAN DER SPEK
TUINMACHINES ★ STOLWIJK

REF.		OMSCHRIJVING	OPMERKING		KIT
1	593189401	ZITTING		1	
2	501131501	ZITTINGBEVESTIGING COMPL.		1	
3	506597401	SCHROEF EHHFM		2	
4	506915301	DRUKVEER		1	
5	734117441	RING		1	
6	725249371	SCHROEF EHHM		1	
7	587290401	ZITTING VERSTELLER		1	
8	725544701	SCHROEF IHSCM		4	
9	732211801	LOCK NUT		4	
10	725236861	SCHROEF EHHFT		1	
11	596312801	ARMLEUNINGSET	Arm rest kit accessory	1	
12	596312802	ARMLEUNINGSET	Spare parts kit - arm rest + set screws	1	

KEES VAN DER SPEK
TUINMACHINES ★ STOLWIJK

WHEELS & TIRES

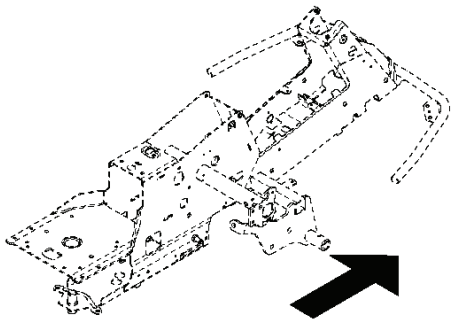

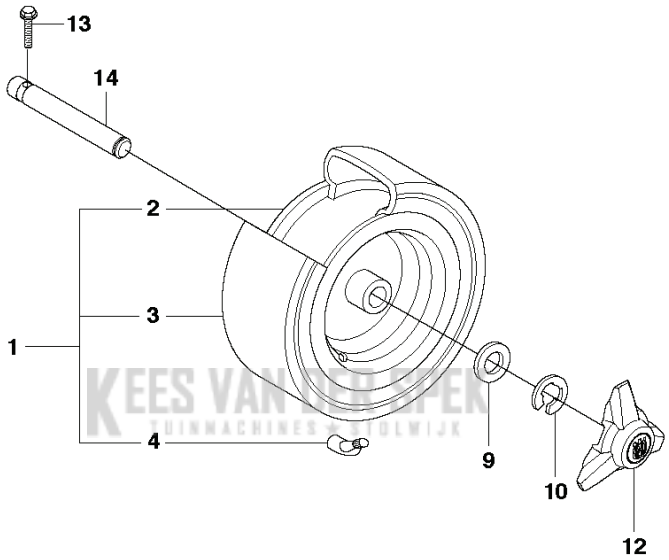

KEES VAN DER SPEK
TUINMACHINES OLWIJK

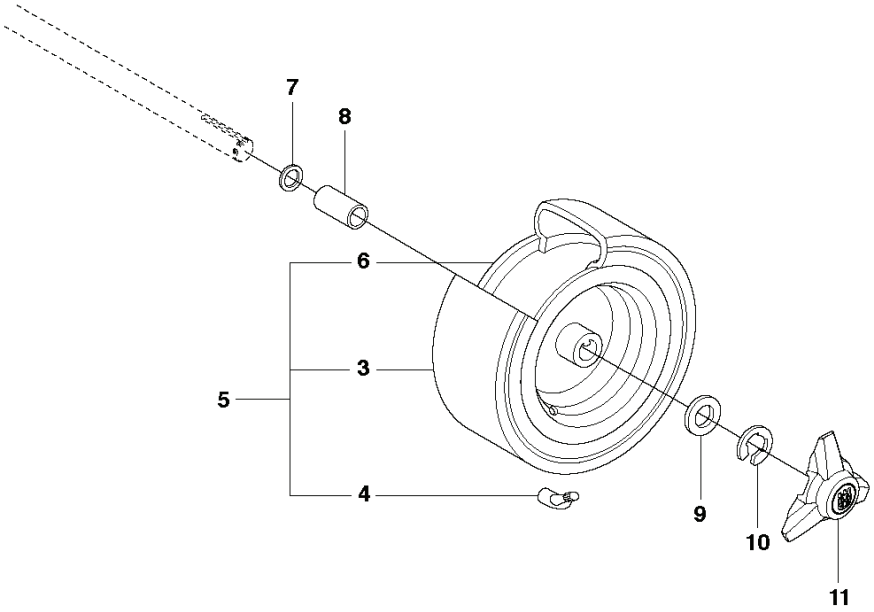

REF.		OMSCHRIJVING	OPMERKING		KIT
1	523012202	WIEL		2	
2	523034501	VELG		1	
3	523034602	BAND		1	
4	523034701	VENTIEL		1	
5	523012602	WIEL		2	
6	523034801	VELG		1	
7	506504803	RING		2	
8	506596203	AFSTANDHULS		2	
9	506504805	RING		4	
10	506899001	E-CLIP		4	
11	544353501	NAAFDOP		2	
12	544353502	NAAFDOP		2	
13	725245961	SCHROEF EHHFT		2	
14	535470801	WIELAS	For 967847201	2	
14	597465401	WIELAS		2	

KEES VAN DER SPEK
TUINMACHINES ★ STOLWIJK

ATTACHMENTS

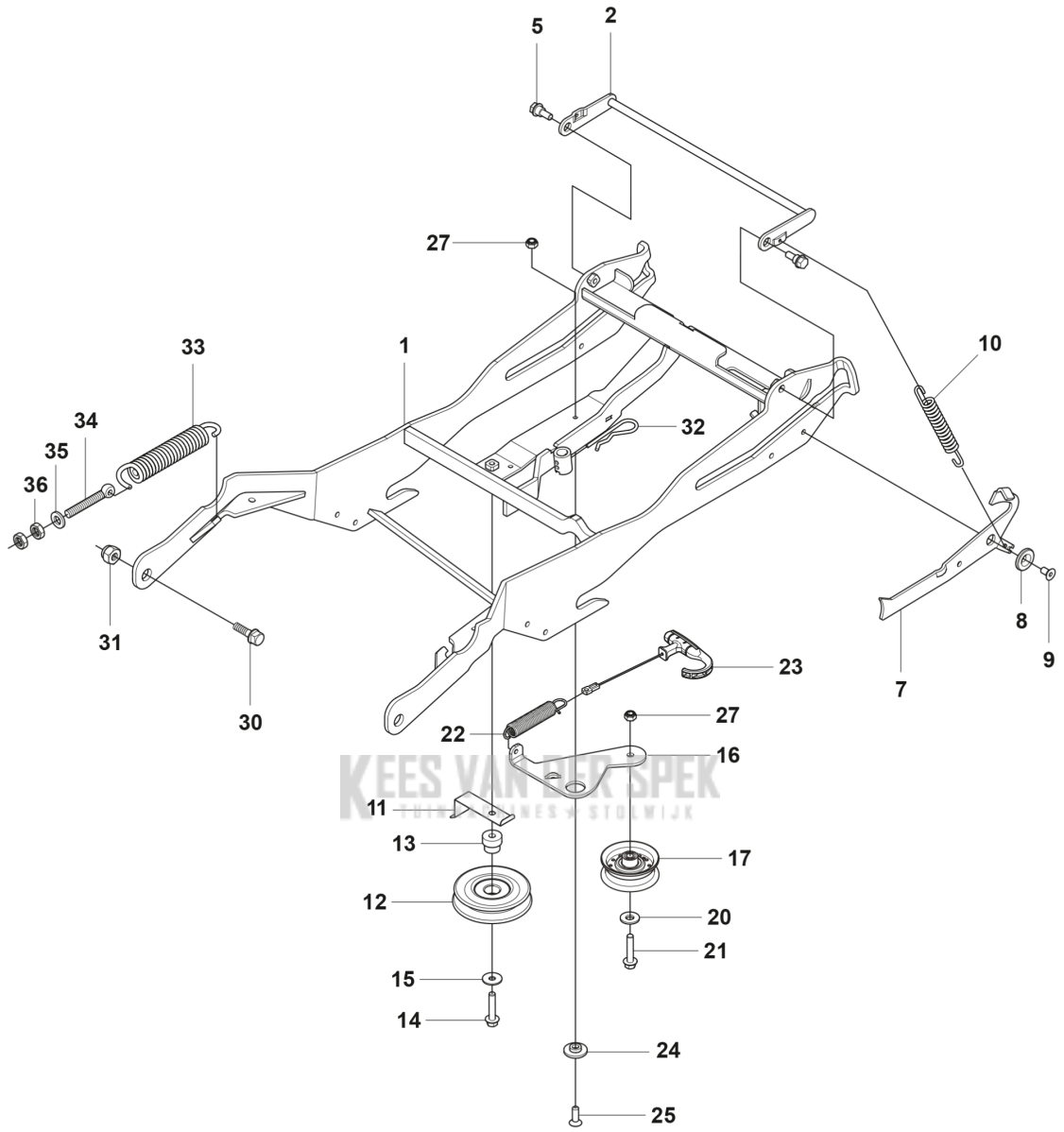

KEES VAN DER SPEK
TUINMACHINES • STOLWIJK

REF.		OMSCHRIJVING	OPMERKING		KIT
1	523064203	GEREEDSCHAPSFRAME		1	
2	525475901	HAAK		1	
5	506597401	SCHROEF EHHFM		2	
7	523116602	HEFBOOM		1	
8	581765201	RING		1	
9	725644801	SCHROEF IHCSFM		1	
10	506535603	TREKVEER		1	
11	525486701	RIEMGELEIDER		1	
12	506974801	POELIE		1	
13	506826802	BUSHING		1	
14	725245951	SCHROEF EHHM		1	
15	734116441	RING		1	
16	577228701	VEL		1	
17	597509002	POELIE		1	
20	734116441	RING		1	
21	725245951	SCHROEF EHHM		1	
22	504622401	VEER		1	
23	504622102	HANDGREEP COMPL.		1	
24	505451701	RING		1	
25	725645301	SCHROEF IHCSFM		1	
27	732211801	LOCK NUT		2	
30	506895801	COLLAR SCREW		2	
31	732252201	ZESKANTIGE BORGMOER		2	
32	506966601	HAIR PIN COTTER		1	
33	506837601	VEER		2	
34	506837701	RING BOLT		2	
35	734117201	RING		2	
36	731232001	ZESKANT MOER		4	

KEES VAN DER SPEK
TUINMACHINES ★ STOLWIJK

DECALS

1

2

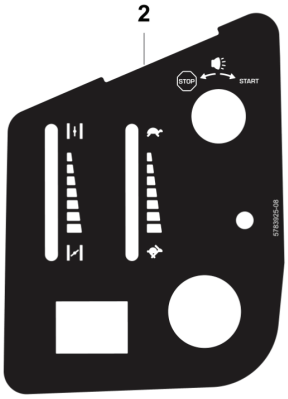

3

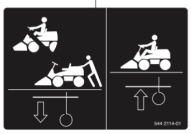

4

KEES VAN DER SPEK
TUINMACHINES ★ ST

5

6

7

8

REF.		OMSCHRIJVING	OPMERKING		KIT
1	595274901	STICKER		2	
2	578392509	STICKER		1	
3	544211401	PLAATJE		2	
4	582570001	PLAATJE		1	
5	577062001	STICKER		2	
6	576973401	STICKER		1	
7	536497501	PLAATJE		1	
8	546284003	STICKER		1	

KEES VAN DER SPEK
TUINMACHINES ★ STOLWIJK