GARDENA Pumpen-Vorfilter
Pumpen-Vorfilter

Art.-Nr. 1730
Art.-Nr. 1731

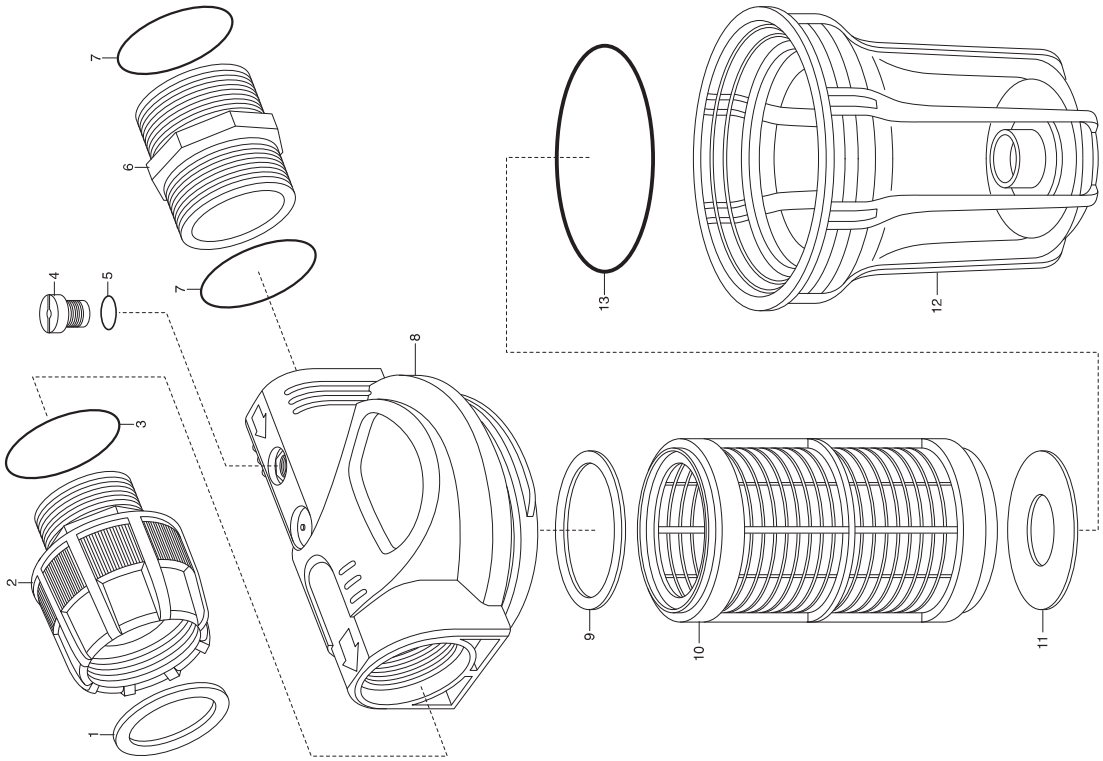

KEES VAN DER SPEK
TUINMACHINES ★ STOLWIJK

GARDENA Elektronischer Druckschalter

Art.-Nr. 1739

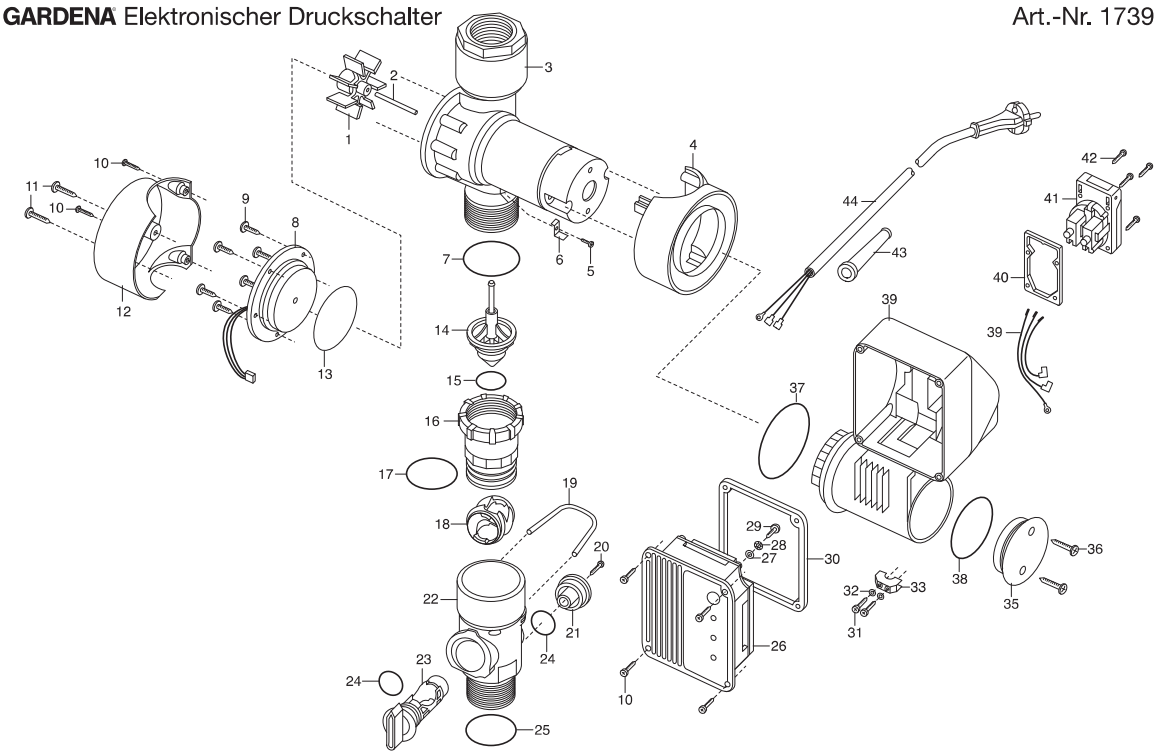

Bild Nr. Picture No.	Ersatzteil-Nr. Spare Part No.	Bezeichnung	Description	Désignation
Art. 1411/1412/1418		**Sauggarnitur**	**Suction Hose**	**Équipement d'aspiration**
	1407-00.000.00	Rückflussverhinderer	Non-return valve	Clapet anti-retour
	1414-00.000.01	Filter, grau	Filter, grey	Filre, gris
	1418-00.002.16	O-Ring 23x3,6	O-ring 23x3,6	Joint torique 23x3,6
	1724-00.600.07	Überwurfmutter	Union nut	Écrou-raccord
	1727-00.600.02	Anschlusshülse 1"	Conductor barrel 1"	Douille de raccord 1"
	1724-00.600.11	Schlauchhülse	Hose sleeve	Raccord
	1122-00.000.01	Flachdichtung 31,3x3	Washer 31,3x3	Joint plat 31,3x3
	7192-00.600.01	Klemme 20-32 mm	Clamp 20-32 mm	Borne 20-32 mm
Art. 1723/1724		**Sauganschlusstück 3/4" + 1"**	**Suction Hose Fitting 3/4" + 1"**	**Adaptateur pour tuyau d'aspiration 3/4" + 1"**
	1419-00.702.00	Anschluss-Set für Saugschlauch (Art. 1724-20)	Connecting kit for suction hose (Art. 1724-20)	Kit de raccordement p. tuyau d'aspiration (Réf. 1724-20)
	1724-00.600.07	Überwurfmutter	Union nut	Écrou-raccord
	1122-00.000.01	Flachdichtung 31,3x3	Washer 31,3x3	Joint plat 31,3x3
	1724-00.600.11	Schlauchhülse	Hose sleeve	Raccord
	7192-00.600.01	Klemme 20-32 mm	Clamp 20-32 mm	Borne 20-32 mm
Art. 1726/1727		**Saugfilter m. Rückflussstop 3/4" + 1"**	**Suction Filter 3/4" + 1"**	**Filtre d'aspiration avec clapet anti-retour 3/4"+1"**
	1407-00.000.00	Rückflussverhinderer	Non-return valve	Clapet anti-retour
	1414-00.000.01	Filter, grau	Filter, grey	Filre, gris
	1726-00.600.02	Anschlusshülse 3/4"	Conductor barrel 3/4"	Douille de raccord 3/4"
	1727-00.600.02	Anschlusshülse 1"	Conductor barrel 1"	Douille de raccord 1"
	7192-00.600.01	Klemme 20-32 mm	Clamp 20-32 mm	Borne 20-32 mm
Art. 1729		**Schlagbrunnen-Saugschlauch 1"**	**Bove Hole Suction Hose 1"**	**Tuyau d'aspiration pour puits piqué 1"**
	1419-00.701.00	Saugschlauch Brunnen 50 cm (Art. 1729-20)	Suction hose pipe connect,cpl., 0,5 m (Art. 1729-20)	Tuyau de raccordement, cpl. 0,5 m (Réf. 1729-20)
Art. 1730		**Pumpen-Vorfilter 6000**	**Preliminery Filter 6000**	**Filtre anti-sable 6000**
Art. 1731		**Pumpen-Vorfilter 3000**	**Preliminery Filter 3000**	**Filtre anti-sable 3000**
1	1122-00.000.01	Flachdichtung 31,3x3	Washer 31,3x3	Joint plat 31,3x3
1-3	1731-00.901.00	Anschlussadapter 1"-1"	Connecting adapter 1"-1"	Adaptateur de raccordement 1"-1"
3,7	1743-00.900.02	O-Ring 1"	O-ring 1"	Joint torique 1"
4,5	1731-00.900.04	Messingschraube	Brass screw	Vis en laiton
6,7	1745-00.701.00	Anschlussstück 1" - 1"	Connector 1" - 1"	Pièce de raccordement 1" - 1"
8	1731-00.900.01	Deckel, kpl.	Cover, cpl.	Couvercle, cpl.
9	1731-00.900.07	Dichtscheibe 40 mm innen	Gasket 40 mm	Joint plat 40 mm
10	1731-00.900.05	Filter 3000	Filter 3000	Filtre 3000
10	1730-00.900.02	Filter 6000	Filter 6000	Filtre 6000
11	1731-00.900.03	Dichtscheibe 25 mm innen	Gasket 25 mm	Joint plat 25 mm
12	1731-00.900.02	Klarsichtkörper 3000	Transparent body 3000	Corps transparent 3000
12	1730-00.900.01	Klarsichtkörper 6000	Transparent body 6000	Corps transparent 6000
13	1731-00.900.06	O-Ring 90x4	O-ring 90x4	Joint torique 90x4
Art. 1739		**Elektronischer Druckschalter**	**Electronic Manometric Switch with Dry-Running Safety**	**Interrupteur manométrique avec sécurité manque d'eau**
1	1734-00.900.01	Impeller	Impeller	Impeller
7,17	1481-00.900.19	O-Ring 36x3	O-ring 36x3	Joint torique 36x3
14,15	1481-00.900.16	Rückschlagventil	Non-return valve	Clapet anti-retour
15	1481-00.900.17	O-Ring 15,47x3,53	O-ring 15,47x3,53	Joint torique 15,47x3,53
16-25	1739-00.641.00	Hauptteil, kpl.	Main part, cpl.	Partie principale, cpl.
20	1625-00.600.16	Blechschraube 4,2x13-C-H	Sheet metal screw 4,2x13-C-H	Vis à tôle 4,2x13-C-H
21	1481-00.900.07	Deckel, grau	Cover, grey	Couvercle, gris
22	1739-00.900.01	Hauptteil	Main part	Partie principale
23	1481-00.900.04	Drehschalter, orange	Rotary switch, orange	Commutateur rotatif, orange
24	1131-00.000.01	O-Ring 16,9x2,7	O-ring 16,9x2,7	Joint torique 16,9x2,7
25	1743-00.900.02	O-Ring 1"	O-ring 1"	Joint torique 1"
	1739-00.650.00	Adapter	Adapter	Adaptateur
Art. 1743/1744/1745		**TP-u. Pumpen-Anschlussstück**	**TP-and Pump fitting**	**Adaptateurs pour pompe**
	1743-00.900.01	TP-Winkelteil 1" - 1"	Pump fitting 1" - 1"	Raccord coudé 1" - 1"
	1745-00.701.00	Anschlussstück 1" - 1"	Connector 1" - 1"	Pièce de raccordement 1" - 1"
	1743-00.900.02	O-Ring 1"	O-ring 1"	Joint torique 1"
	1744-00.900.02	O-Ring 5/4"	O-ring 5/4"	Joint torique 5/4"
		Nur die aufgeführten Teile sind lieferbar!	Only the mentioned spare parts are available!	Seules les pièces indiquées sont disponibles!

KEES VAN DER SPEK TUINMACHINES STOLWIJK

Achtung!! Die Instandsetzung von Elektrogeräten darf nur von einer Elektrofachkraft unter Berücksichtigung der gesetzlichen Vorschriften durchgeführt werden.
Attention!! The repair of electrical products must only be carried out by a qualified electrician in accordance with legal regulations.
Attention!! La réparation des produits électriques ne doit être effectuée que par un électricien qualifié conformément aux dispositions légales.