GARDENA Wassersteckdose
Wassersteckdose

Art.-Nr. 8250
Art.-Nr. 8266

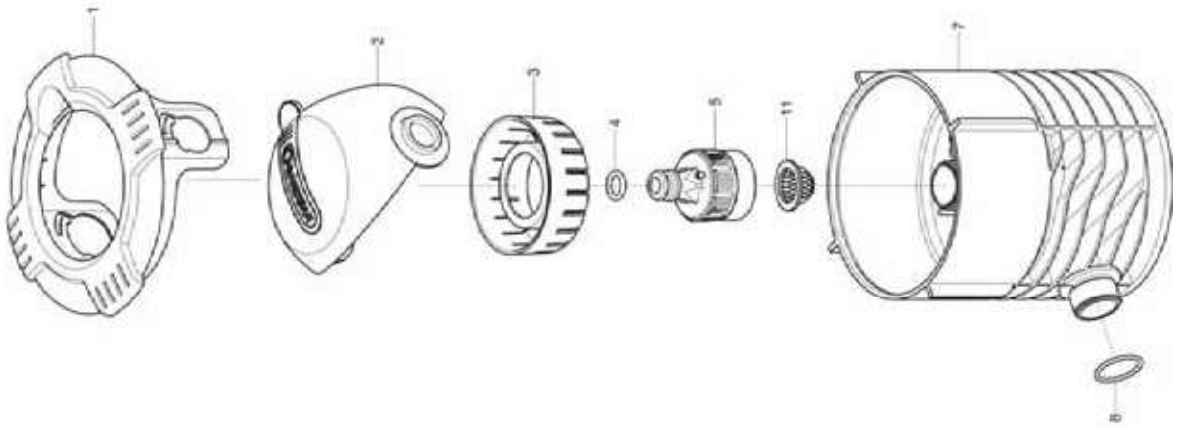

KEES VAN DER SPEK
TUINMACHINES ★ STOLWIJK

GARDENA Spiralschlauchbox

Art.-Nr. 8253

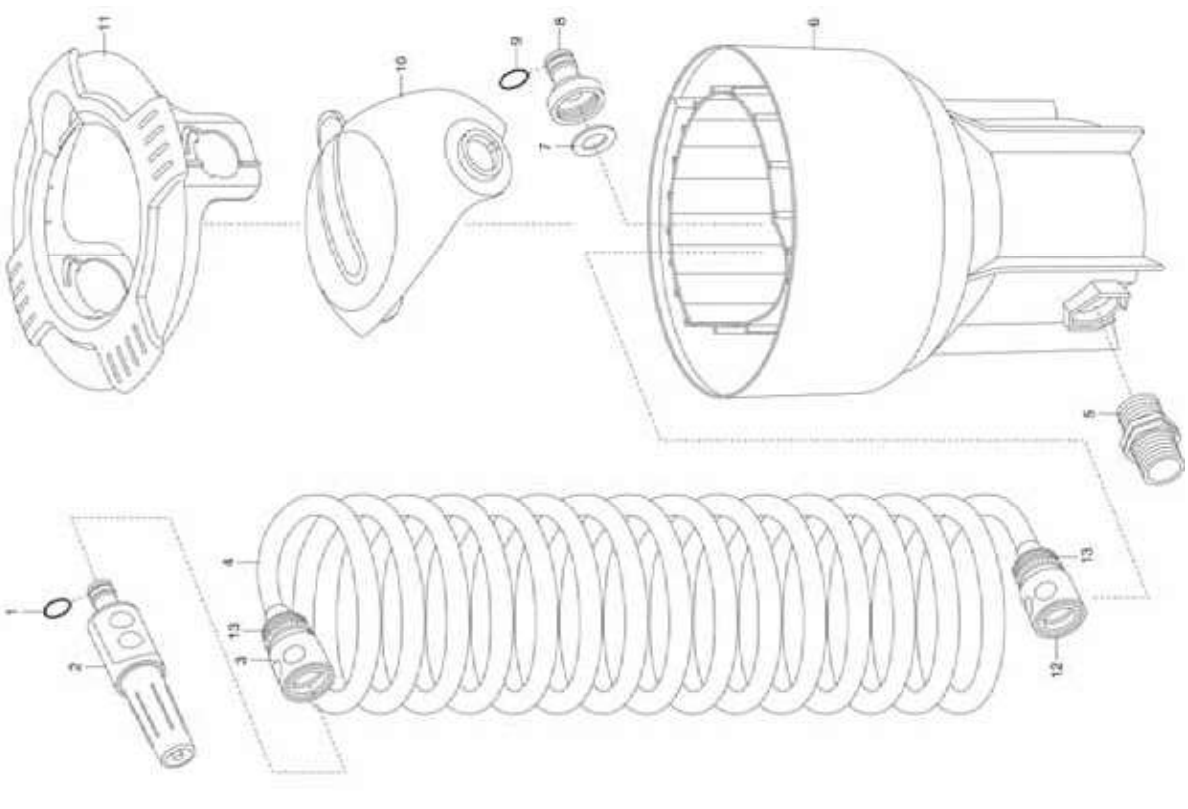

Bild Nr. Picture No.	Ersatzteil-Nr. Spare Part No.	Bezeichnung	Description	Désignation
		GARDENA Pipeline	**GARDENA Pipeline**	**GARDENA Pipeline**
Art. 2797		**Wassersteckdose**	**Water Connector**	**Pris d'eau enterrée**
		bis Baujahr 2009	until 2009	jusqu'à 2009
	18300-00.600.16	O-Ring 10,5x2,7	O-ring 10,5x2,7	Joint torique 10,5x2,7
	882-00.007.12	O-Ring 3,4x1,9 für Ventilkolben	O-ring 3,4x1,19 for valve piston	Joint torique 3,4x1,9 pour piston de soupape
	1550-00.000.11	O-Ring 22,5x2	O-ring 22,5x2	Joint torique 22,5x2
	1570-00.722.00	Ventilkolben mit O-Ring	Valve piston with O-ring	Piston de soupape avec joint torique
	1594-00.600.47	Deckel, grau	Cover, grey	Couvercle, gris
	1594-00.600.51	Drehknopf	Turning knob	Bouton rotatif
	1597-00.610.00	Wasseranschluß, kpl. mit Stoppventil	Water connector, cpl.	Départ aérien, cpl.
	1597-00.610.06	O-Ring 21,5x1,5	O-ring 21,5x1,5	Joint torique 21,5x1,5
Art. 1591-23		**Schraubklemme**	**Hose Clip, loose**	**Collier de serrage**
		bis Baujahr 2006	until 2006	jusqu'à 2006
	1591-00.711.00	Klemme, vollst.	Clamp, cpl.	Borne, cpl.
	2210-00.600.56	Blechschraube 3,5x19-C-H	Sheet metal screw 3,5x19-C-H	Vis à tôle 3,5x19-C-H
Art. 5797		**Wasseranschluß**	**Water Plug**	**Prise d'eau aàrienne**
	881-00.004.03	O-Ring 2,6x1,9	O-ring 2,6x1,9	Joint torique 2,6x1,9
	1508-00.600.01	Gehäuse Unterteil f. Art. 1597	Housing bottom part for art. 1597	Carter partie inferieure p. réf. 1597
	1597-00.610.00	Wasseranschluß, kpl. mit Stoppventil	Water connector, cpl.	Départ aérien, cpl.
	1597-00.610.06	O-Ring 21,5x1,5	O-ring 21,5x1,5	Joint torique 21,5x1,5
		Baujahr 1995 – 2005	Year of construction 1995 – 2005	Année de fabrication 1995 – 2005
	1570-00.722.00	Ventilkolben mit O-Ring	Valve piston with O-ring	Piston de soupape avec joint torique
	1594-00.600.47	Deckel, grau	Cover, grey	Couvercle, gris
	1594-00.600.51	Drehknopf	Turning knob	Bouton rotatif
Art. 1321		**GARDENA Pipeline Wasseranschluss**	**GARDENA Pipeline Water Plug**	**GARDENA Pipeline Prise d'eau aàrienne**
		bis Baujahr 1984	until 1984	jusqu'à 1984
Art. 1593		**GARDENA Pipeline Anschlussdose**	**GARDENA Pipeline Connecting Point**	**GARDENA Pipeline Départ enterré**
		Baujahr 1985 – 1989	Year of construction 1985 – 1989	Année de fabrication 1985 – 1989
Art. 1595		**GARDENA Pipeline Wasseranschluss**	**GARDENA Pipeline Water Plug**	**GARDENA Pipeline Prise d'eau aàrienne**
		Baujahr 1985 – 1989	Year of construction 1985 – 1989	Année de fabrication 1985 – 1989
	18300-00.600.16	O-Ring 10,5x2,7	O-ring 10,5x2,7	Joint torique 10,5x2,7
	954-00.102.12	T-Stück, schwarz	T-fitting, black	Pièce en T, noir
	954-00.102.17	Überwurfmutter, schwarz	Union nut, black	Écrou-raccord, noir
	1593-00.600.06	Deckel, rund	Cover, round	Couvercle, rond
	1915-00.600.42	Pipeline-Dichtring 20x2,5	Pipeline washer 20x2,5	Pipeline joint 20x2,5
Art. 8250		**Wassersteckdose**	**Water Connector**	**Prise d'eau enterrée**
		bis Baujahr 2021	until 2021	jusqu'à 2021
1	2722-00.600.06	Abdeckung	Cover	Couvercle
2	2722-00.600.12	Deckel, grau	Cover, grey	Couvercle, gris
3	2722-00.600.16	Sieb	Filter	Filtre
4	18300-00.600.16	O-Ring 10,5x2,7	O-ring 10,5x2,7	Joint torique 10,5x2,7
4-5,11	8250-00.630.00	Hahnstück mit Stoppventil	Tap connector with stop valve	Nez de robinet avec aquastop
8	1550-00.000.11	O-Ring 22,5x2	O-ring 22,5x2	Joint torique 22,5x2
11	964-00.640.00	Sieb, vollst.	Filter, cpl.	Filtre, cpl.
Art. 8266		**Wassersteckdose**	**Water Station**	**Prise d'eau enterrée**
1	2722-00.600.07	Abdeckung	Cover	Couvercle
2	2722-00.600.13	Deckel, grau	Cover, grey	Couvercle, gris
3	2722-00.600.17	Sieb	Filter	Filtre
4	18300-00.600.16	O-Ring 10,5x2,7	O-ring 10,5x2,7	Joint torique 10,5x2,7
4-5,11	8250-00.630.00	Hahnstück mit Stoppventil	Tap connector with stop valve	Nez de robinet avec aquastop
8	1550-00.000.11	O-Ring 22,5x2	O-ring 22,5x2	Joint torique 22,5x2
11	964-00.640.00	Sieb, vollst.	Filter, cpl.	Filtre, cpl.
Art. 8251		**Pipeline Viereckregner**	**Pipeline Oscillating Sprinkler**	**Arroseur oscillant Pipeline**
	8251-00.710.00	Schlauchverbinder 1/2"	Hose connector 1/2"	Raccord de tuyau 1/2"
	18708-00.610.00	Viereckregner, vollst.	Oscillating Sprinkler, cpl.	Arroseurs oscillants, cpl.
Art. 8252		**Pipeline Garten Wasserhahn**	**Pipeline Garden Water Tap**	**Robinet de jardin Pipeline**
	8252-00.620.00	Deckel, vollst.	Cover, assy.	Couvercle, cpl.
	18221-00.600.00	Hahnstück 26,5 mm (G 3/4")	Tap Connector 26,5 mm (G 3/4")	Nez de robinet 26,5 mm (G 3/4")
Art. 8253		**Spiralschlauchbox**	**Spiral Hose Box**	**Prise d'eau avec flexible d'arrosage**
		bis Baujahr 2019	until 2019	jusqu'à 2019
1-4,12,13	8253-00.711.00	Spiralschlauch, kpl.	Sprial hose, cpl.	Tuyau flexible, cpl.
3	4646-00.712.00	Wasserstop 1/2" ohne Klemmmutter	Water stop 1/2"	Aquastop 1/2"
5	8253-00.600.26	Verbinder	Connector	Connecteur
7-9	902-00.100.00	Hahnstück, kpl. 1"	Tap connector, cpl. 1"	Nez de robinet, cpl. 1"
10	8253-00.600.11	Deckel	Cover	Couvercle
11	8253-00.600.06	Abdeckung	Cover	Couvercle
12	4646-00.722.00	Schlauchstück 1/2" ohne Klemmmutter	Hose connector 1/2" without lock nut	Raccord rapide 1/2" sans ecrou de calage
13	4646-00.610.06	Klemmmutter grau	Lock nut	Ecrou de serrage
	1255-00.620.00	Verschlusskappe, kpl.	Sealing cap 1", black	Capuchon de fermeture 1", noire
Art. 8254		**Wasserstecker**	**Water Plug**	**Prise d'eau avec nez de robinet articulé**
	18300-00.600.16	O-Ring 10,5x2,7	O-ring 10,5x2,7	Joint torique 10,5x2,7
	1121-00.600.01	Flachdichtung 25,6/15,6x3 (3/4")	Washer 25,6/15,6x3 (3/4")	Joint plat 25,6/15,6x3 (3/4")
	1122-00.000.01	Flachdichtung 31,5/20x3 (1")	Washer 31,5/20x3 (1")	Joint plat 31,5/20x3 (1")
	1550-00.000.11	O-Ring 22,5x2	O-ring 22,5x2	Joint torique 22,5x2
	8250-00.630.00	Hahnstück mit Stoppventil	Tap connector with stop valve	Nez de robinet avec aquastop
	8254-00.630.00	Winkelhahnstück, kpl.	Angled hose connector	Nez de robinet coudé et articulé
	8254-00.799.00	Spike, vollst.	Spike, cpl.	Pic, cpl.
		Nur die aufgeführten Teile sind lieferbar!	Only the mentioned spare parts are available!	Seules les pièces indiquées sont disponibles!

KEES VAN DER SPEK TUINMACHINES STOLWIJK