SPARE PARTS LIST

HEDGE TRIMMERS/POLE HEDGE TRIMMERS

KERSTMEIER TUINMACHINES ★ STOLWIJK

522 HDR60 X, 522 HDR75 X

A **522HDR60X, 522HDR75X**
STARTER

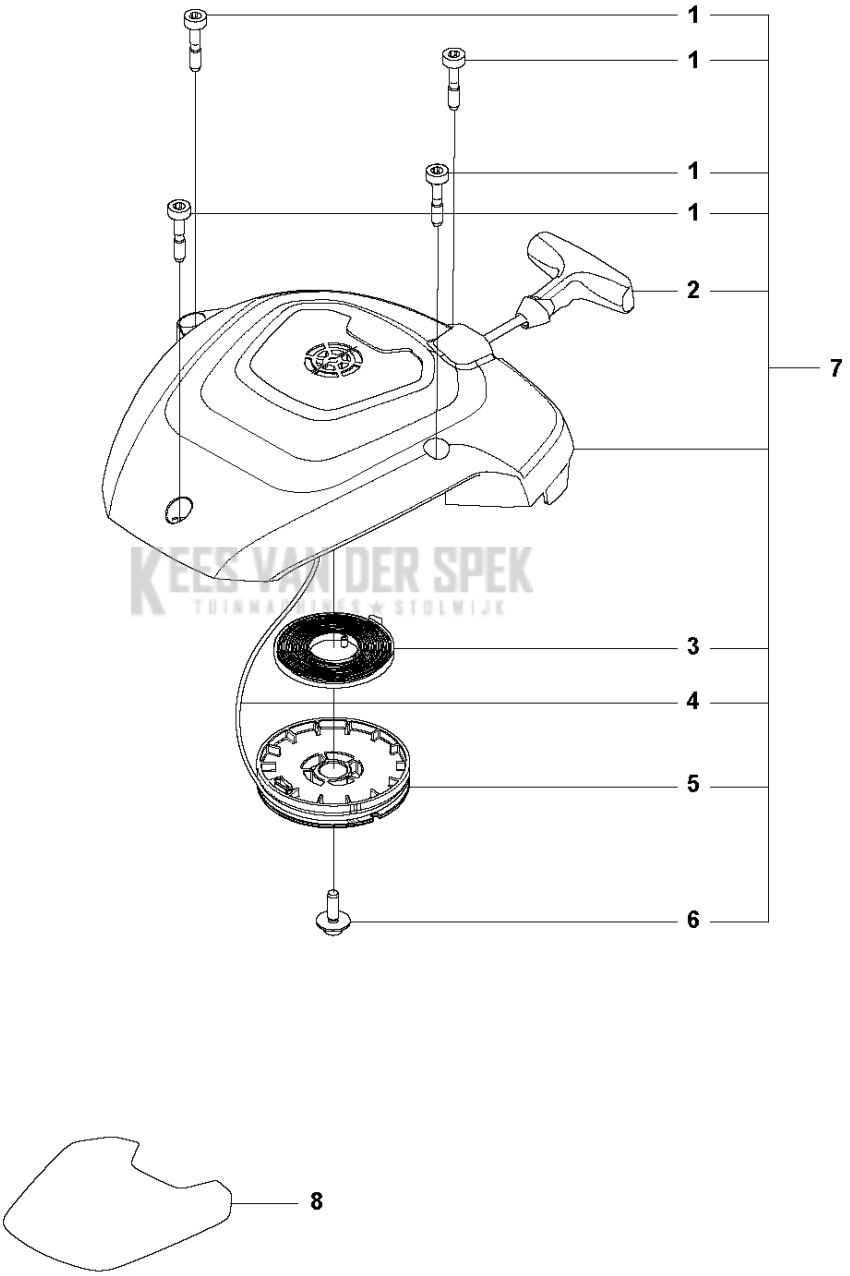

KEES VAN DER SPEK
TUINMACHINES STOLWIJK

Referentie	Onderdeel nr	Omschrijving	Opmerking	Aantal	KIT
1	504 08 80-01	SCHROEF ITXSCM		4	7
2	575 48 95-01	STARTHANDVAT		1	7
3	575 89 64-01	VEER		1	7
4	574 28 69-02	STARTKOORD		1	7
5	590 04 90-01	KOORDSCHIJF		1	7
6	577 22 61-02	SCREW ITXSCT		1	7
7	597 02 89-01	STARTER COMPL.		1	
8	593 88 89-01	PLAATJE	522HDR60X	1	
8	593 88 89-03	PLAATJE	522HDR75X	1	

KEES VAN DER SPEK
TUINMACHINES ★ STOLWIJK

B **522HDR60X, 522HDR75X**
CYLINDER COVER

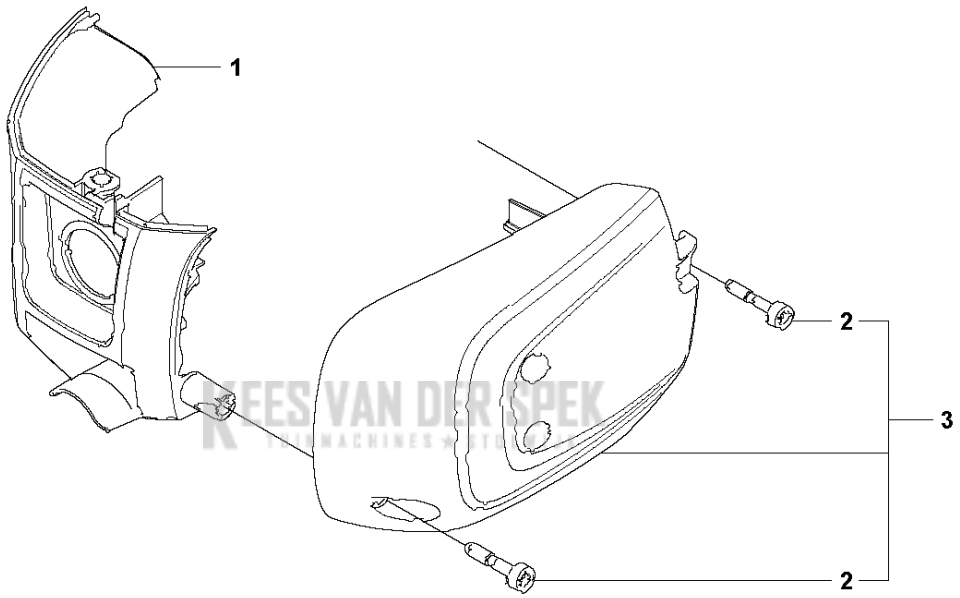

REES VAN DER SPEK

Referentie	Onderdeel nr	Omschrijving	Opmerking	Aantal	KIT
1	590 04 99-01	CILINDERDEKSEL		1	
2	504 08 80-01	SCHROEF ITXSCM		2	3
3	597 02 06-01	HITTEBESCHERMING		1	

KEES VAN DER SPEK
TUINMACHINES ★ STOLWIJK

C 522HDR60X, 522HDR75X CARBURETOR & AIRFILTER

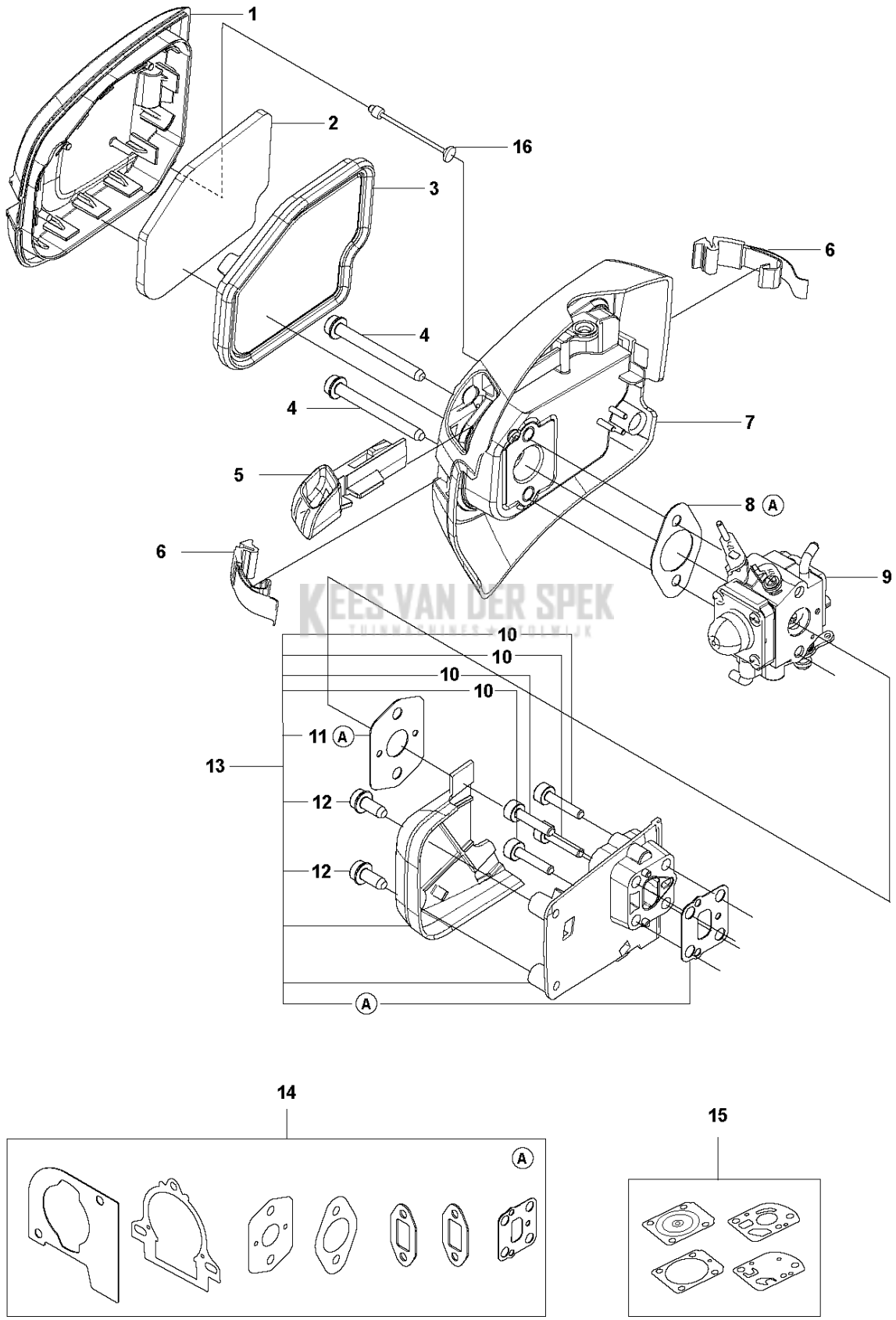

KEES VAN DER SPEK
TUINMACHINES & TOEBEHOEREN

Referentie	Onderdeel nr	Omschrijving	Opmerking	Aantal	KIT
1	590 04 78-01	FILTERDEKSEL		1	
2	590 04 80-01	LUCHTFILTER		1	
3	590 04 05-01	FILTER		1	
4	573 92 58-02	SCREW ITXSCFT		2	
5	590 04 16-01	CHOKE		1	
6	503 74 01-02	SNAPSLUITING		2	
7	590 04 76-01	FILTERHOUDER COMPL.		1	
8	577 88 24-02	PAKKING		1	13
9	596 65 83-01	CARBURATEUR		1	
10	525 76 09-04	SCHROEF ITXSCM		4	12
11	525 54 85-01	PAKKING		1	12, 13
12	573 92 58-05	SCREW ITXSCFT		2	12
13	597 02 90-01	VERDEELSTUK		1	
14	597 02 10-01	PAKKINGSET		1	
15	588 98 60-01	CARBURETTOR KIT	CARBURETTOR	1	
16	590 74 01-01	SNAPSLUITING		1	

KEES VAN DER SPEK
TUINMACHINES ★ STOLWIJK

D **522HDR60X, 522HDR75X**
FUEL TANK

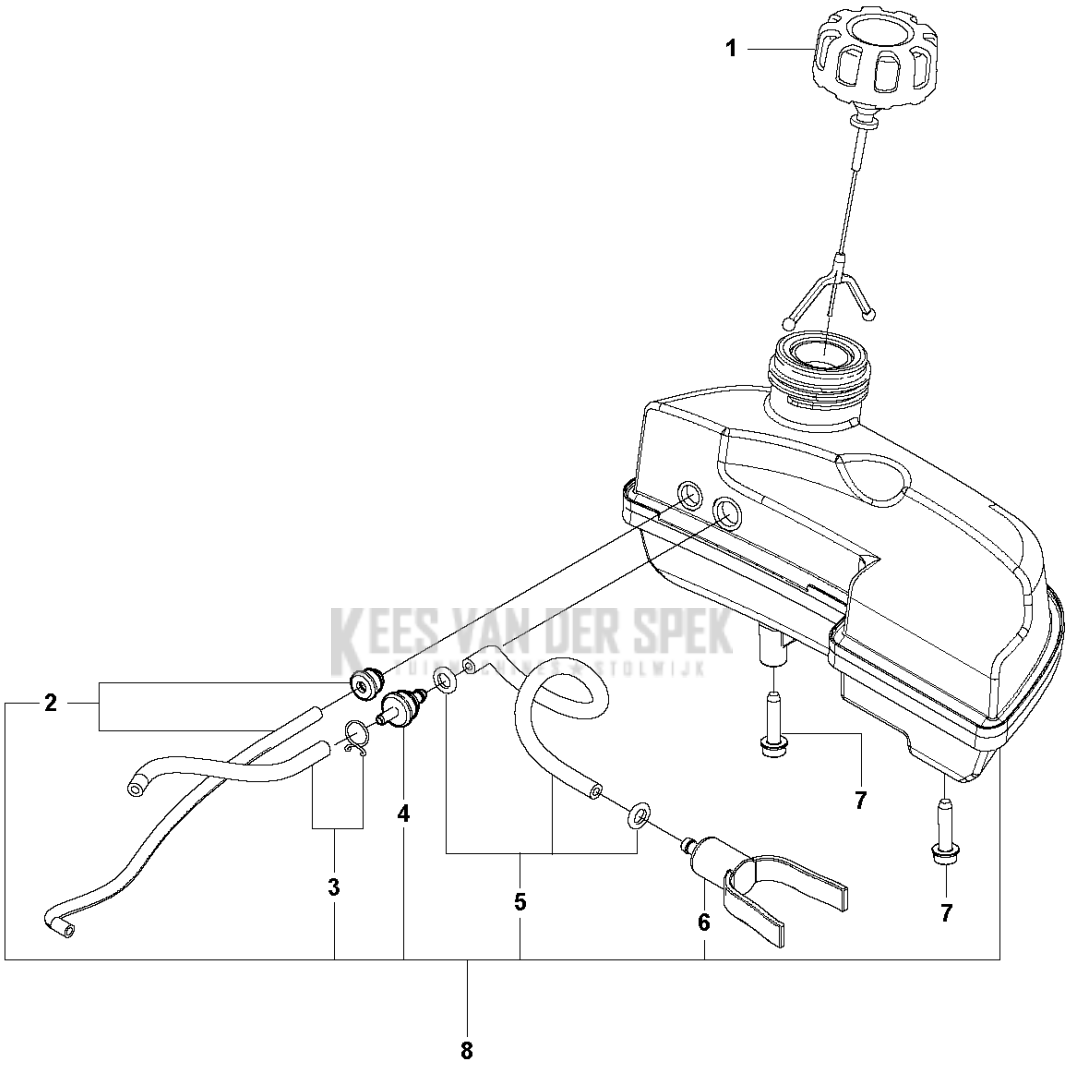

KEES VAN DER SPEK

Referentie	Onderdeel nr	Omschrijving	Opmerking	Aantal	KIT
1	590 32 46-01	TANKDEKSEL COMPL.		1	
2	597 02 12-01	SLANGENSET		1	8
3	597 02 13-01	SLANGENSET		1	8
4	578 29 56-01	SLANGNIPPEL		1	8
5	597 02 14-01	SLANGENSET		1	8
6	574 60 39-01	BRANDSTOFFILTER		1	8
7	521 51 81-01	SCREW		2	
8	597 02 15-01	FUEL TANK KIT		1	

KEES VAN DER SPEK
TUINMACHINES ★ STOLWIJK

E **522HDR60X, 522HDR75X**
IGNITION SYSTEM

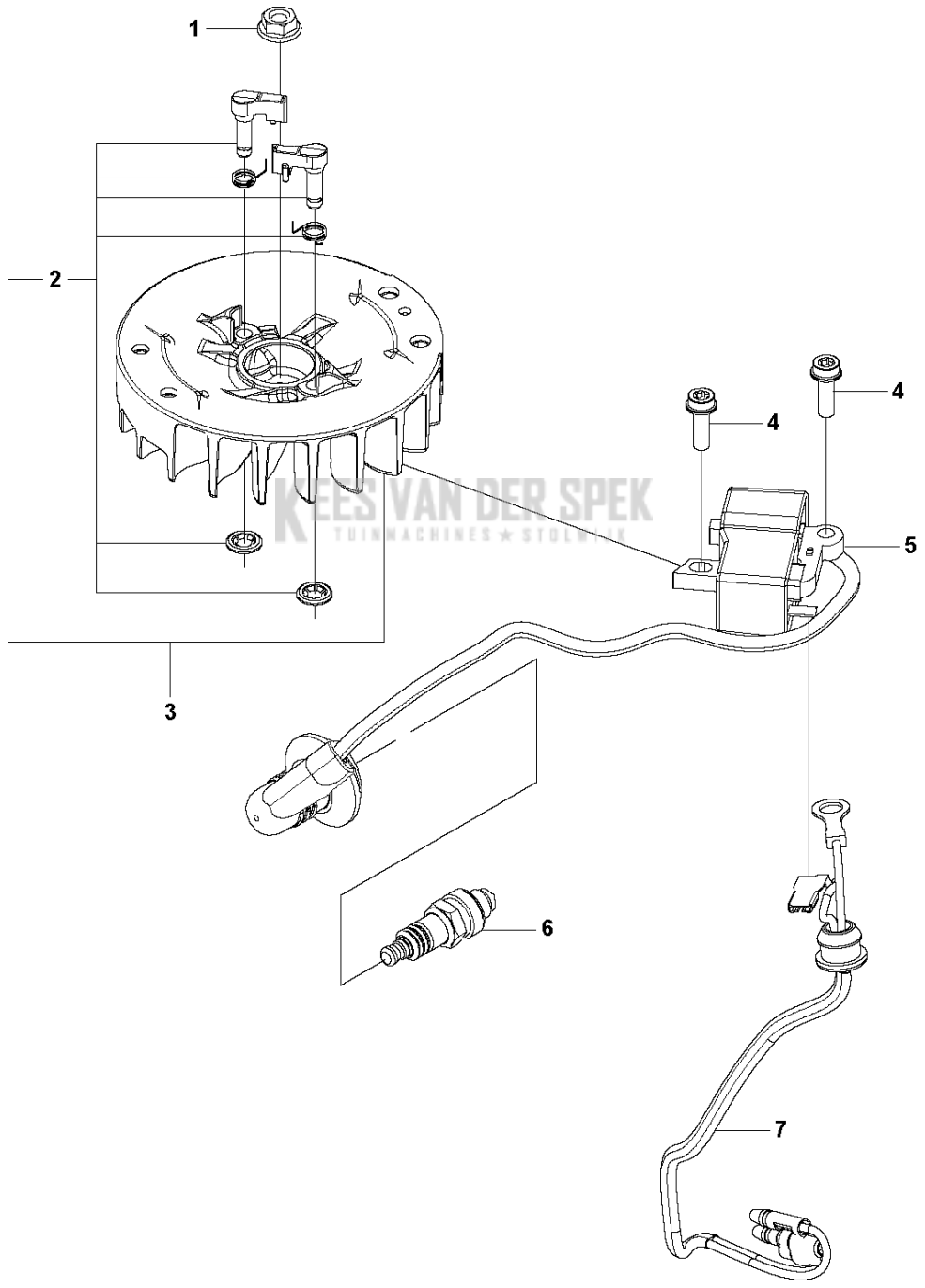

KEES VAN DER SPEK
TUINMACHINES ★ STOLWIJK

Referentie	Onderdeel nr	Omschrijving	Opmerking	Aantal	KIT
1	731 71 16-51	HEXAGON NUT FLANGE		1	
2	597 02 93-01	SCREW KIT		1	3
3	525 73 95-01	VLIEGWIEL COMPL.		1	
4	525 75 51-01	SCHROEF ITXSCFM		2	
5	585 07 40-02	ONTSTEKING MODULE		1	
6	503 23 54-01	BOUGIE		1	
7	574 48 89-04	KORTSLUITKABEL		1	

KEES VAN DER SPEK
TUINMACHINES ★ STOLWIJK

F **522HDR60X, 522HDR75X**
MUFFLER

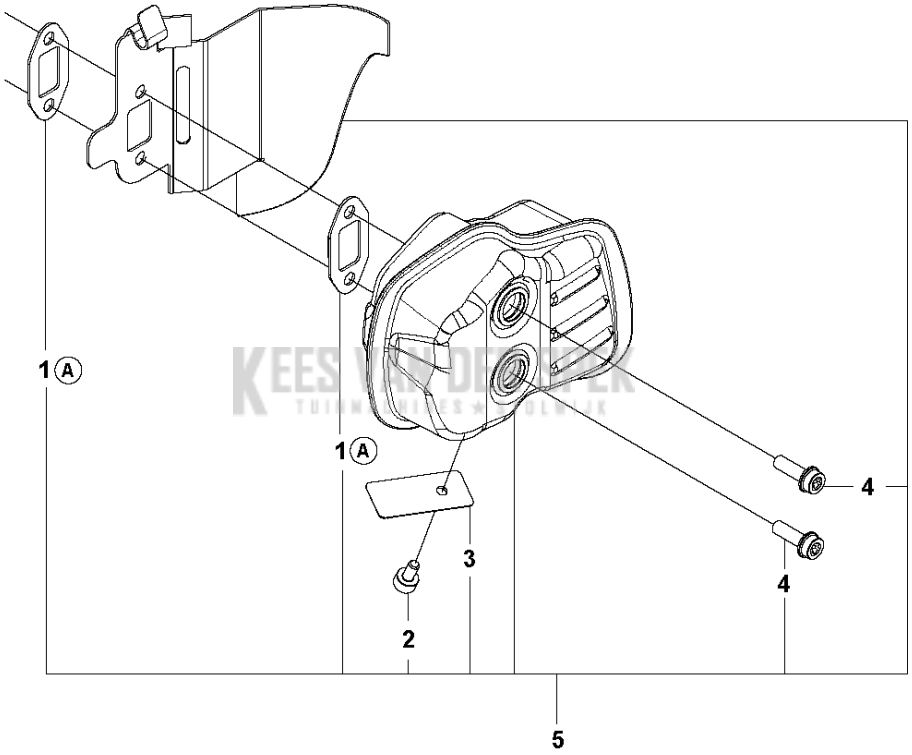

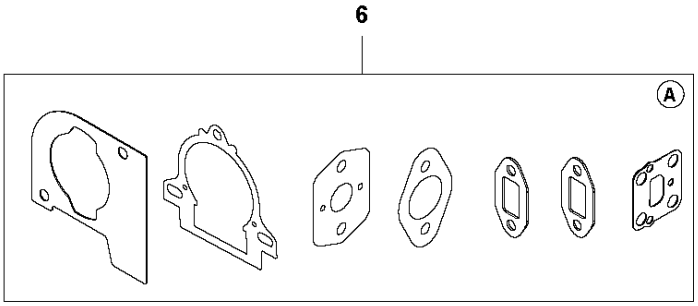

Referentie	Onderdeel nr	Omschrijving	Opmerking	Aantal	KIT
1	522 99 73-01	PAKKING		2	5, 6
2	504 08 79-01	SCHROEF ITXSCM		1	5
3	525 74 16-01	VONKENVANGER		1	5
4	525 75 51-01	SCHROEF ITXSCFM		2	5
5	593 87 64-01	GELUIDDEMPER COMPL.		1	
6	597 02 10-01	PAKKINGSET		1	

KEES VAN DER SPEK
TUINMACHINES ★ STOLWIJK

G 522HDR60X, 522HDR75X CYLINDER & PISTON

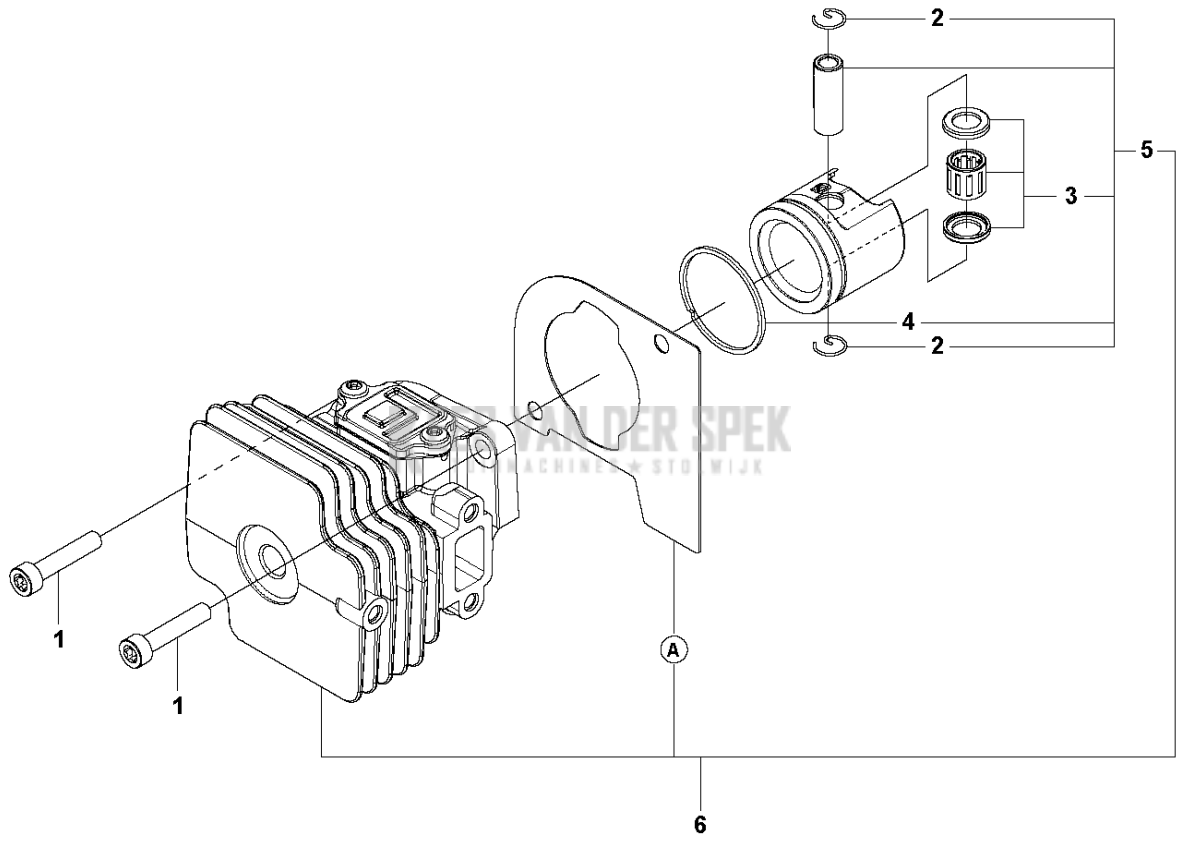

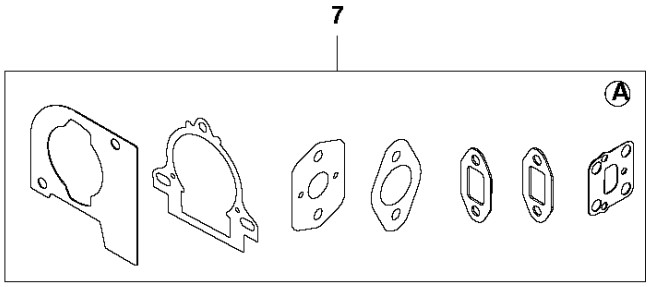

Referentie	Onderdeel nr	Omschrijving	Opmerking	Aantal	KIT
1	525 82 50-01	SCHROEF ITXSCM		2	
2	737 44 08-00	BORGCLIP		2	5, 6
3	597 29 22-01	LAGERSET		1	5, 6
4	505 15 58-02	ZUIGERVEER		1	5, 6
5	510 22 36-04	ZUIGER COMPL.		1	6
6	597 02 44-01	CILINDER COMPL.		1	
7	597 02 10-01	PAKKINGSET		1	

KEES VAN DER SPEK
TUINMACHINES ★ STOLWIJK

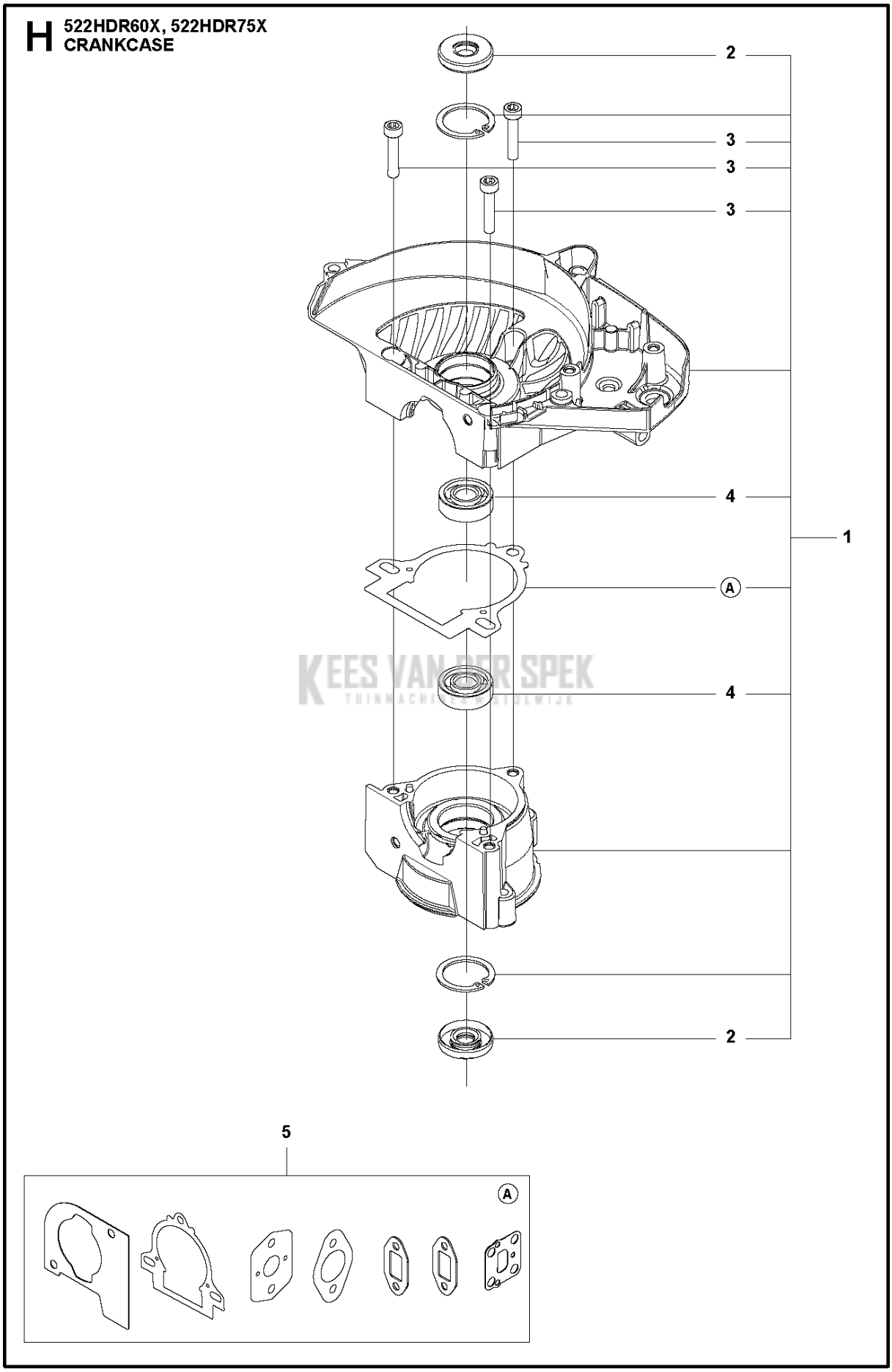

KEES VAN DER SPEK
TUINMACHINESPECIALISTEN

Referentie	Onderdeel nr	Omschrijving	Opmerking	Aantal	KIT
1	597 02 36-01	CARTER COMPL.		1	
2	525 63 73-01	SEALING RING		2	1
3	525 82 50-01	SCHROEF ITXSCM		3	1
4	525 72 84-01	KOGELLAGER		2	1
5	597 02 10-01	PAKKINGSET		1	

KEES VAN DER SPEK
TUINMACHINES ★ STOLWIJK

522HDR60X, 522HDR75X
CRANK SHAFT

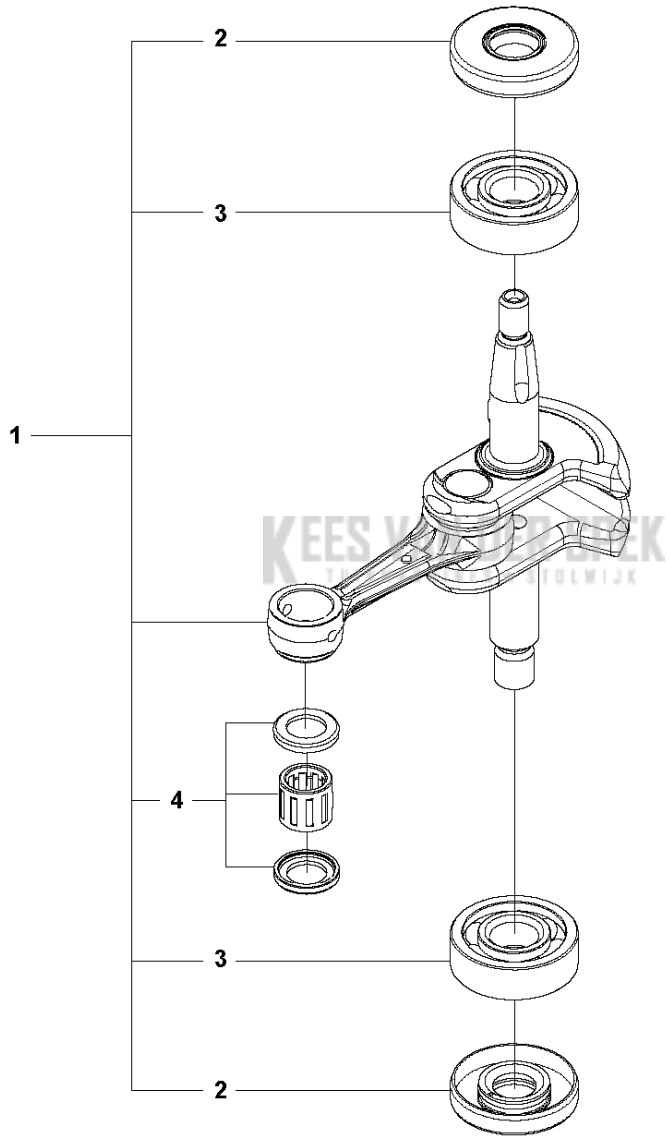

Referentie	Onderdeel nr	Omschrijving	Opmerking	Aantal	KIT
1	577 67 00-02	CRANKSHAFT KIT		1	
2	525 63 73-01	SEALING RING		2	1
3	525 72 84-01	KOGELLAGER		2	1
4	597 29 22-01	LAGERSET		1	1

KEES VAN DER SPEK
TUINMACHINES ★ STOLWIJK

J **522HDR60X, 522HDR75X**
HANDLE

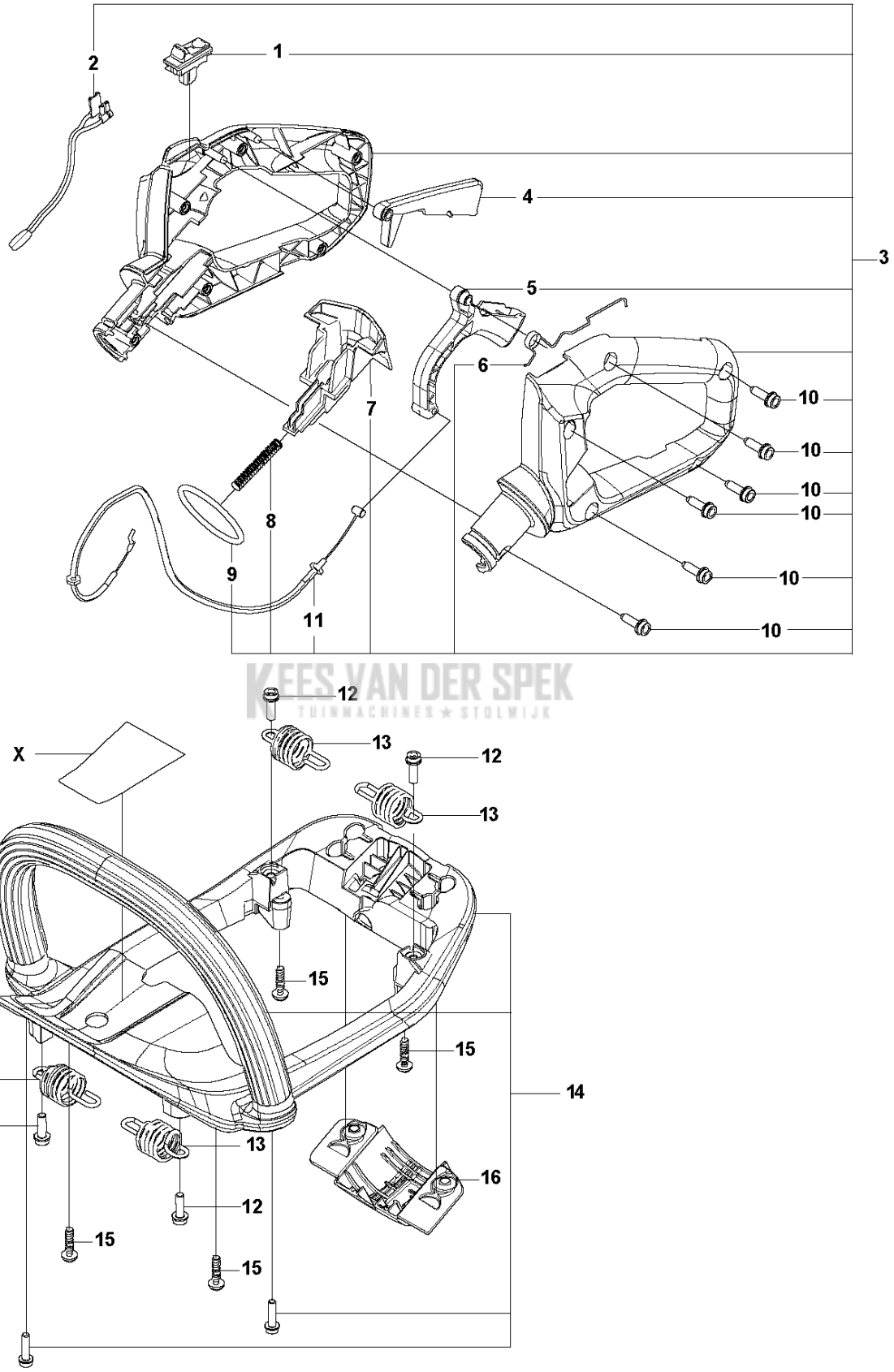

KEES VAN DER SPEK
TUINMACHINES ★ STOLWIJK

Referentie	Onderdeel nr	Omschrijving	Opmerking	Aantal	KIT
1	537 41 90-01	SCHAKELAAR		1	3
2	574 48 88-06	KORTSLUITKABEL		1	3
3	597 02 40-01	ACHTER HANDGREEP		1	
4	580 27 68-01	GASVERGRENDELING		1	3
5	590 05 76-01	GASHEVEL		1	3
6	590 68 66-01	VEER		1	3
7	590 05 77-01	BORGKNOP		1	3
8	504 08 98-02	RETOURVEER		1	3
9	575 23 20-02	O-RING		1	3
10	573 92 58-01	SCREW ITXSCFT		6	3
11	575 57 21-02	GASKABEL COMPL.		1	3
12	525 75 51-01	SCHROEF ITXSCFM		4	
13	590 64 77-01	VEER		4	
14	597 02 41-01	VOORSTEBEUGEL COMPL.		1	
15	521 51 81-01	SCREW		4	
16	591 15 69-01	BESCHERMING		1	

KEES VAN DER SPEK
TUINMACHINES ★ STOLWIJK

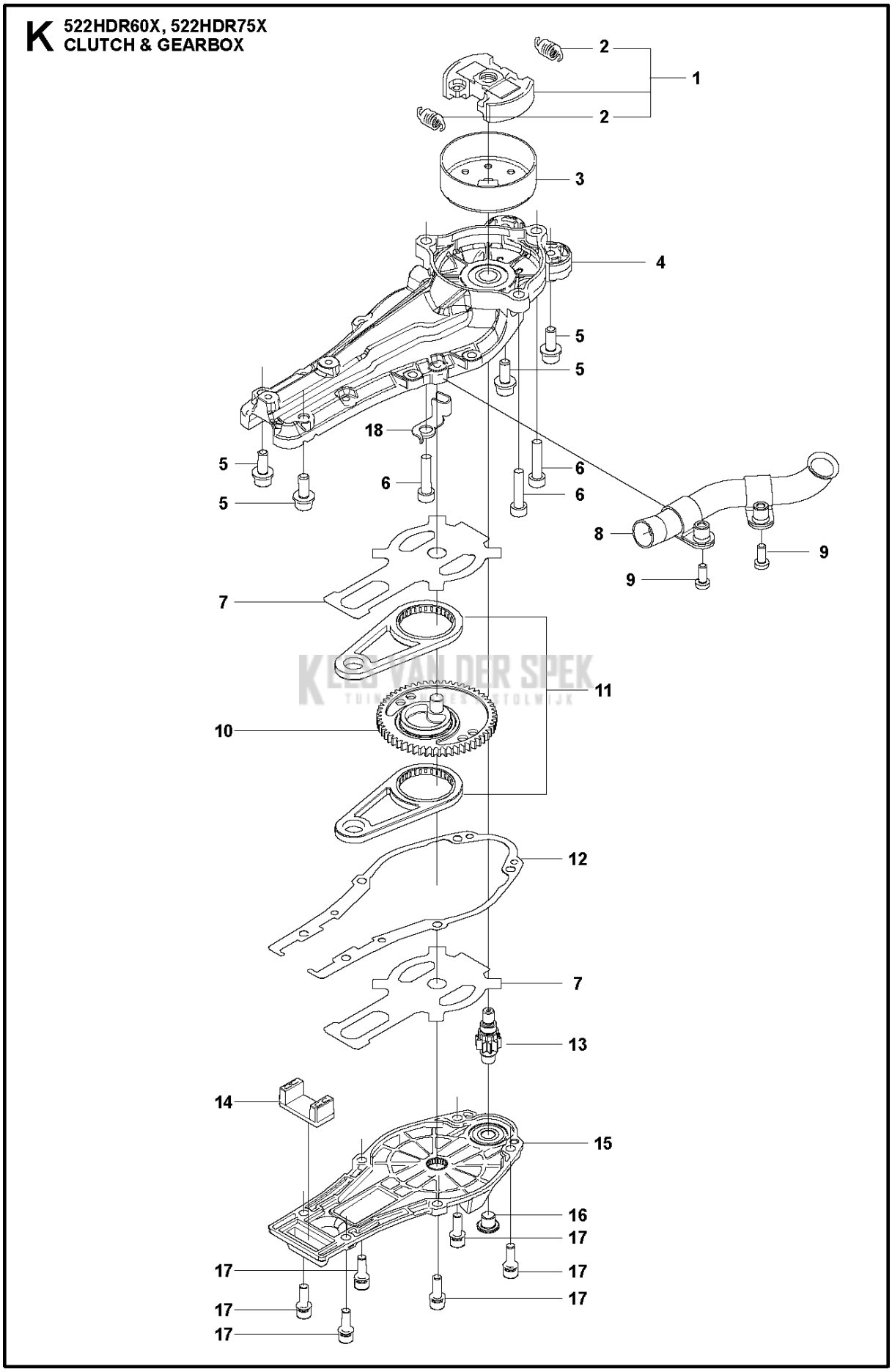
K 522HDR60X, 522HDR75X
CLUTCH & GEARBOX
1
2
2
3
4
5
5
5
5
6
6
6
7
7
8
9
9
10
11
12
13
14
15
16
17
17
17
17
17
18

Referentie	Onderdeel nr	Omschrijving	Opmerking	Aantal	KIT
1	582 19 31-01	KOPPELING COMPL.		1	
2	590 81 96-01	KOPPELINGSVEER		2	1
3	590 53 64-02	KOPPELINGSTROMMEL		1	
4	597 37 17-01	VERSNELLINGSBAKHUIS COMPL.		1	
5	576 59 08-01	BOUT		4	
6	544 21 84-03	SCHROEF ITXSCM		3	
7	590 53 69-01	PLAAT		2	
8	591 04 69-01	UITLAATPIJP COMPL.		1	
9	525 75 51-01	SCHROEF ITXSCFM		2	
10	593 65 14-01	VERSNELLING		1	
11	597 02 17-01	STANG		1	
12	590 53 77-01	PAKKING		1	
13	590 53 66-01	VERSNELLING		1	
14	590 53 71-01	AFDICHTING		1	
15	597 37 18-01	VERSNELLINGSBAKHUIS COMPL.		1	
16	590 64 94-01	SCREW PLUG		1	
17	575 70 10-01	SCREW		6	
18	593 82 11-01	KABELHOUDER		1	

KEES VAN DER SPEK
TUINMACHINES ★ STOLWIJK

L **522HDR60X, 522HDR75X**
CUTTING EQUIPMENT

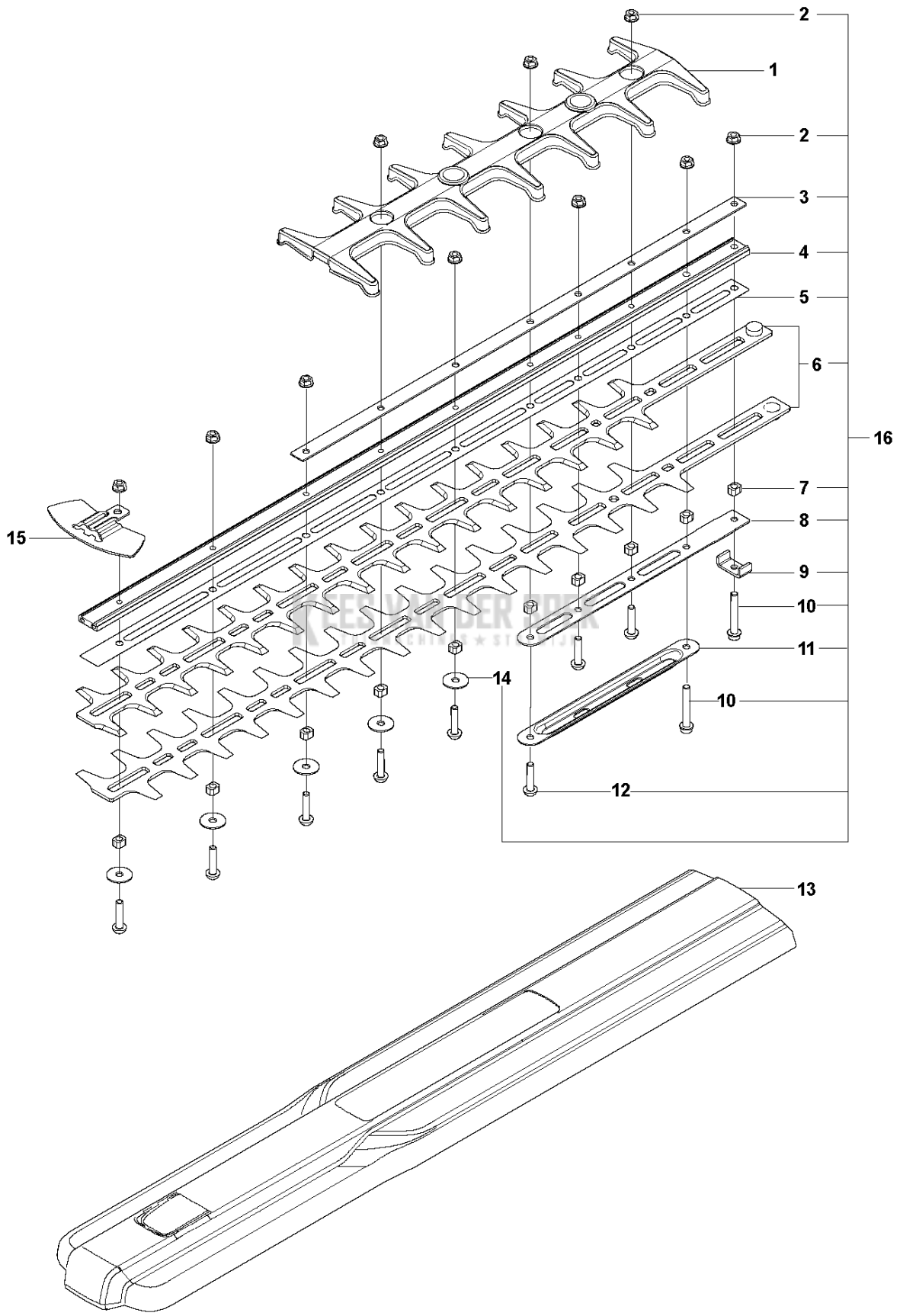

Referentie	Onderdeel nr	Omschrijving	Opmerking	Aantal	KIT
1	598 77 60-01	BESCHERMSTANG		1	
2	592 75 13-01	MOER	522HDR60X	10	16
2	592 75 13-01	MOER	522HDR75X	12	16
3	592 84 87-01	ZAAGBLADPLAAT		1	16
4	590 32 71-01	ZAAGBLAD	522HDR60X	1	16
4	590 32 71-02	ZAAGBLAD	522HDR75X	1	16
5	590 32 75-01	SLIJTPLAAT	522HDR60X	1	16
5	590 32 76-01	SLIJTPLAAT	522HDR75X	1	16
6	597 02 19-01	BLADE KIT	522HDR60X	1	16
6	597 02 21-01	BLADE KIT	522HDR75X	1	16
7	592 65 43-01	AFSTANDRING	522HDR60X	10	16
7	592 65 43-01	AFSTANDRING	522HDR75X	12	16
8	590 32 82-01	ZAAGBLADPLAAT	522HDR60X	1	16
8	590 32 83-01	ZAAGBLADPLAAT	522HDR75X	1	16
9	590 33 93-01	BEVESTIGING		1	16
10	525 75 51-09	SCHROEF ITXSCFM		2	16
11	592 88 94-01	ZAAGBLADPLAAT		1	16
12	592 73 25-01	SCREW	522HDR60X	8	16
12	592 73 25-01	SCREW	522HDR75X	10	16
13	590 65 14-01	TRANSPORTBESCHERMING	522HDR60X	1	
13	590 65 14-03	TRANSPORTBESCHERMING	522HDR75X	1	
14	592 73 81-01	RING		5	16
15	590 71 26-01	BESCHERMING		1	
16	597 25 43-02	MAAIDEKKIT	522HDR60X	1	
16	597 25 43-03	MAAIDEKKIT	522HDR75X	1	

KEES VAN DER SPEK
TUINMACHINES ★ STOLWIJK

M 522HDR60X, 522HDR75X ACCESSORIES

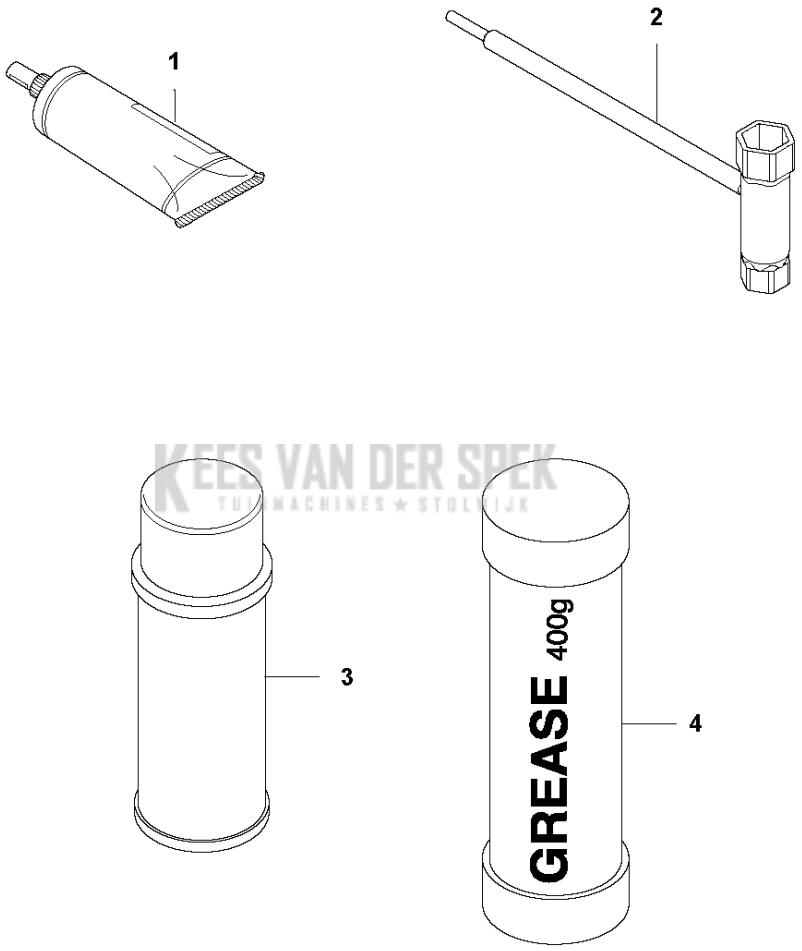

KEES VAN DER SPEK TUINMACHINES ★ STOLWIJK

Referentie	Onderdeel nr	Omschrijving	Opmerking	Aant KIT al
1	587 29 99-01	VET		1
2	575 73 82-01	COMBINATIESLEUTEL		1
3	544 14 21-01	VET	UL21	1
4	588 81 48-01	VET		1

KEES VAN DER SPEK
TUINMACHINES ★ STOLWIJK