Husqvarna
READY WHEN YOU ARE

HUSQVARNA - SPARE PARTS CATALOG

BRUSHCUTTERS/CLEARING SAWS: HUSQVARNA 535IRXT

KEES VAN DER SPEK
TUINMACHINES ★ STOLWIJK

Sparepartslist

SPAREPARTSLIST

BRUSHCUTTERS/CLEARING SAWS

HUSQVARNA 535IRXT

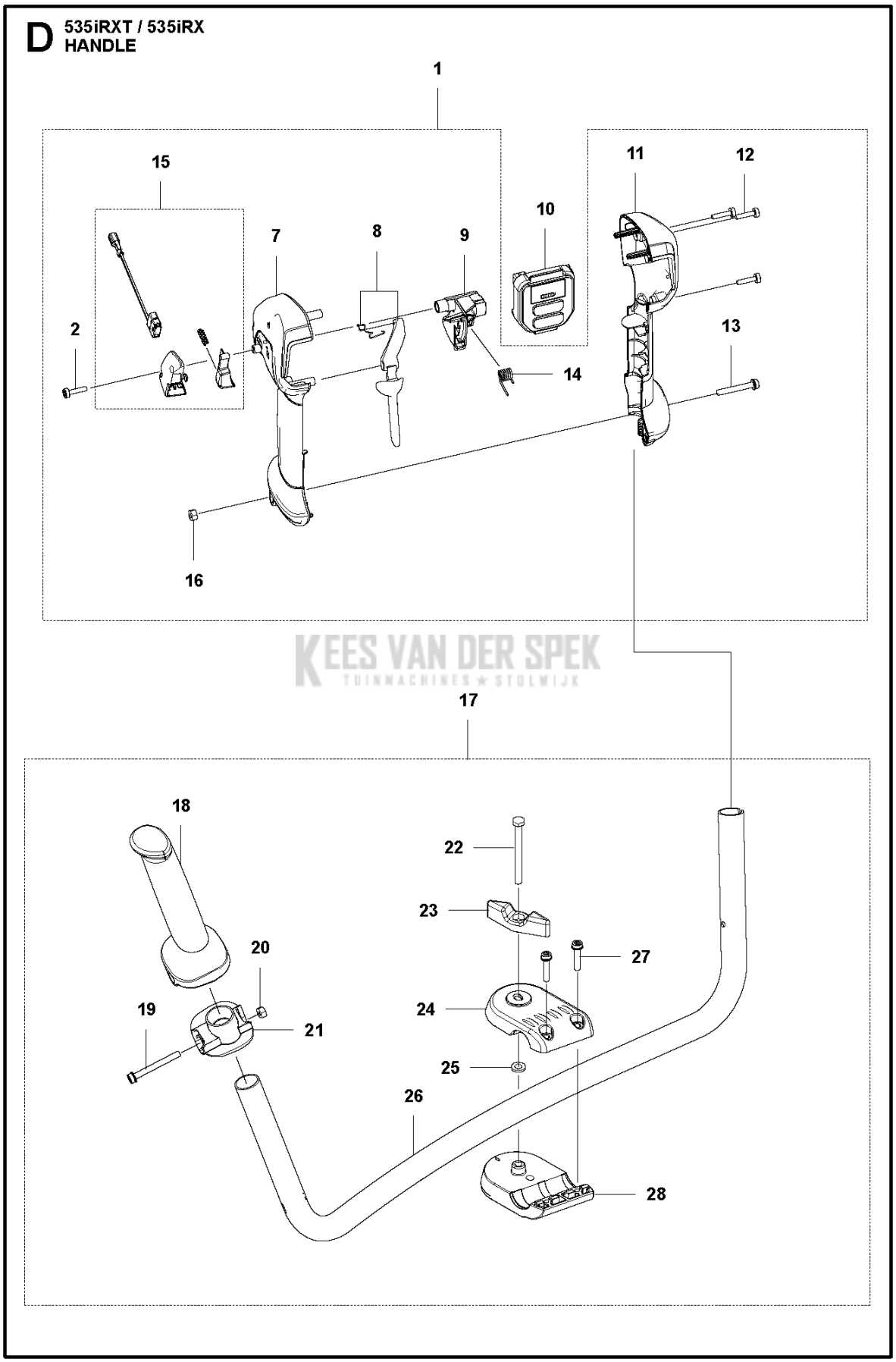

KEES VAN DER SPEK
TUINMACHINES ★ STOLWIJK

PXM_REF	PXM_ PARTNO	DESCRIPTION	PXM_REMARK	QTY	
1	596901601	HENDEL	iRX	1	
1	596914401	HENDEL	iRXT	1	
2	580292901	SCREW ITXSCT		1	1
7	593165401	HANDGREEPHELFT	iRX	1	1
7	593165402	HANDGREEPHELFT	iRXT	1	1
8	598721501	GASVERGRENDELING		1	1
9	593044301	THROTTLE CONTROL ASSY		1	1
10	593841201	CONTROLE PANEEL	PNC 967 85 06-02&-03 w/o Bluetooth	1	
10	593841101	CONTROLE PANEEL	PNC 967 85 06-01	1	
11	593165501	HANDGREEPHELFT		1	1
12	580292901	SCREW ITXSCT		3	1
13	525755109	SCHROEF ITXSCFM		1	1
14	593838601	VEER		1	1
15	593841302	BUTTON ASSY	iRXT only	1	1
16	503221012	ZESKANT MOER		1	1
17	593624001	STUUR COMPL.		1	
18	537172803	HENDEL		1	17
19	525755106	SCHROEF ITXSCFM		1	17
20	731231401	ZESKANT MOER		1	17
21	537172902	BEVESTIGING		1	17
22	725238381	SCHROEF EHHM		1	17
23	502203801	KNOP		1	17
24	582761203	STUURHOUDER		1	17
25	502282101	RING		1	17
26	593054301	STUUR		1	17
27	525755202	SCHROEF ITXSCFM		2	17
28	582762303	STUURHOUDER		1	17

KEES VAN DER SPEK
TUINMACHINES ★ STOLWIJK

K **535iRXT / 535iRX**
BALANCE 55 & 35 HARNESS

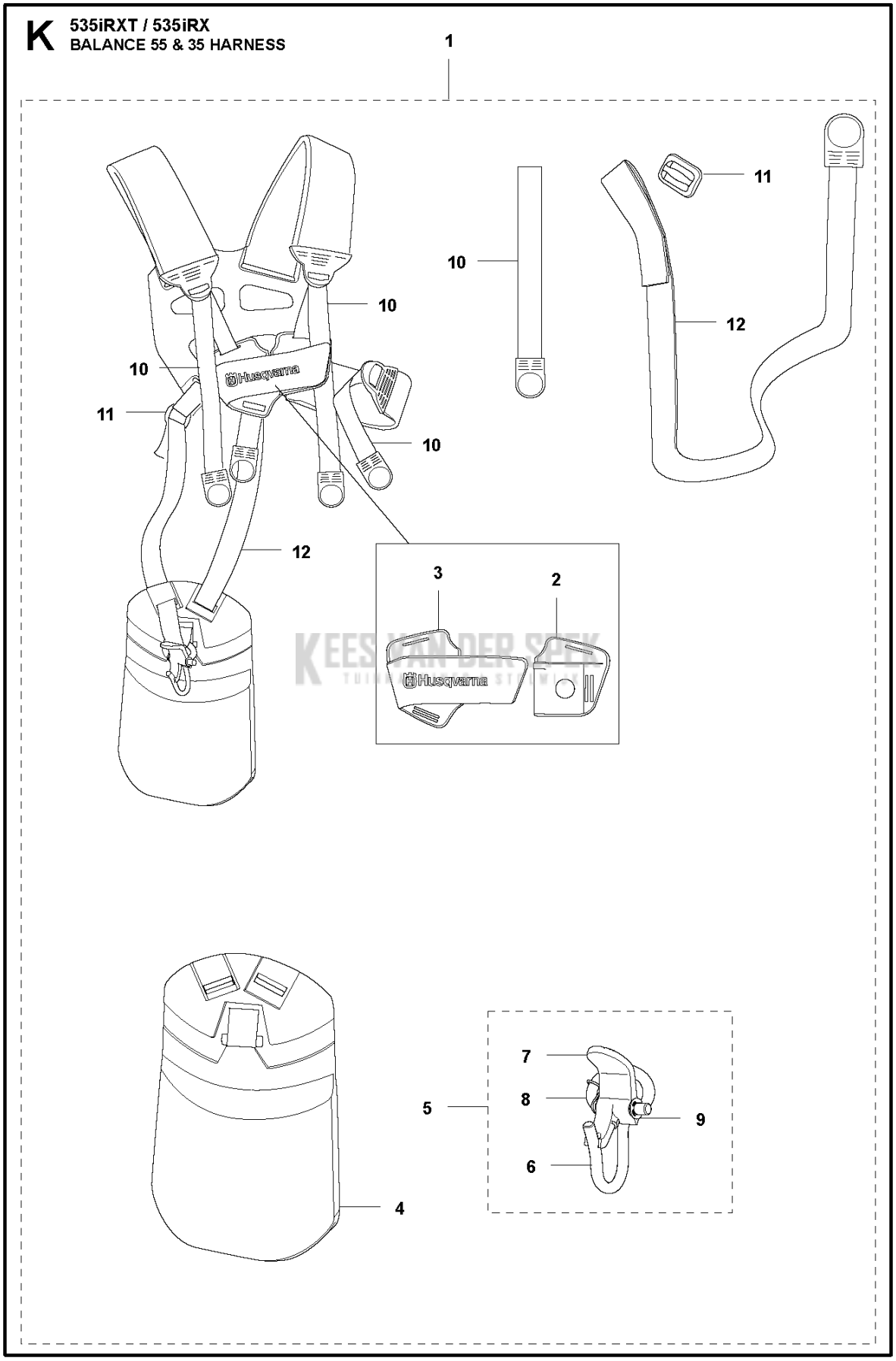

KEES VAN DER SPEK

PXM_REF	PXM_ PARTNO	DESCRIPTION	PXM_REMARK	QTY	
1	537275701	DRAAGSTEL	PNC 967 85 06-03	0	
1	537275704	DRAAGSTEL	PNC 967 85 06-02, US	0	
2	537288301	GESP		0	1
3	537288401	GESP		0	1
4	537275901	HEUPKUSSEN		0	1
5	502022801	HAAK		0	1
6	502022902	HAAK		0	1,5
7	502023002	SLOT		0	1,5
8	502023801	VEER		0	1,5
9	735310920	E-CLIP		0	1,5
10	503996101	BAND		0	1
11	537287001	GESP		0	1
12	503996103	BAND		0	1

KEES VAN DER SPEK
TUINMACHINES ★ STOLWIJK

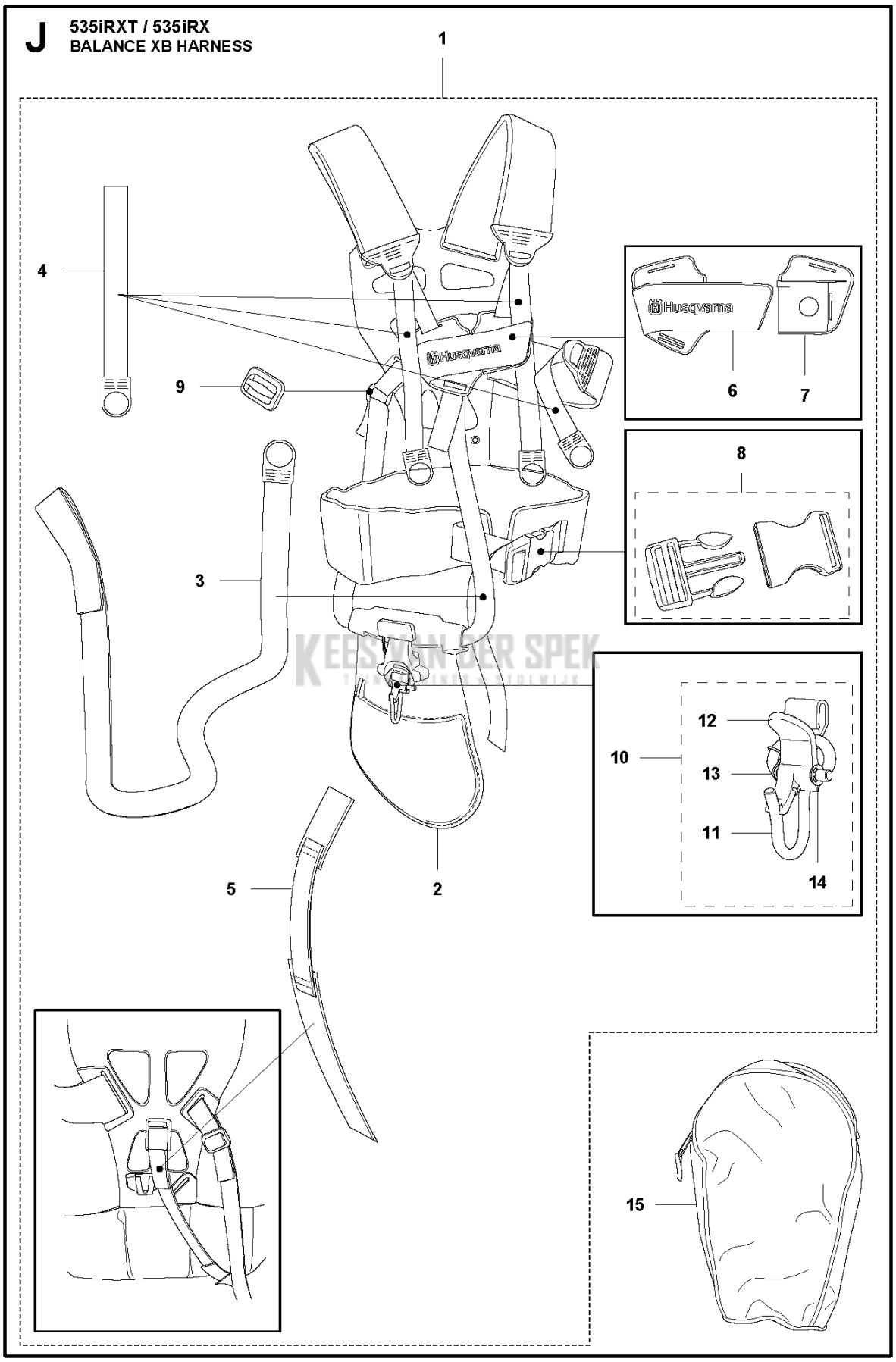

KEESVAN DER SPEK

PXM_REF	PXM_ PARTNO	DESCRIPTION	PXM_REMARK	QTY	
1	597469301	DRAAGSTEL		1	
1	505406201	DRAAGSTEL	US	1	
2	544901701	HEUPKUSSEN		1	1
3	503996103	BAND		1	1
4	503996101	BAND		3	1
5	537153501	SPANBAND		1	1
6	537288401	GESP		1	1
7	537288301	GESP		1	1
8	537331501	GESP		1	1
9	537287001	GESP		1	1
10	544960702	OPHANGHAAK		1	1
11	502022902	HAAK		1	1, 10
12	502023002	SLOT		1	1, 10
13	586341001	VEER		1	1, 10
14	735310920	E-CLIP		1	1, 10
15	537306601	TAS	Triobalance Tool bag	1	

KEES VAN DER SPEK
TUINMACHINES ★ STOLWIJK

C 535iRXT / 535iRX SUSPENSION

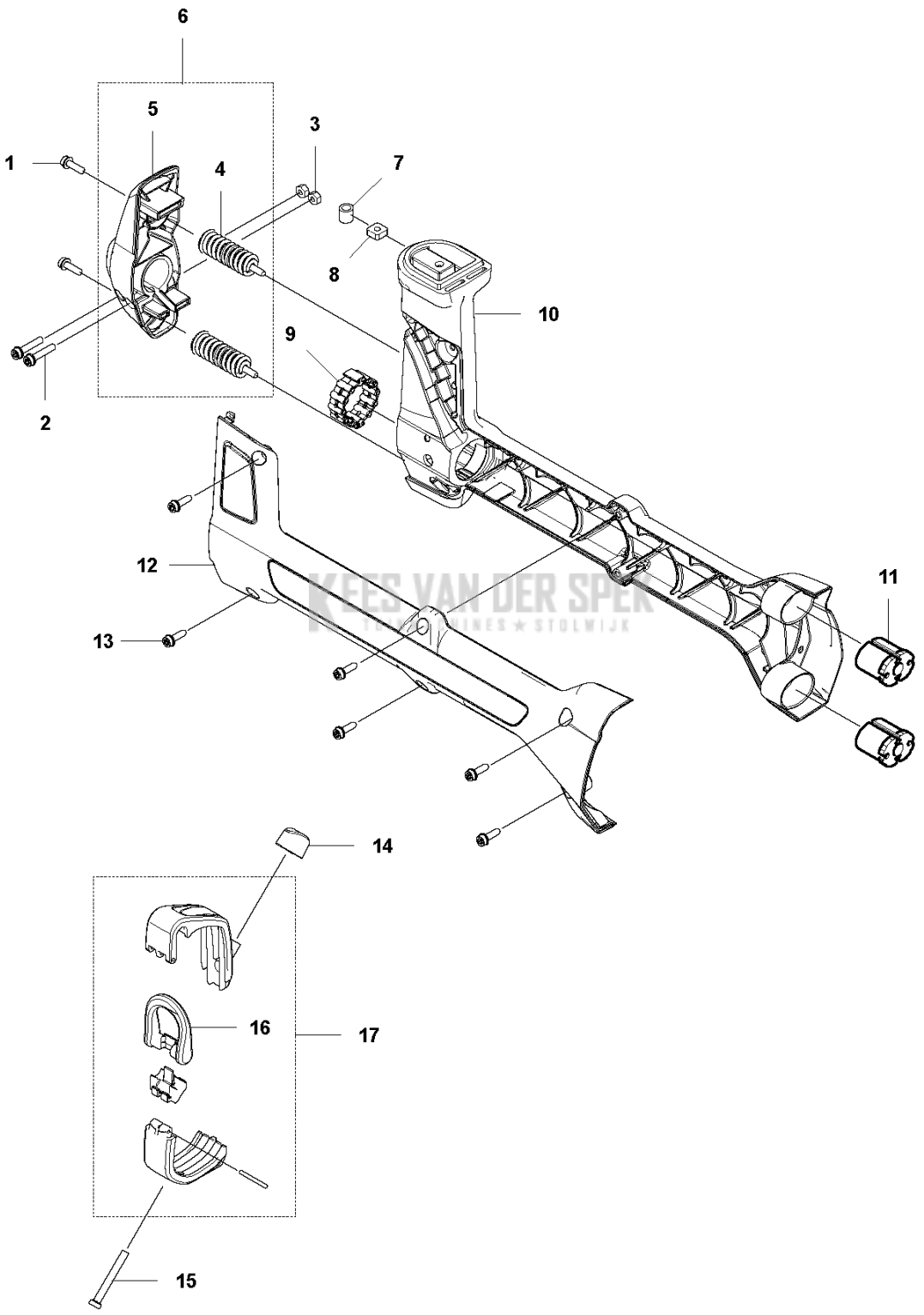

KEES VAN DER SPEK TUINMACHINES ★ STOLWIJK

PXM_REF	PXM_ PARTNO	DESCRIPTION	PXM_REMARK	QTY	
1	525755101	SCHROEF ITXSCFM		2	
2	525755104	SCHROEF ITXSCFM		2	
3	503221012	ZESKANT MOER		2	
4	588829901	AV ELEMENT		2	6
5	591373501	HOUDER		1	6
6	596902101	HOLDER KIT		1	
7	503857301	DEKSEL		1	
8	502197101	MOER 4-KANT		1	
9	591365901	BEGRENZINGS LIMITER		1	
10	591190801	OPHANGING		1	
11	510208701	AV ELEMENT		2	
12	591359601	SLIJTBESCHERMING		1	
13	573925801	SCREW ITXSCFT		6	
14	537130402	KNOP		1	
15	725234051	SCHROEF EHHM		1	
16	537350101	LUS		1	17
17	591457801	LUS		1	

KEES VAN DER SPEK
TUINMACHINES ★ STOLWIJK

H 535iRXT / 535iRX ACCESSORIES

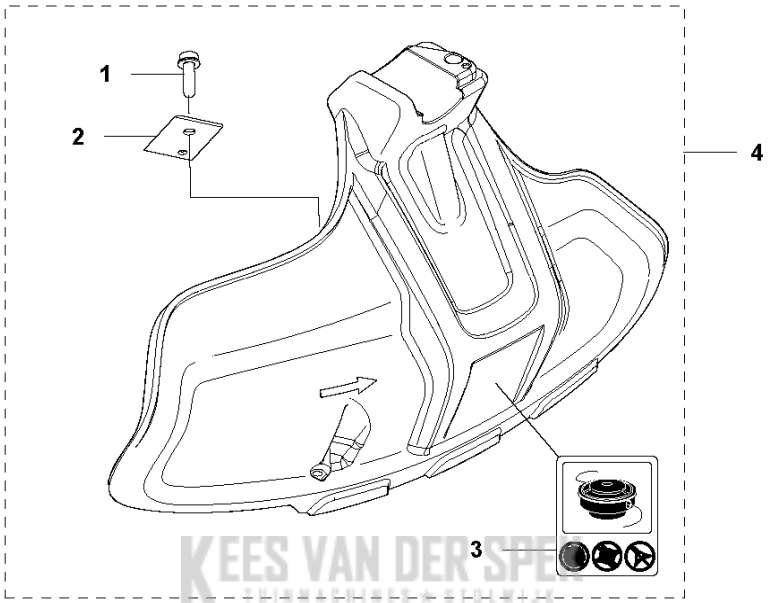

KEES VAN DER SPEK

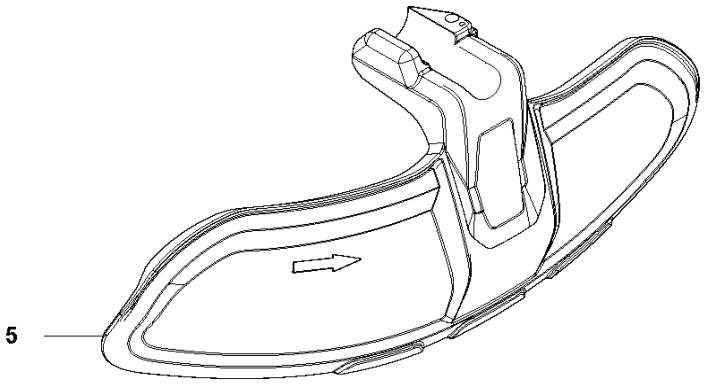

PXM_REF	PXM_ PARTNO	DESCRIPTION	PXM_REMARK	QTY	
1	576275601	SCREW ITXSCFT		1	4
2	503798801	MES		1	4
3	503742901	STICKER		1	4
4	590880101	TRIMMER BESCHERMER		1	
5	590880001	ZAAGBLADBESCHERMING		1	

KEES VAN DER SPEK
TUINMACHINES ★ STOLWIJK

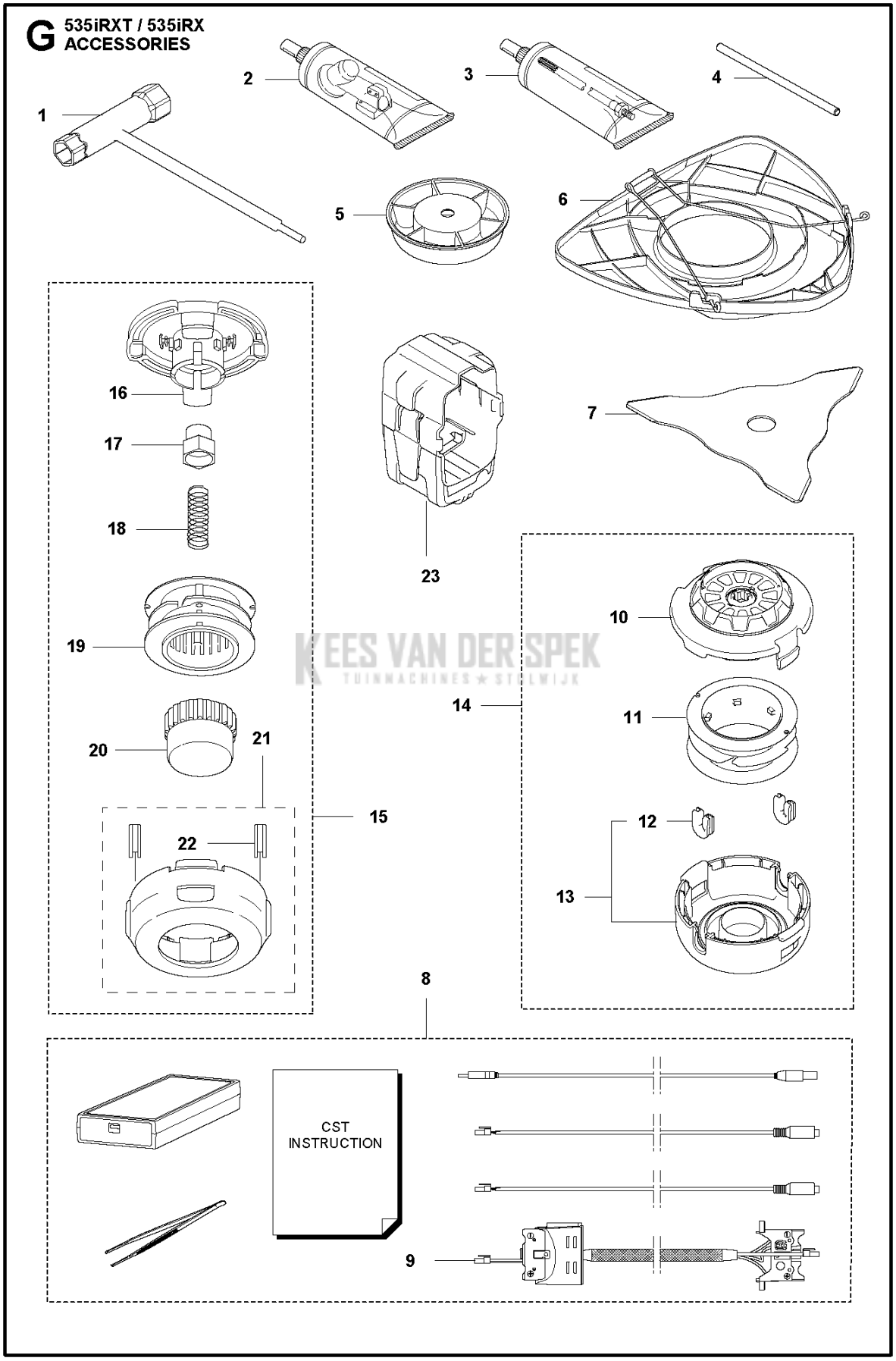

KEES VAN DER SPEK
TUINMACHINES ★ STOLWIJK

PXM_REF	PXM_ PARTNO	DESCRIPTION	PXM_REMARK	QTY	
1	575738202	COMBINATIESLEUTEL		1	
2	503976401	VET		1	
3	503801701	VET		1	
4	502285901	STOP		1	
5	503890102	DRAAISCHOTEL		1	
6	544359101	TRANSPORTBESCHERMING		1	
7	537149404	MAAIBLAD	"300 3T 1"""	1	
8	583897101	DIAGNOSTIC TOOL KIT		1	
9	579621301	BEKABELING COMPL.		1	8
10	592758801	HUIS COMPL.		1	14
11	592759601	SPOEL		1	14
12	595015101	OPHANGRING		2	14
13	592759701	COVER ASSY		1	14
14	594727001	TRIMMERKOP	E35B iRXT	1	
15	578446401	TRIMMERKOP	T35	1	
16	537185501	HUIS		1	15
17	537186102	ADAPTER		1	15
18	537186001	VEER		1	15
19	537185701	HASPEL		1	15
20	537185801	KNOP		1	15
21	544044402	DEKSEL		1	15
22	501330401	DOORVOER		2	15

KEES VAN DER SPEK
TUINMACHINES ★ STOLWIJK

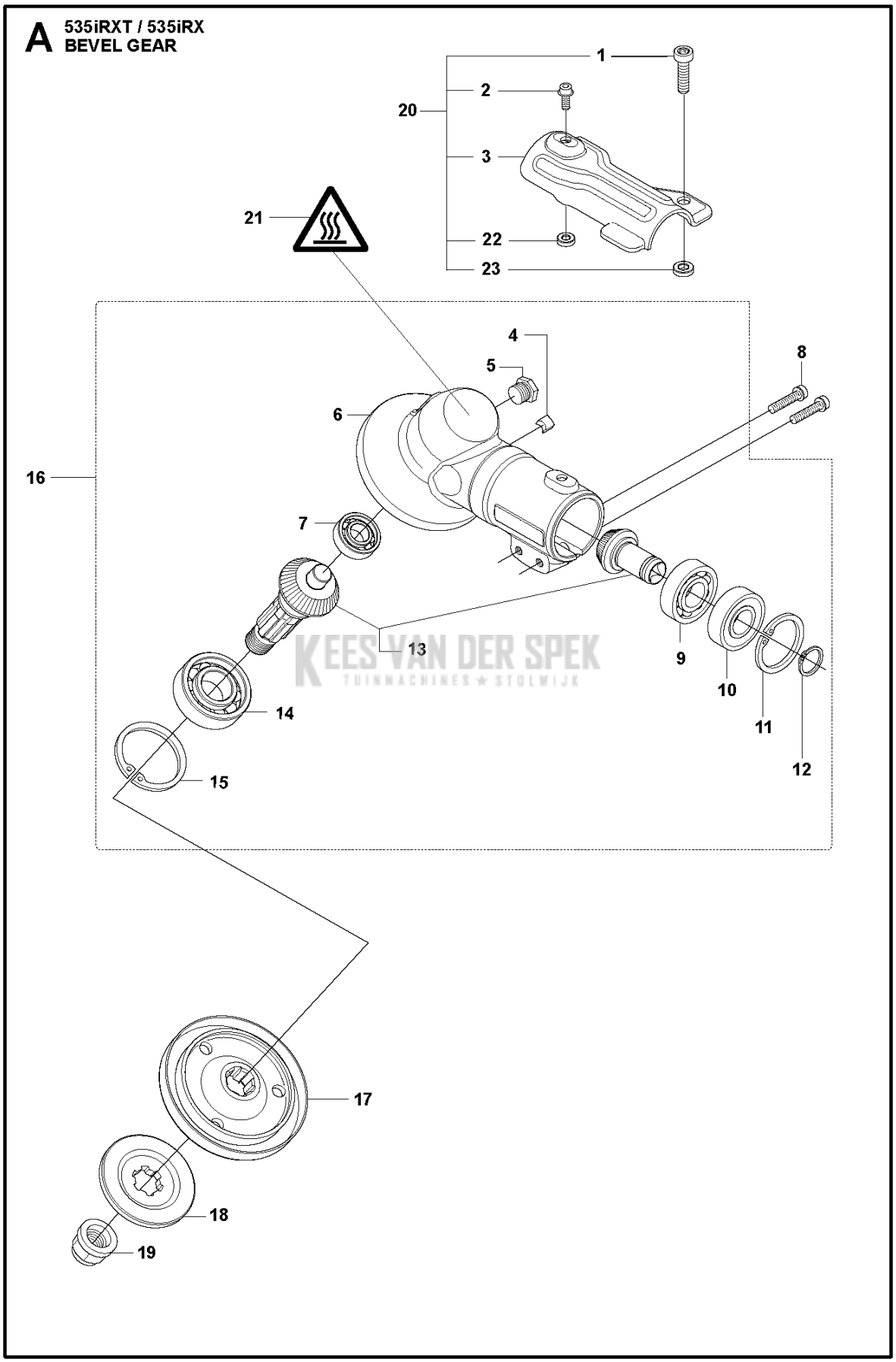

KEES VAN DER SPEK
TUINMACHINES ★ STOLWIJK

PXM_REF	PXM_ PARTNO	DESCRIPTION	PXM_REMARK	QTY	
1	544218422	SCHROEF ITXSCM		1	20
2	525755111	SCHROEF ITXSCFM		1	20
3	544087601	KLEM		1	20
4	537147401	MAGNEET		1	16
5	503201501	SCREW		1	16
6	537295902	VERSNELLINGSBAK HUIS		1	16
7	738219900	KOGELLAGER		1	16
8	525755104	SCHROEF ITXSCFM		2	
9	738210110	KOGELLAGER		1	16
10	738210112	KOGELLAGER		1	16
11	735312810	BORGCLIP		1	16
12	735311400	BORGCLIP		1	16
13	505133301	SPARE PARTS KIT		1	16
14	503252801	KOGELLAGER		1	16
15	735313110	BORGCLIP		1	16
16	537295803	TANDWIELKOP		1	16
17	537351402	MEENEMER	"(1"")"	1	
18	537343502	FLENSSTEUN		1	
19	502291101	MOER ZAAGBLAD		1	
20	574306804	KLEM		1	
21	544843301	PLAATJE		1	
22	574039501	LOCK NUT		1	20
23	574404401	LOCK NUT		1	20

KEES VAN DER SPEK
TUINMACHINES ★ STOLWIJK

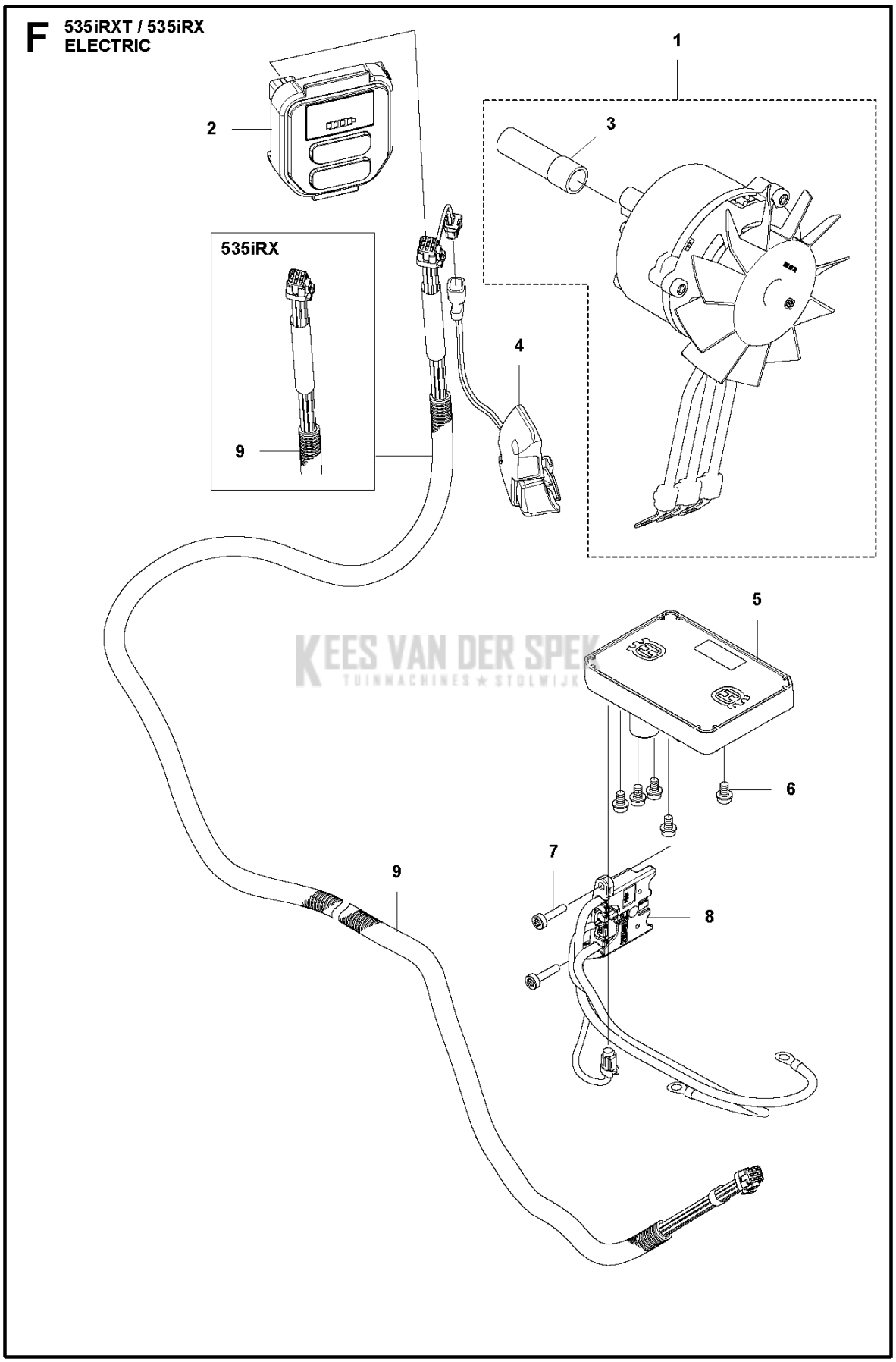

KEES VAN DER SPEK
TUINMACHINES ★ STOLWIJK

PXM_REF	PXM_ PARTNO	DESCRIPTION	PXM_REMARK	QTY	
1	597117501	MOTOR COMPL.		1	
2	593841101	CONTROLE PANEEL	PNC 967 85 06-01	1	
3	591355901	ADAPTER		1	1
4	593841302	BUTTON ASSY	iRXT	1	
5	597669501	BESTURINGSEENHEID		1	
6	525755107	SCHROEF ITXSCFM		5	
7	580292901	SCREW ITXSCT		2	
8	593083901	BEKABELING COMPL.		1	
9	593589901	BEKABELING COMPL.	iRXT	1	
9	597437201	BEKABELING COMPL.	iRX	1	

KEES VAN DER SPEK
TUINMACHINES ★ STOLWIJK

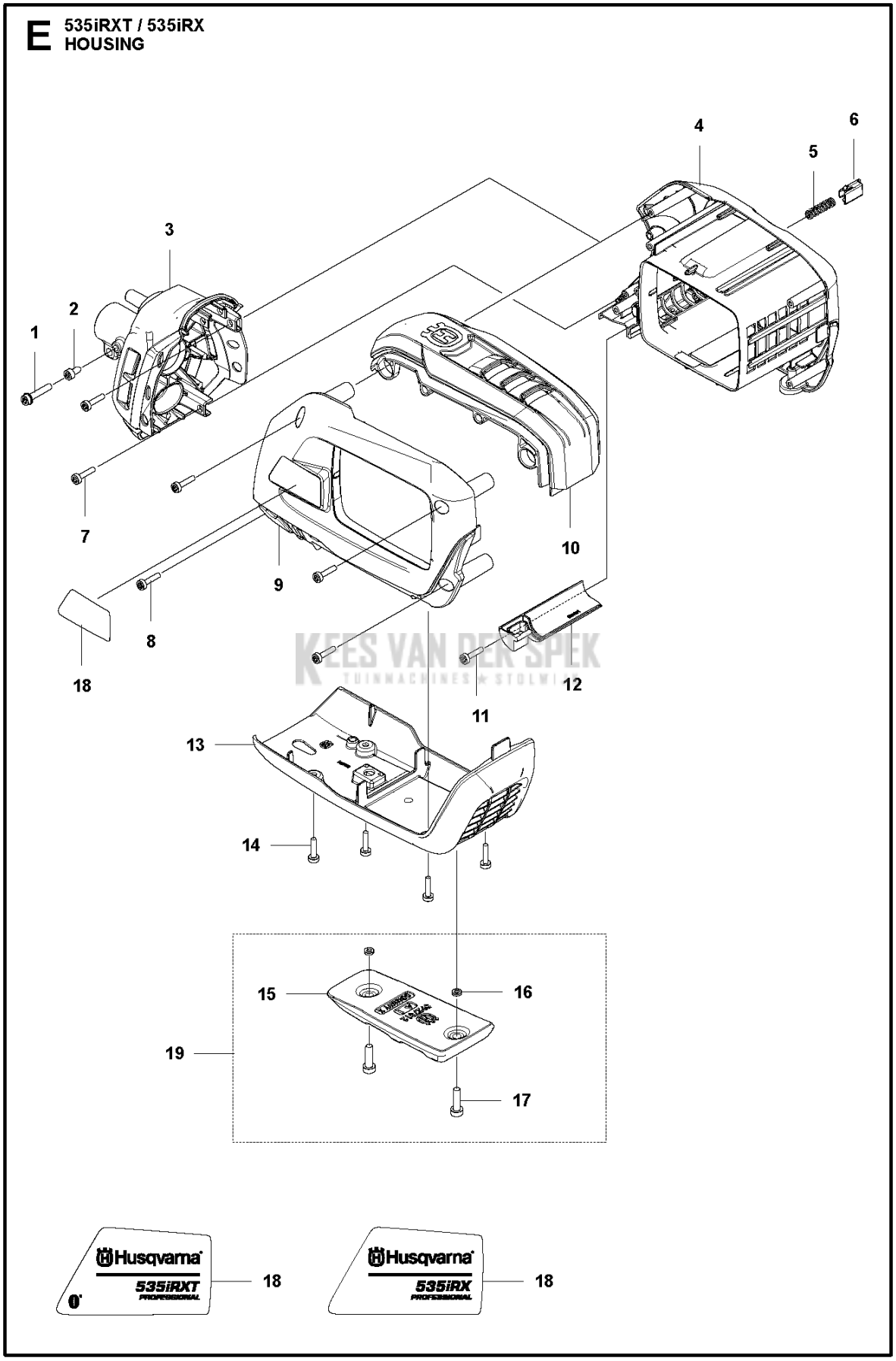
E
535iRXT / 535iRX
HOUSING
1
2
3
4
5
6
7
8
9
10
11
12
13
14
15
16
17
18
19
Husqvarna
535iRXT
PROFESSIONAL
18
Husqvarna
535iRX
PROFESSIONAL
18

PXM_REF	PXM_ PARTNO	DESCRIPTION	PXM_REMARK	QTY	
1	525755104	SCHROEF ITXSCFM		1	
2	525764605	SCREW ITXSCT		1	
3	590780901	MOTORKAP		1	
4	590772501	DEKSEL		1	
5	585480001	VEER		1	
6	577996601	DRUKKNOP		1	
7	580292901	SCREW ITXSCT		2	
8	580292901	SCREW ITXSCT		4	
9	590772401	DEKSEL		1	
10	590770601	DEKSEL		1	
11	580292901	SCREW ITXSCT		1	
12	593108901	LUCHTLEIDING		1	
13	590771101	GLIJ PLAAT		1	
14	580292901	SCREW ITXSCT		4	
15	592731201	GEWICHT		1	19
16	574404401	LOCK NUT		2	19
17	544218420	SCHROEF ITXSCM		2	19
18	593349801	STICKER	PNC 967 85 06-01	1	
18	593349803	STICKER	PNC 967 85 06-02&-03 w/o Bluetooth	1	
19	593349101	GEWICHT		1	

KEES VAN DER SPEK
TUINMACHINES ★ STOLWIJK

B **535iRXT / 535iRX**
SHAFT

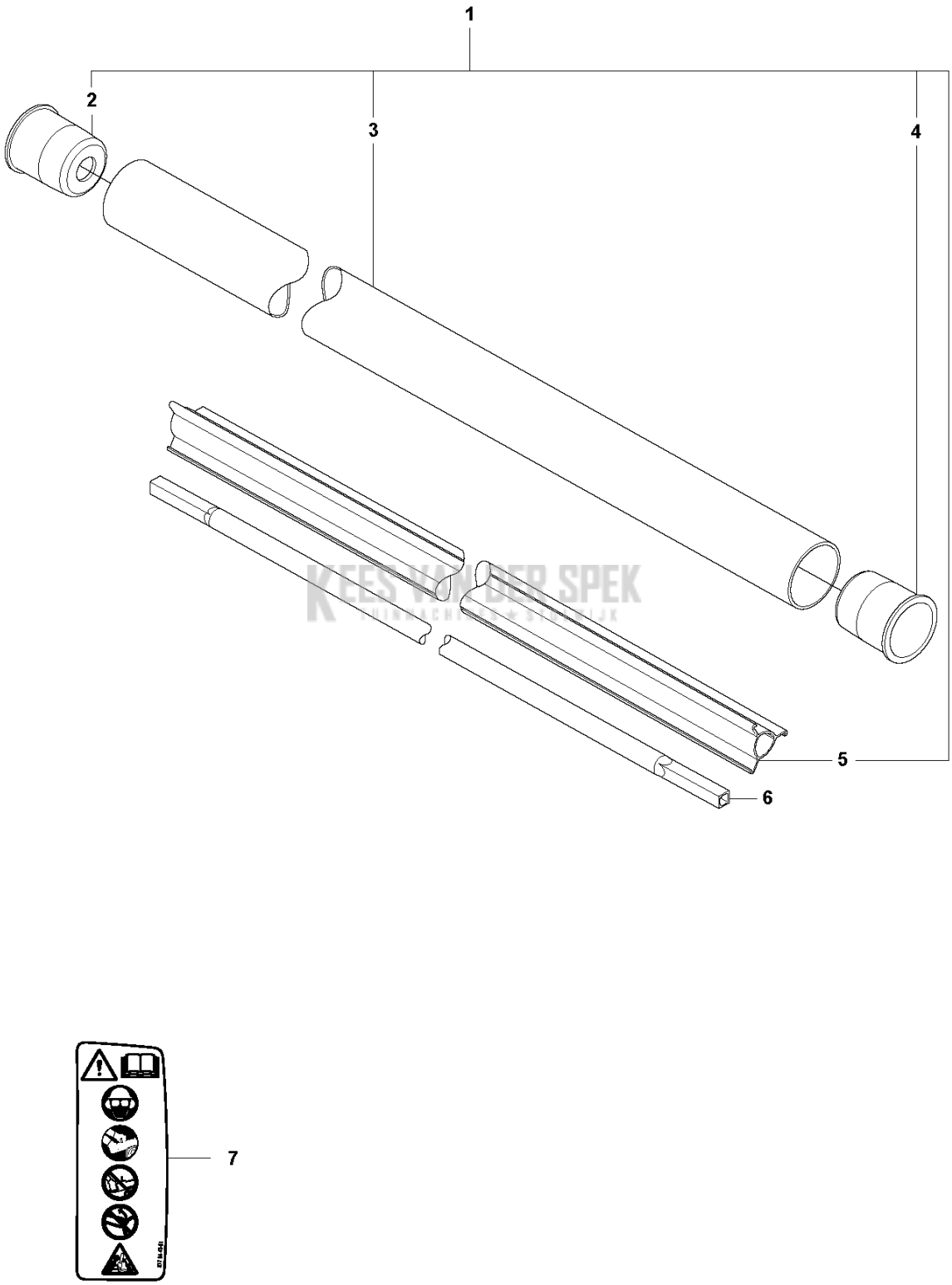

PXM_REF	PXM_ PARTNO	DESCRIPTION	PXM_REMARK	QTY	
1	501919703	TUBE ASSY		1	
2	537360201	AFSTANDRING		1	1
4	537360201	AFSTANDRING		1	1
6	537355203	AANDRIJFAS		1	
7	577844301	STICKER		1	

KEES VAN DER SPEK
TUINMACHINES ★ STOLWIJK