Husqvarna
READY WHEN YOU ARE

HUSQVARNA - SPARE PARTS CATALOG

RIDERS: HUSQVARNA R 214T

KEES VAN DER SPEK
TUINMACHINES ★ STOLWIJK

Sparepartslist

SPAREPARTSLIST

RIDERS

KEEP MAKERS SPEK
TUINMACHINES ★ STOLWIJK

HUSQVARNA R 214T

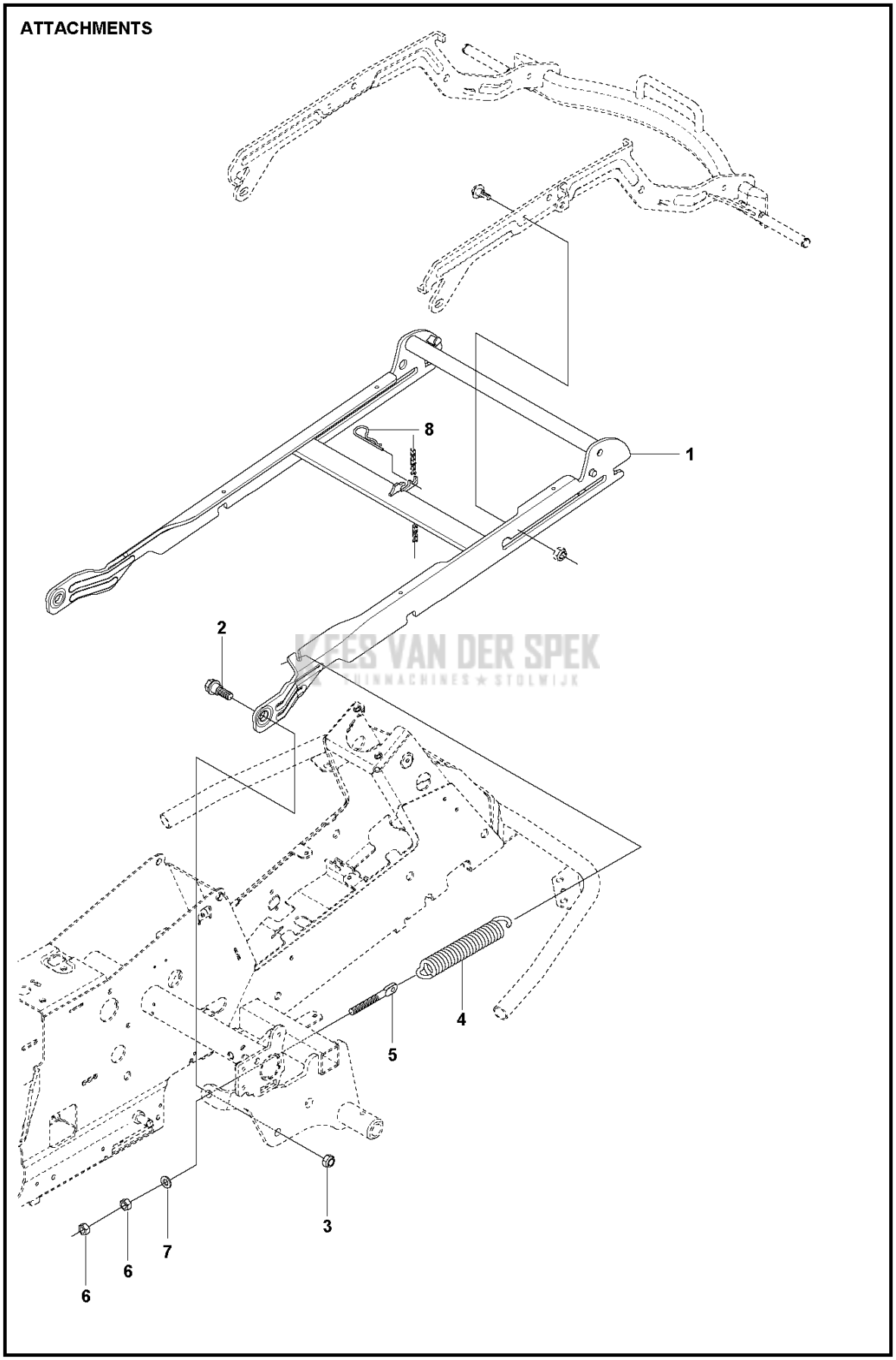

KEES VAN DER SPEK
TUINMACHINES ★ STOLWIJK

PXM_REF	PXM_ PARTNO	DESCRIPTION	PXM_REMARK	QTY
1	578177401	GEREEDSCHAPSFRAME		1
2	506895801	COLLAR SCREW		2
3	732252201	ZESKANTIGE BORGMOER		2
4	506837601	VEER		2
5	506837701	RING BOLT		2
6	731232051	ZESKANT MOER		4
7	734117201	RING		2
8	721680251	SPRING COTTER		1

KEES VAN DER SPEK
TUINMACHINES ★ STOLWIJK

CHASSIS

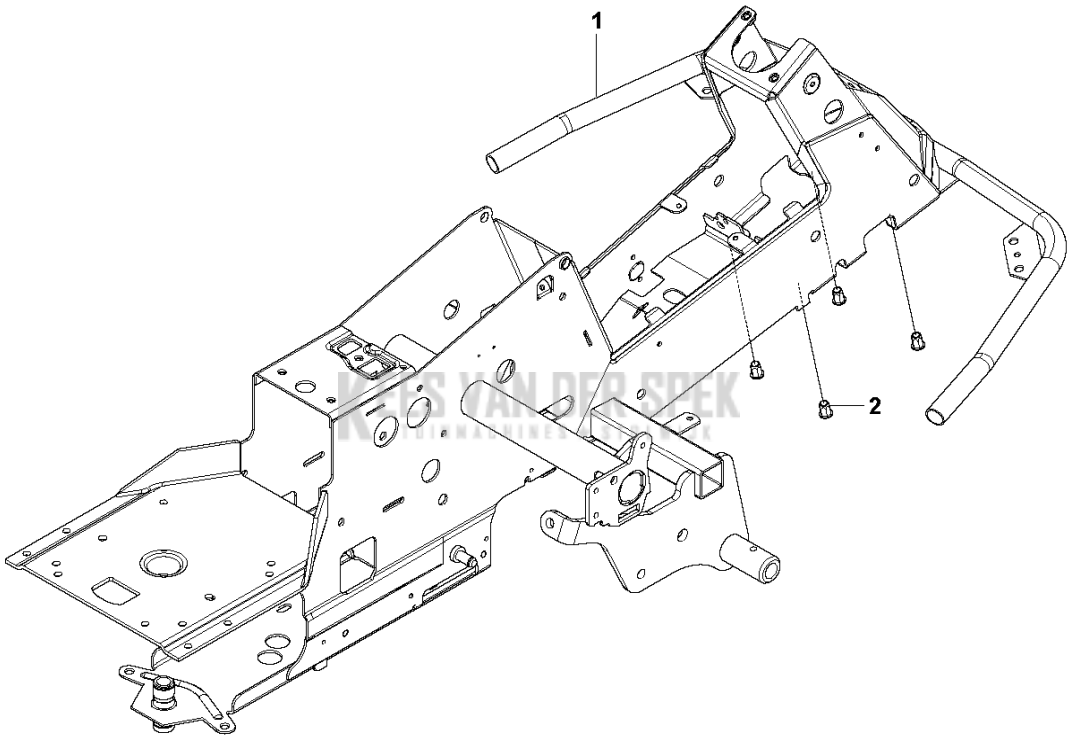

KEES VAN DER SPEK
TRACTOR PARTS

PXM_REF	PXM_ PARTNO	DESCRIPTION	PXM_REMARK	QTY	
1	594921402	CHASSIS		1	
2	506916201	MOER		4	

KEES VAN DER SPEK
TUINMACHINES ★ STOLWIJK

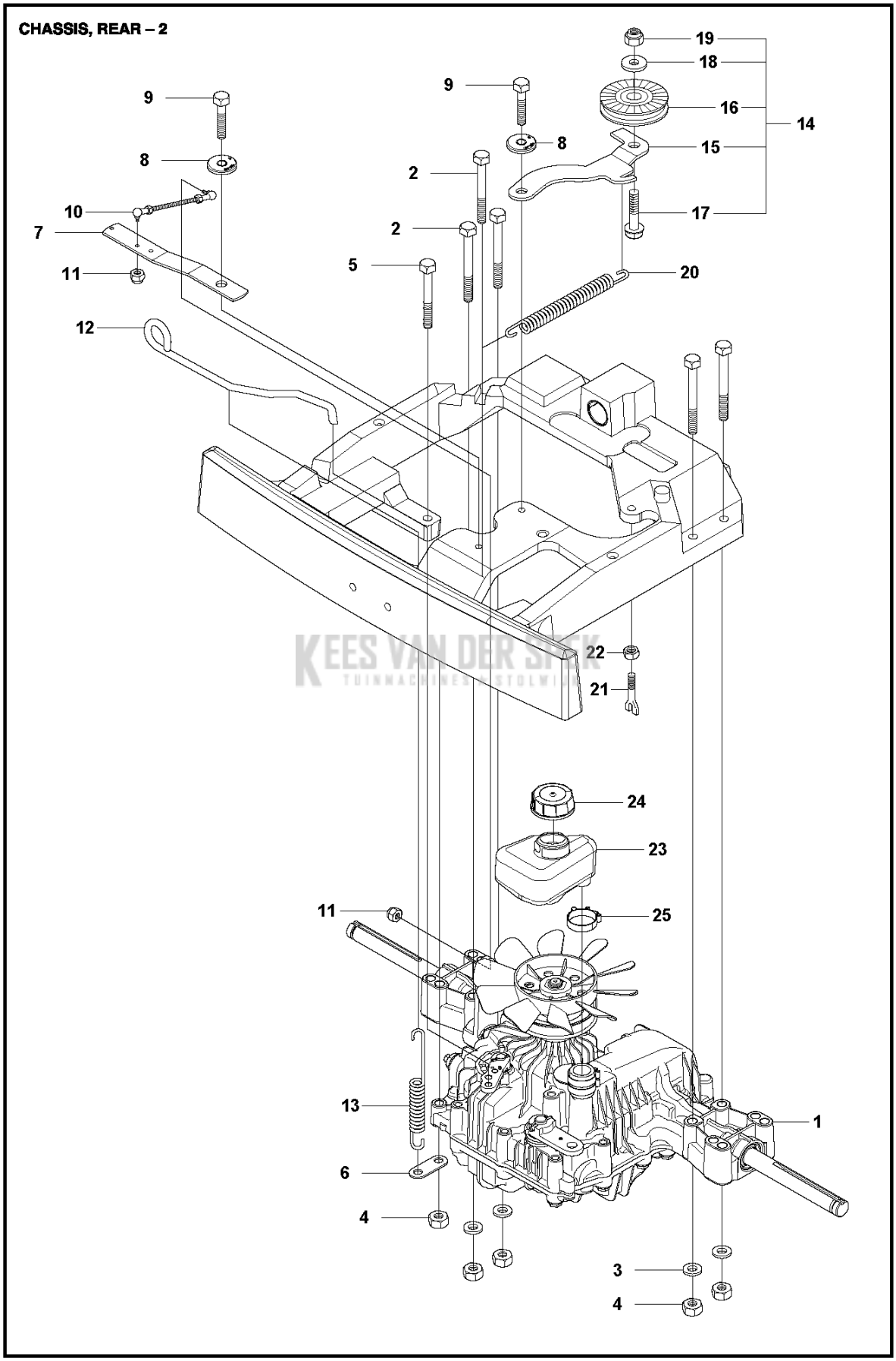
CHASSIS, REAR – 2
19
18
16
14
15
17
9
9
8
8
2
2
10
7
11
5
20
12
22
21
24
23
11
25
13
1
6
4
3
4

PXM_REF	PXM_ PARTNO	DESCRIPTION	PXM_REMARK	QTY	
1	506986301	TRANSMISSIE		1	
2	725246751	SCHROEF EHHM		5	
3	734116401	RING		4	
4	731231801	ZESKANT MOER		5	
5	725246251	SCHROEF EHHM		1	
6	506599301	SCHAKEL		1	
7	579596801	HEFBOOM		1	
8	584288604	RING		2	
9	725245171	SCHROEF EHHM		2	
10	506987501	REGELBARE STANG		1	
11	732211401	LOCK NUT		2	
12	506988201	FRIKOPPLINGSSTÅNG		1	
13	506834301	VEER		1	
14	506988401	RIEMSPANNER COMPL.		1	
15	588740401	RIEMSPANNER		1	14
16	506946901	POELIE		1	14
17	725245571	SCHROEF EHHM		1	14
18	734116441	RING		1	14
19	732211801	LOCK NUT		1	14
20	506988601	VEER		1	
21	506988801	PENDULUM		1	
22	731232001	ZESKANT MOER		1	
23	506989001	EXPANSIEVAT		1	
24	590324701	TANKDEKSEL COMPL.		1	
25	505131102	SLANGKLEM		1	

KEES VAN DER SPEK
TUINMACHINES ★ STOLWIJK

CHASSIS, REAR – 1

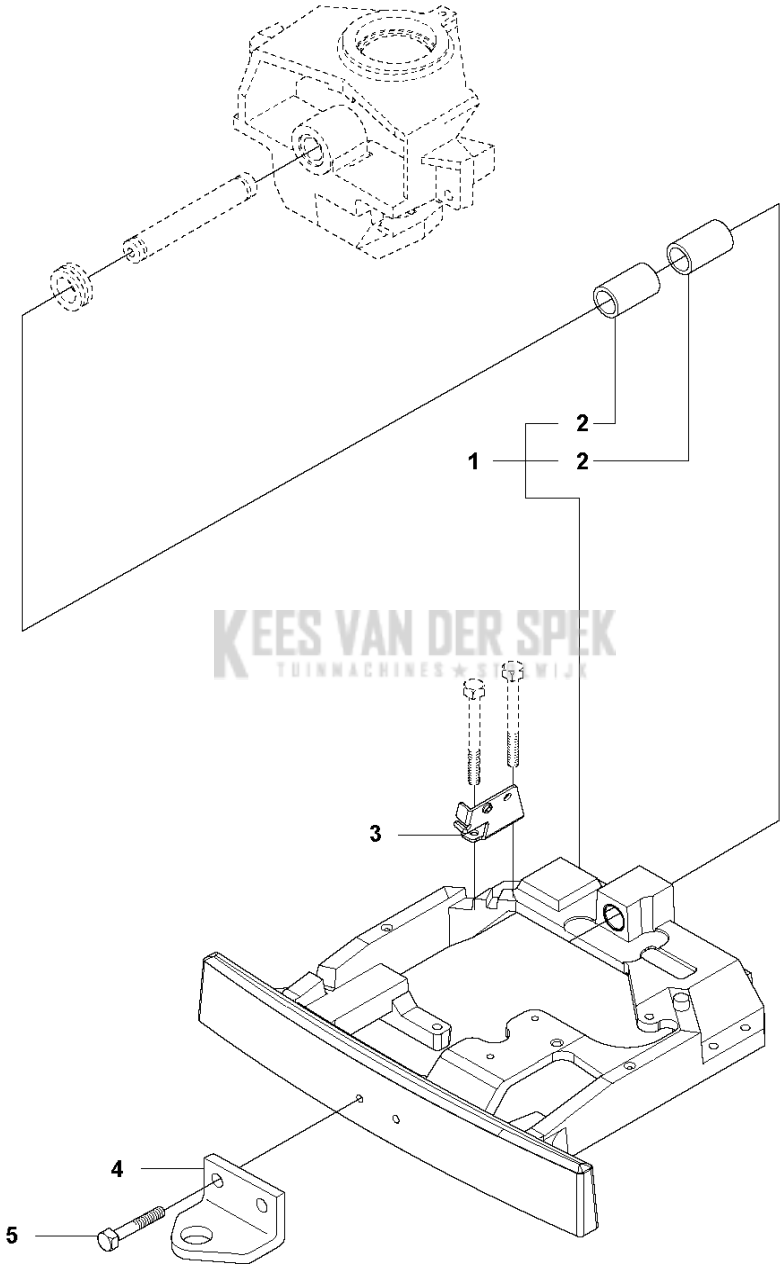

KEES VAN DER SPEK
TUINMACHINES

PXM_REF	PXM_ PARTNO	DESCRIPTION	PXM_REMARK	QTY	
1	582244601	BEVESTIGING		1	
2	506986102	GLIDLAGER		2	1
3	506987701	BEVESTIGING		1	
4	506889901	HAAK		1	
5	725249371	SCHROEF EHHM		2	

KEES VAN DER SPEK
TUINMACHINES ★ STOLWIJK

COVER – 3

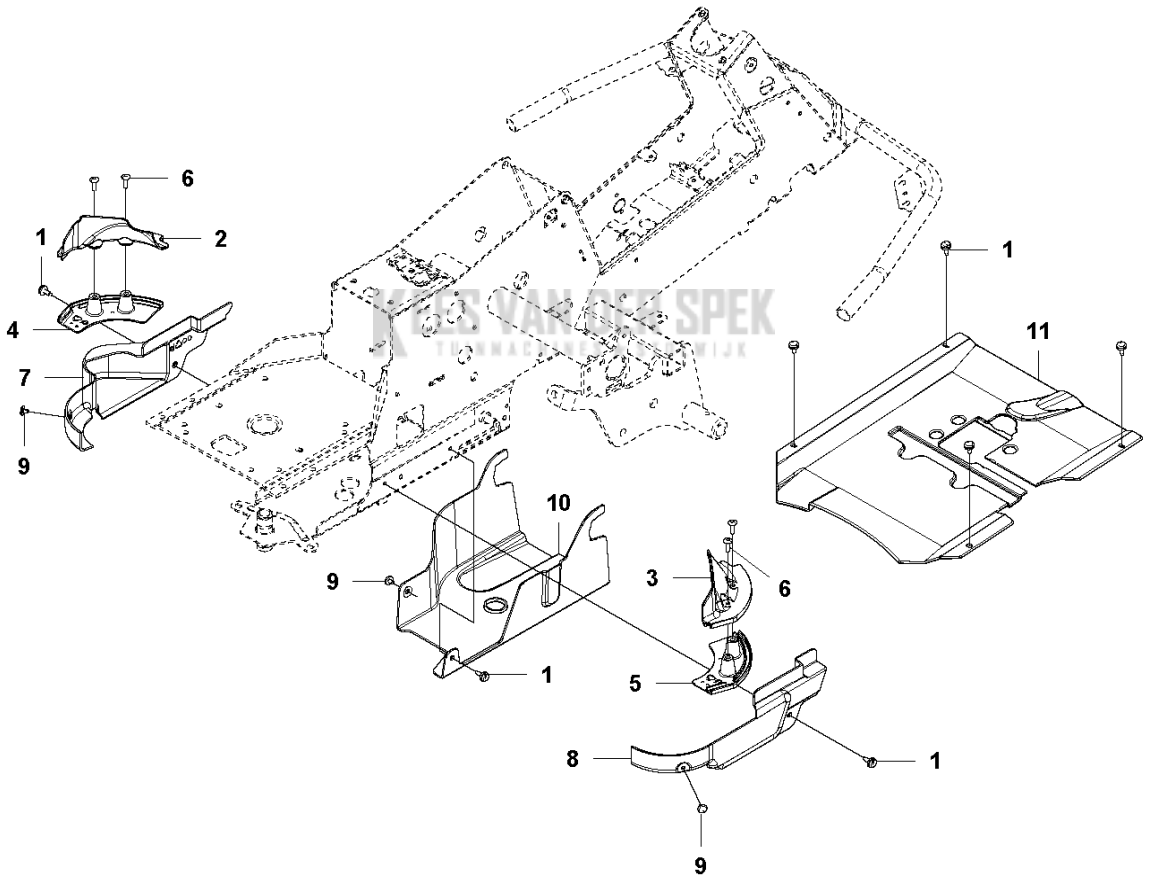

PXM_REF	PXM_ PARTNO	DESCRIPTION	PXM_REMARK	QTY
1	544400501	SCREW		7
2	510222501	RIEMKAP		1
3	510222502	RIEMKAP		1
4	510222701	RIEMKAP		1
5	510222702	RIEMKAP		1
6	535425802	SCHROEF IHPANM		4
7	510222303	RIEMKAP		1
8	510222401	RIEMKAP		1
9	522557301	SCREW		3
10	510442001	RIEMKAP		1
11	510436203	RIEMKAP		1

KEES VAN DER SPEK
TUINMACHINES ★ STOLWIJK

COVER – 1

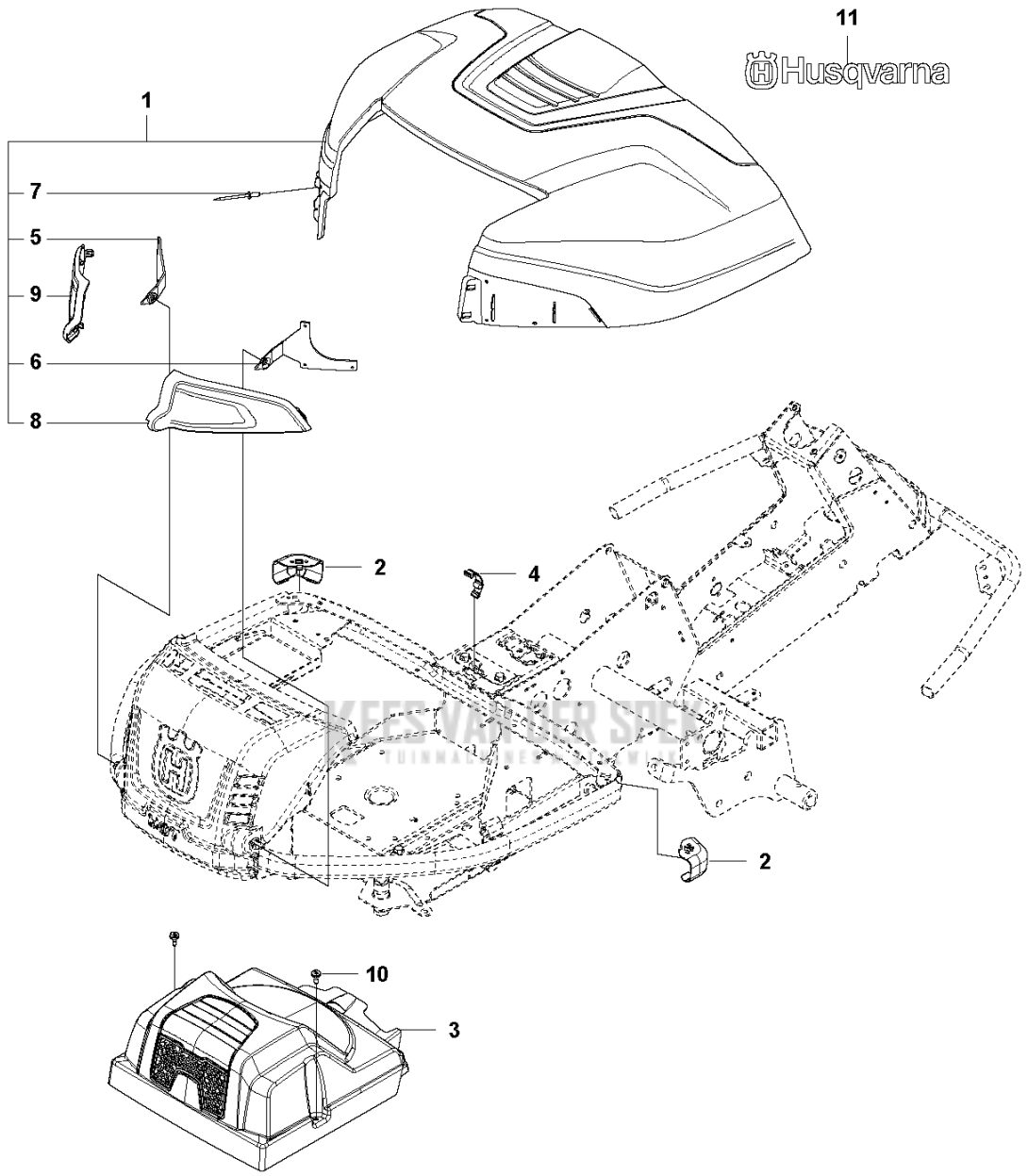

PXM_REF	PXM_ PARTNO	DESCRIPTION	PXM_REMARK	QTY	
1	577614703	MOTORKAP COMPL.		1	
2	577903301	PLUG		2	
3	578261304	TRANSMISSIE KAP		1	
4	588462803	SNAPSLUITING		1	
5	578113701	SCHARNIER		1	1
6	578113702	SCHARNIER		1	1
7	722795402	KLINKNAGEL		6	1
8	577612602	DEKSEL		1	1
9	577612601	DEKSEL		1	1
10	574856201	SCREW		2	
11	577062001	STICKER		2	1

KEES VAN DER SPEK
TUINMACHINES ★ STOLWIJK

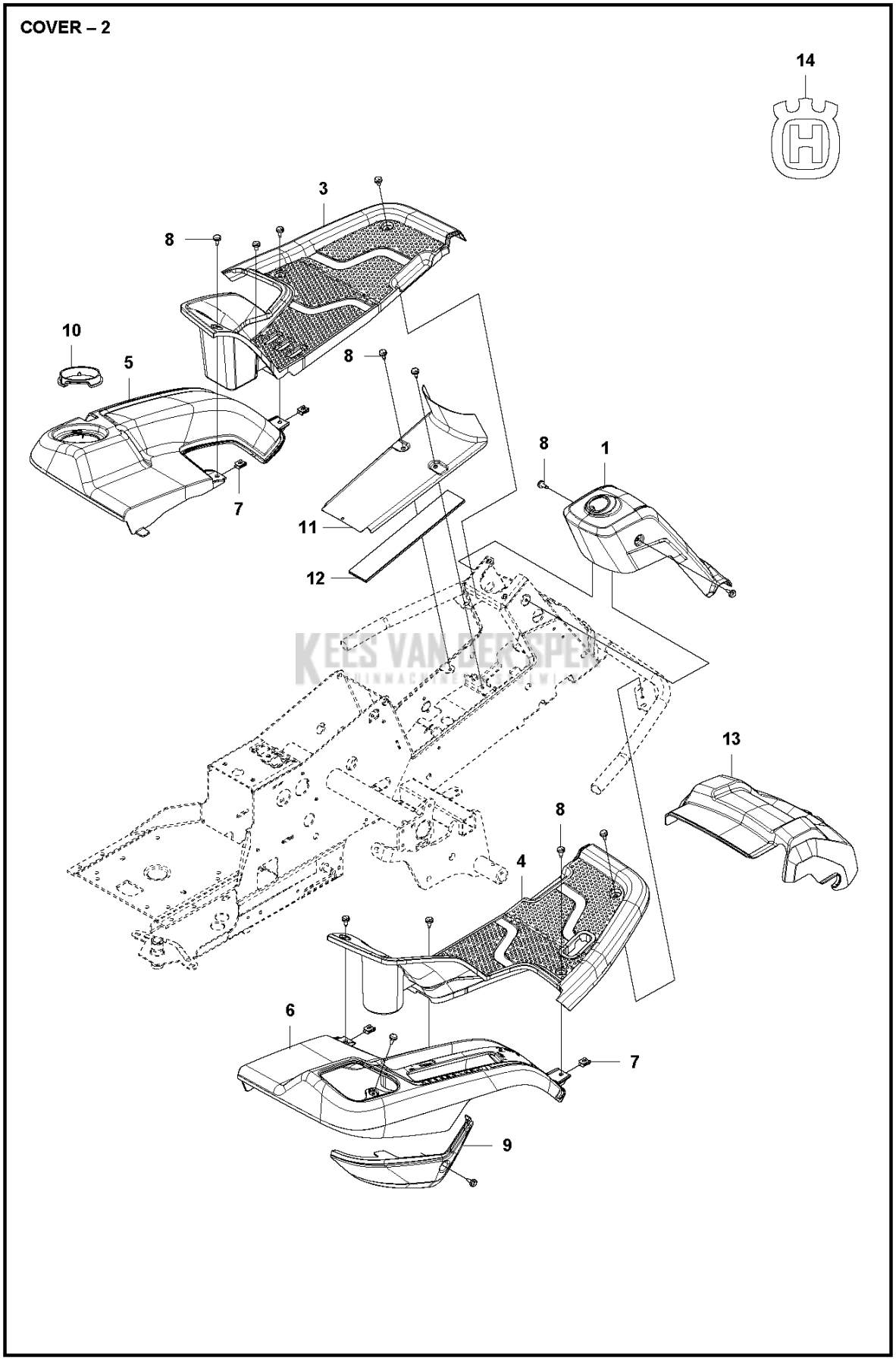
COVER – 2
14
3
8
10
5
8
8
1
7
11
12
13
8
4
6
7
9

PXM_REF	PXM_ PARTNO	DESCRIPTION	PXM_REMARK	QTY
1	577615801	DEKSEL		1
3	577729301	FOOT PLATE		1
4	577729401	FOOT PLATE		1
5	577729501	SPATBORD		1
6	577729601	SPATBORD		1
7	535429101	MOER MET VEER		4
8	544400501	SCREW		14
9	577737501	BEDIENINGS KAP		1
10	577764501	LOCK NUT		1
11	544239201	DEKSEL		1
12	584260101	MAT		1
13	578776301	UNIT DEKSEL		1
14	576973401	STICKER		1

KEES VAN DER SPEK
TUINMACHINES ★ STOLWIJK

DECALS

1

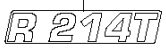

2

3

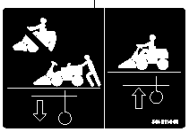

4

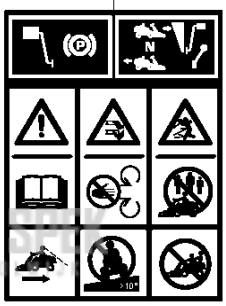

KEES VAN DER SPEK
TUINMACHINES ★ STI

5

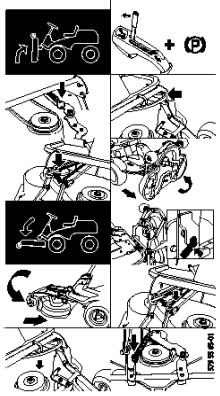

6

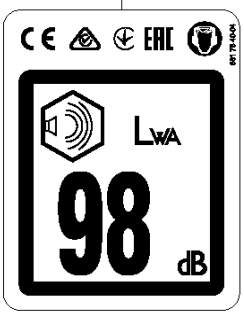

7

8

PXM_REF	PXM_ PARTNO	DESCRIPTION	PXM_REMARK	QTY
1	578364514	STICKER		2
2	578392507	STICKER		1
3	544211401	PLAATJE		2
4	582570001	PLAATJE		1
5	579556501	STICKER		1
6	581784005	PLAATJE		1
7	577062001	STICKER		2
8	576973401	STICKER		1

KEES VAN DER SPEK
TUINMACHINES ★ STOLWIJK

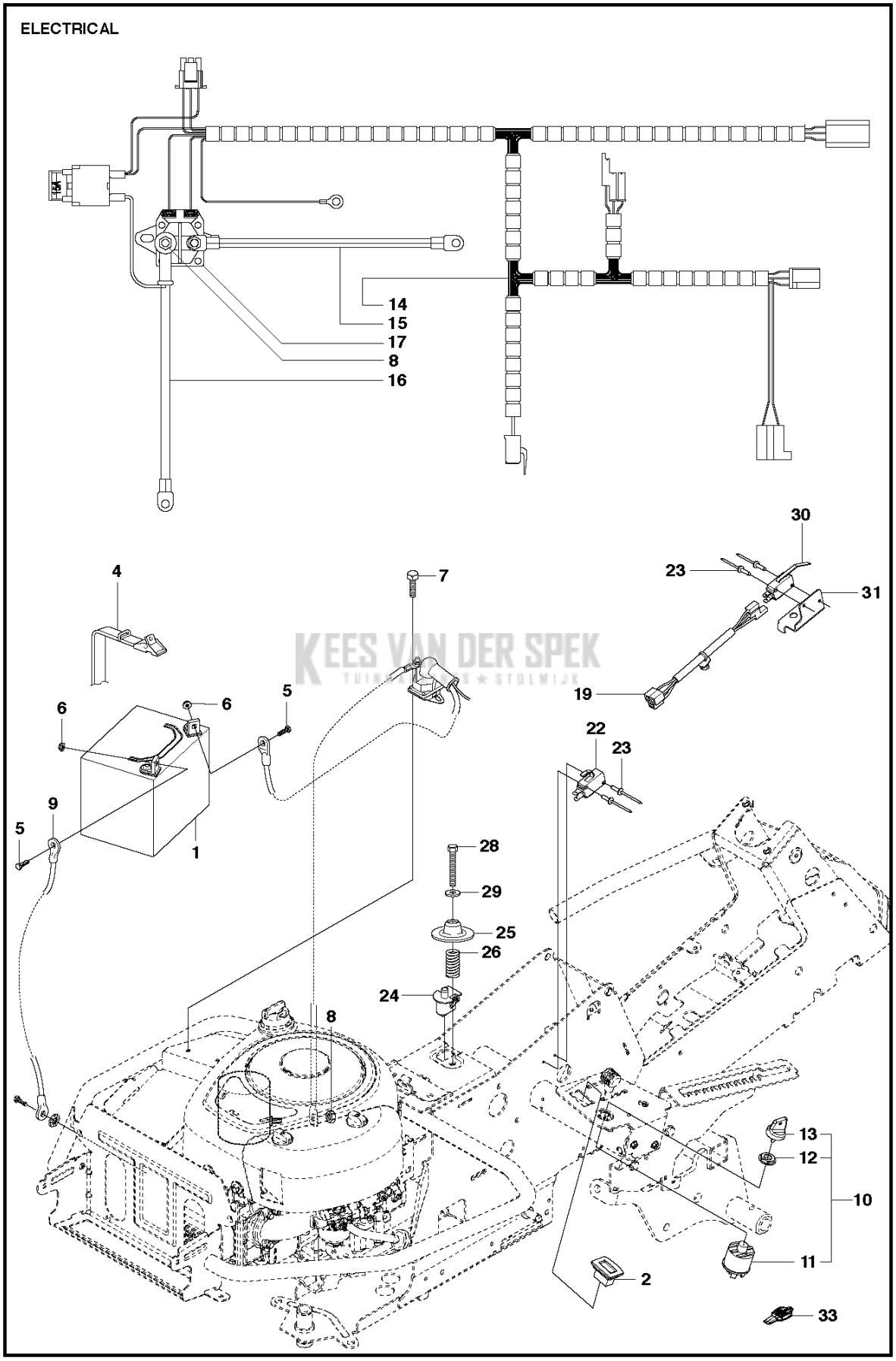
ELECTRICAL
14
15
17
8
16
30
23
31
4
7
19
6
6
5
22
23
9
5
1
28
29
25
26
24
8
13
12
10
11
2
33

PXM_REF	PXM_ PARTNO	DESCRIPTION	PXM_REMARK	QTY	
1	577041601	ACCU		1	
2	587764301	URENTELLER		1	
4	506836802	RIEM		1	
5	522622101	SCHROEF EHHM		2	
6	522624301	MOER		2	
7	725236461	SCHROEF EHHFT		1	
8	506899801	MOER		3	
9	576183801	KABEL		1	
10	544442101	ONTSTEKING SCHAKELAAR		1	
11	544442201	ONTSTEKING SCHAKELAAR		1	10
12	544442301	MOER		1	10
13	544442401	ONTSTEKINGS SLEUTEL		1	10
14	578338301	BEKABELING		1	
15	576183901	KABEL		1	
16	586223901	KABEL		1	
17	544439801	RELAIS		1	
19	576185401	BEKABELING		1	
22	574316101	SCHAKELAAR		1	
23	544440701	KLINKNAGEL		4	
24	506909601	SCHAKELAAR		1	
25	506909701	VEERRING		1	
26	544441201	VEER		1	
28	725246451	SCHROEF EHHM		1	
29	734116401	RING		1	
30	574316101	SCHAKELAAR		1	
31	544415701	BEVESTIGING		1	
33	586379401	HEFBOOM		1	

KEES VAN DER SPEK
TUINMACHINES ★ STOLWIJK

ENGINE

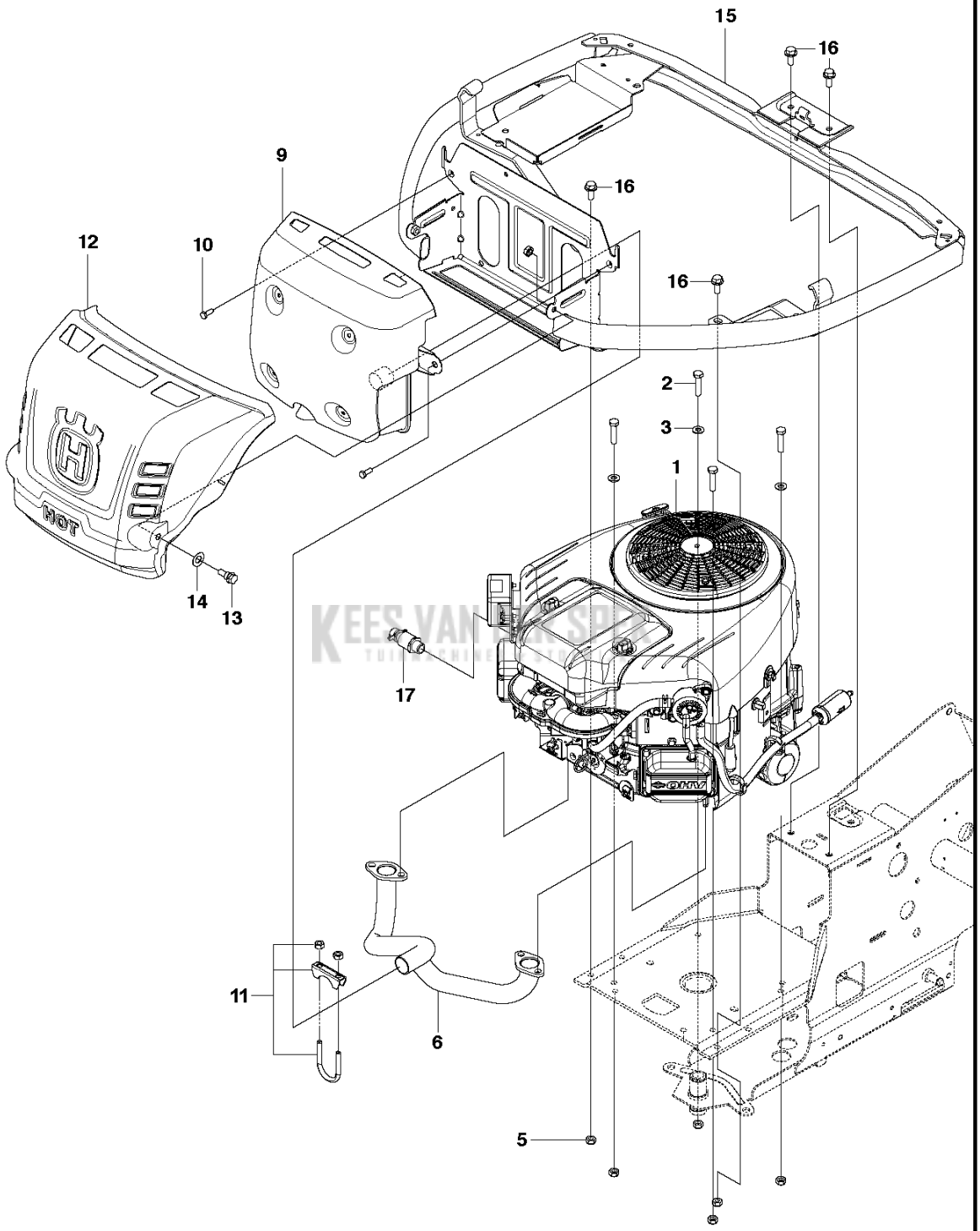

PXM_REF	PXM_ PARTNO	DESCRIPTION	PXM_REMARK	QTY
1	582823801	MOTOR		1
2	725245751	SCREW		4
3	734116401	RING		4
5	732211801	LOCK NUT		6
6	582722801	VERDEELSTUK		1
9	577813602	GELUIDDEMPER		1
10	725236461	SCHROEF EHHFT		4
11	501152201	CLAMP ASSY		1
12	577818502	HITTE SCHILD		1
13	506597401	SCHROEF EHHFM		2
14	506839401	VEERRING		2
15	577849104	MOTOR FRAME		1
16	506570104	SCHROEF EHHFM		4
17	532428287	PLUG		1

KEES VAN DER SPEK
TUINMACHINES ★ STOLWIJK

FUEL SYSTEM

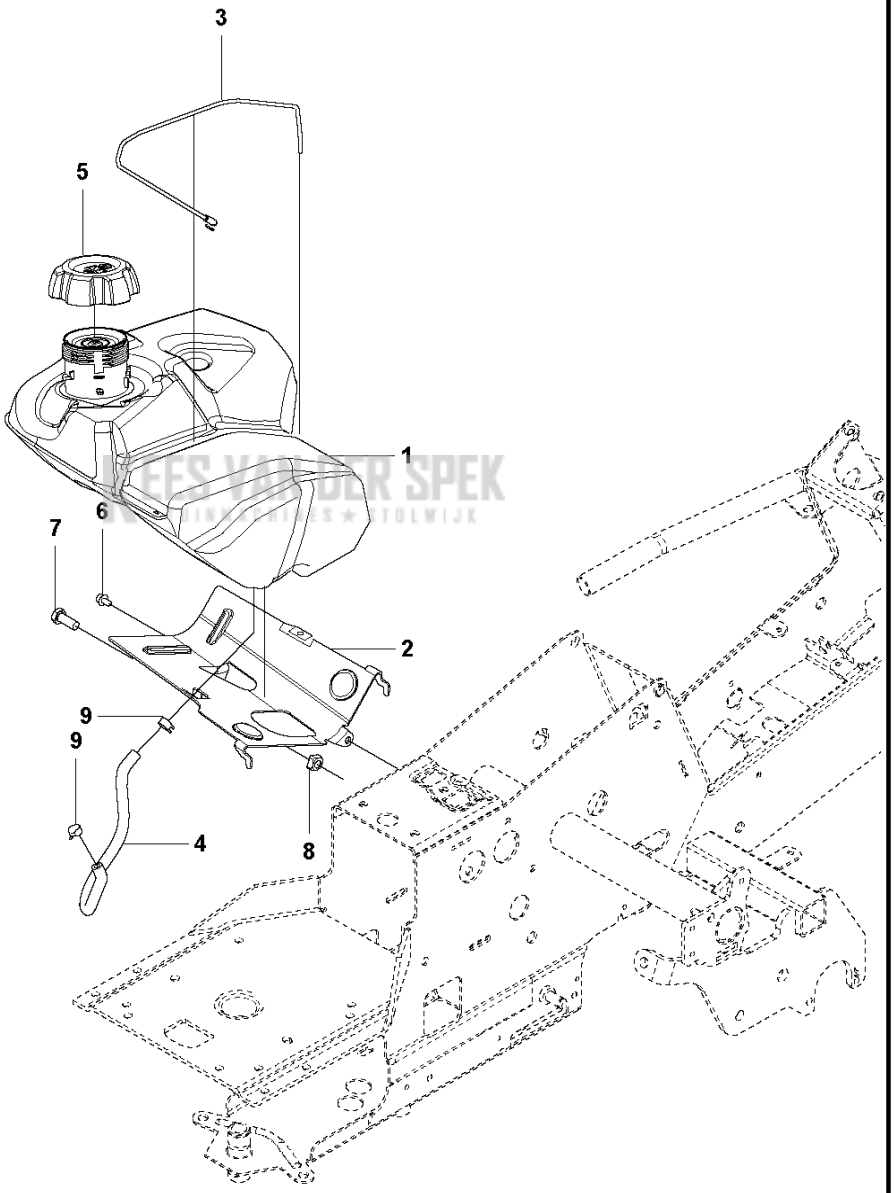

PXM_REF	PXM_ PARTNO	DESCRIPTION	PXM_REMARK	QTY
1	577915001	BRANDSTOFTANK		1
2	578053801	BEVESTIGING		1
3	578261501	KABEL		1
4	504800010	BRANDSTOFSLANG		1
5	584248702	FUEL CAP		1
6	725236461	SCHROEF EHHFT		1
7	725249371	SCHROEF EHHM		1
8	732211601	LOCK NUT		1
9	535469701	HOSE BRACE		2

KEES VAN DER SPEK
TUINMACHINES ★ STOLWIJK

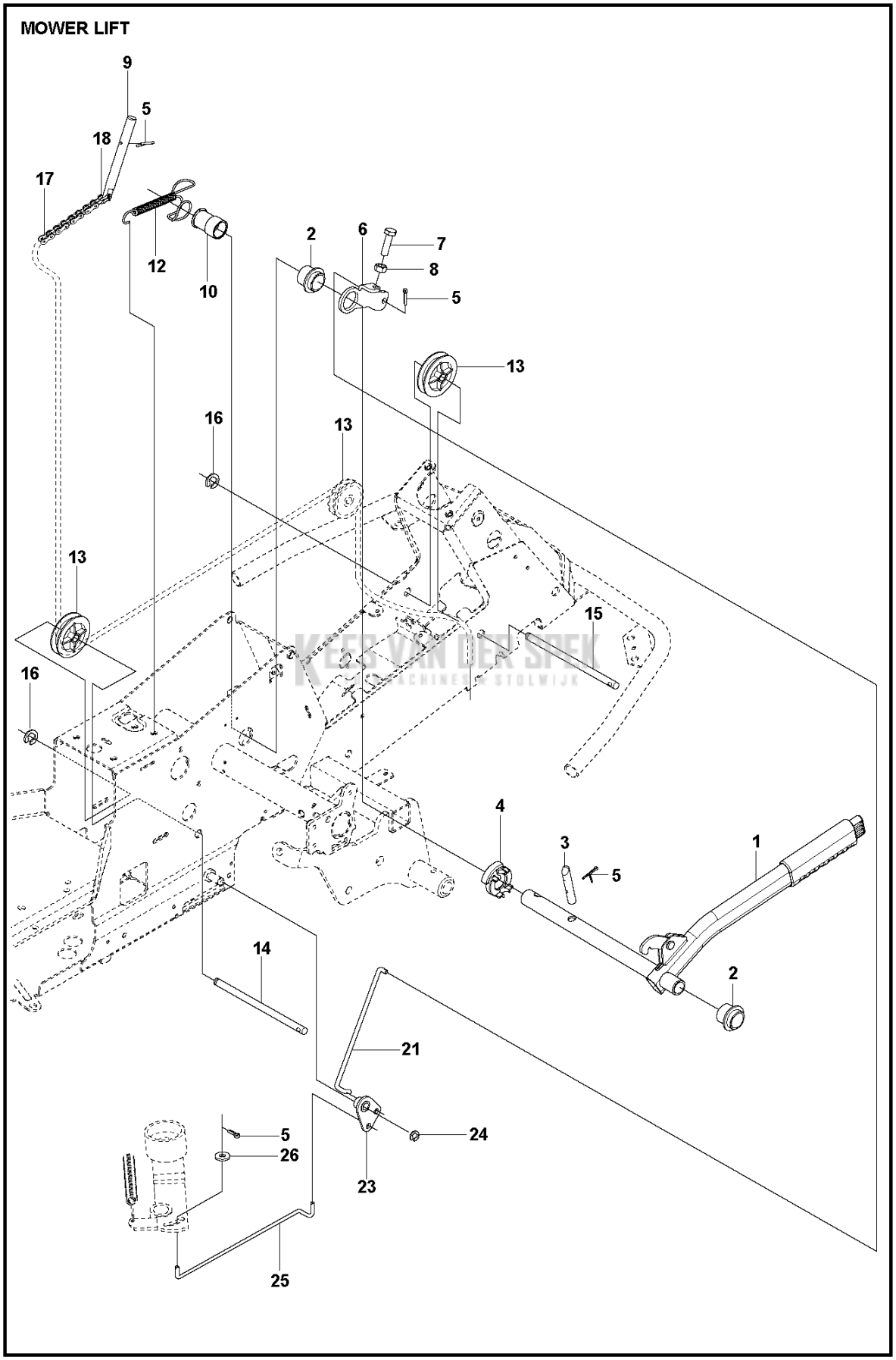
MOWER LIFT
9
5
18
17
12
10
2
6
7
8
5
13
16
13
13
15
16
4
3
5
1
14
2
21
5
26
24
23
25

PXM_REF	PXM_ PARTNO	DESCRIPTION	PXM_REMARK	QTY
1	590880601	HEFSTANG COMPL.		1
2	588926901	LAGER		1
3	525406601	PENNEN		1
4	588927101	AAMBEELD		1
5	721618301	SPLIT PIN		4
6	588927001	HEFARM		1
7	725249751	SCREW		1
8	731232001	ZESKANT MOER		1
9	588927401	STANG		1
10	588927301	AAMBEELD		1
12	588927501	VEER		1
13	506905601	EXCENTRISCHE POELIE		2
14	582871901	AS		1
15	582871902	AS		1
16	735311820	E-CLIP		2
17	506554609	KETTING		1
18	506554701	VERBINDING		1
21	544456901	KOPPELINGSTANG		1
23	544378601	SCHAKEL		1
24	735311420	E-CLIP		1
25	544448801	KOPPELINGSTANG		1
26	734116441	RING		1

KEES VAN DER SPEK
TUINMACHINES ★ STOLWIJK

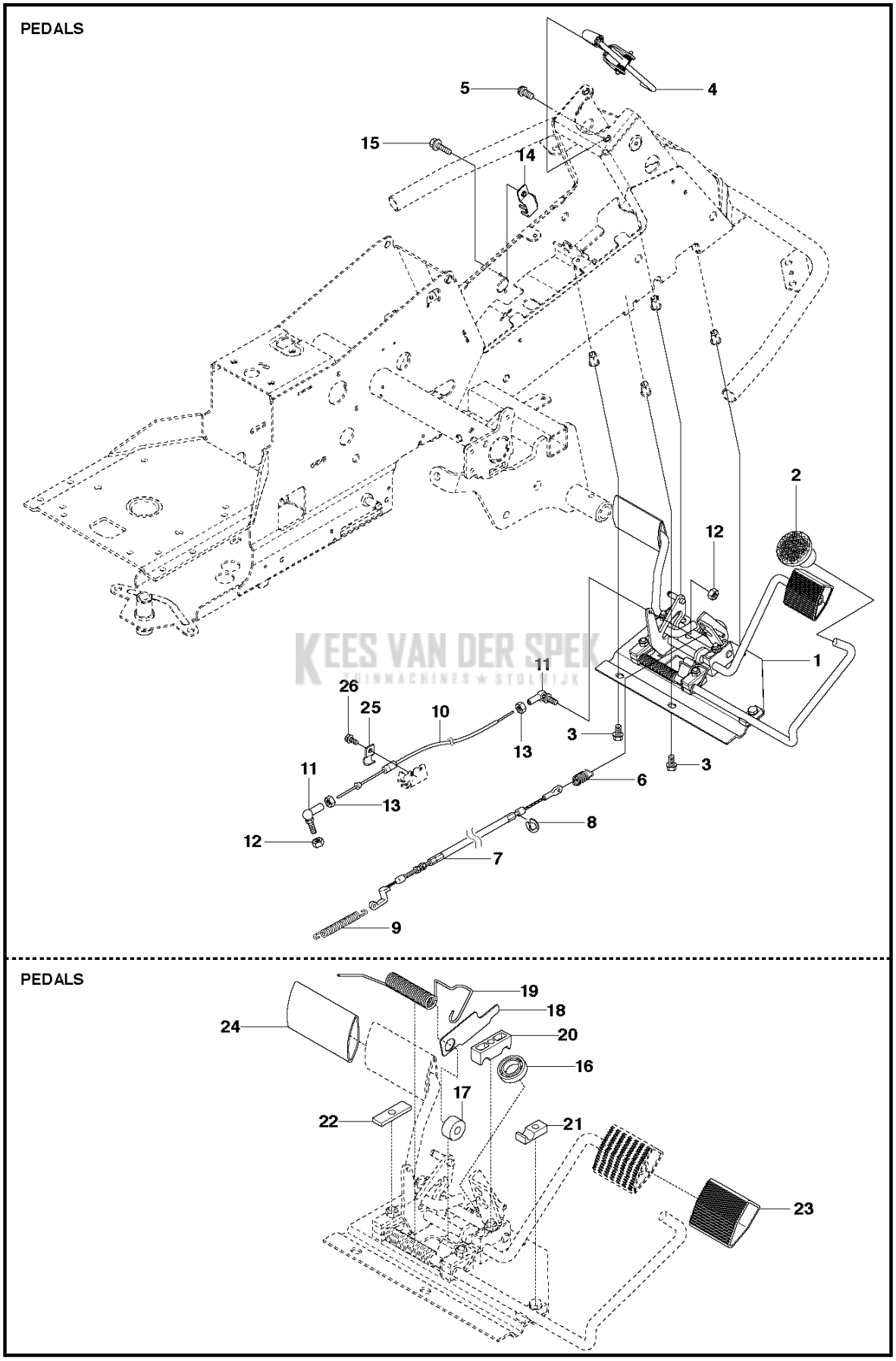
PEDALS
5
4
15
14
2
12
1
11
26
25
10
13
3
3
11
6
13
8
12
7
9
PEDALS
19
18
24
20
16
17
22
21
23

PXM_REF	PXM_ PARTNO	DESCRIPTION	PXM_REMARK	QTY
1	586969301	PEDAALPLAAT COMPL.		1
2	586727401	KNOP		1
3	506570104	SCHROEF EHHFM		4
4	544403101	REMHEFBOOM COMPL.		1
5	725236461	SCHROEF EHHFT		2
6	506946301	REMVEER		1
7	506992701	REM KABEL		1
8	735310920	E-CLIP		1
9	506535603	TREKVEER		1
10	574411101	BEDIENINGS KABEL		1
11	578776801	KOGELGEWRICHT		2
12	732211601	LOCK NUT		2
13	731231401	ZESKANT MOER		2
14	522430801	BEVESTIGING		1
15	725236461	SCHROEF EHHFT		1
16	738210204	KOGELLAGER		1
17	535480201	ROL		1
18	535480601	BESCHERMINGSPLAAT		1
19	535480701	VEER		1
20	535480801	LAGERBLOK		4
21	535480901	LAGERBLOK		1
22	535481001	VERSTEVIGINGSPLAAT		1
23	586966401	PEDAAL		1
24	586966402	PEDAAL		1
25	506566501	KLEM		1
26	725236461	SCHROEF EHHFT		1

KEES VAN DER SPEK
TUINMACHINES ★ STOLWIJK

SEAT

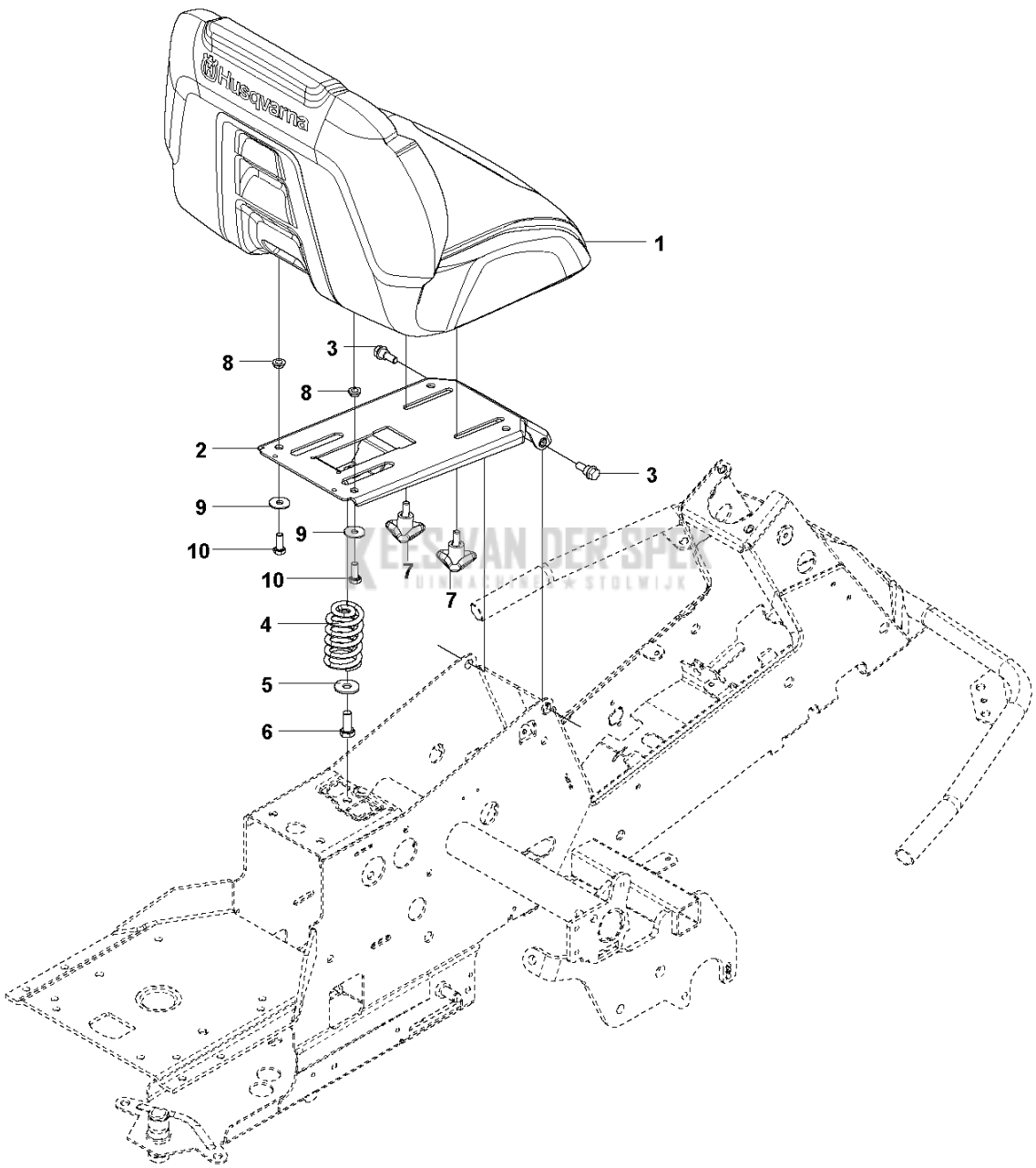

E. VAN DER SPEK
TUINMACHINES STOLWIJK

PXM_REF	PXM_ PARTNO	DESCRIPTION	PXM_REMARK	QTY
1	589345701	ZITTING		1
2	501131501	ZITTINGBEVESTIGING COMPL.		1
3	506597401	SCHROEF EHHFM		2
4	506915301	DRUKVEER		1
5	734117441	RING		1
6	725249371	SCHROEF EHHM		1
7	585065202	KNOP		2
8	506565301	BUSHING		2
9	734116441	RING		2
10	725245171	SCHROEF EHHM		2

KEES VAN DER SPEK
TUINMACHINES ★ STOLWIJK

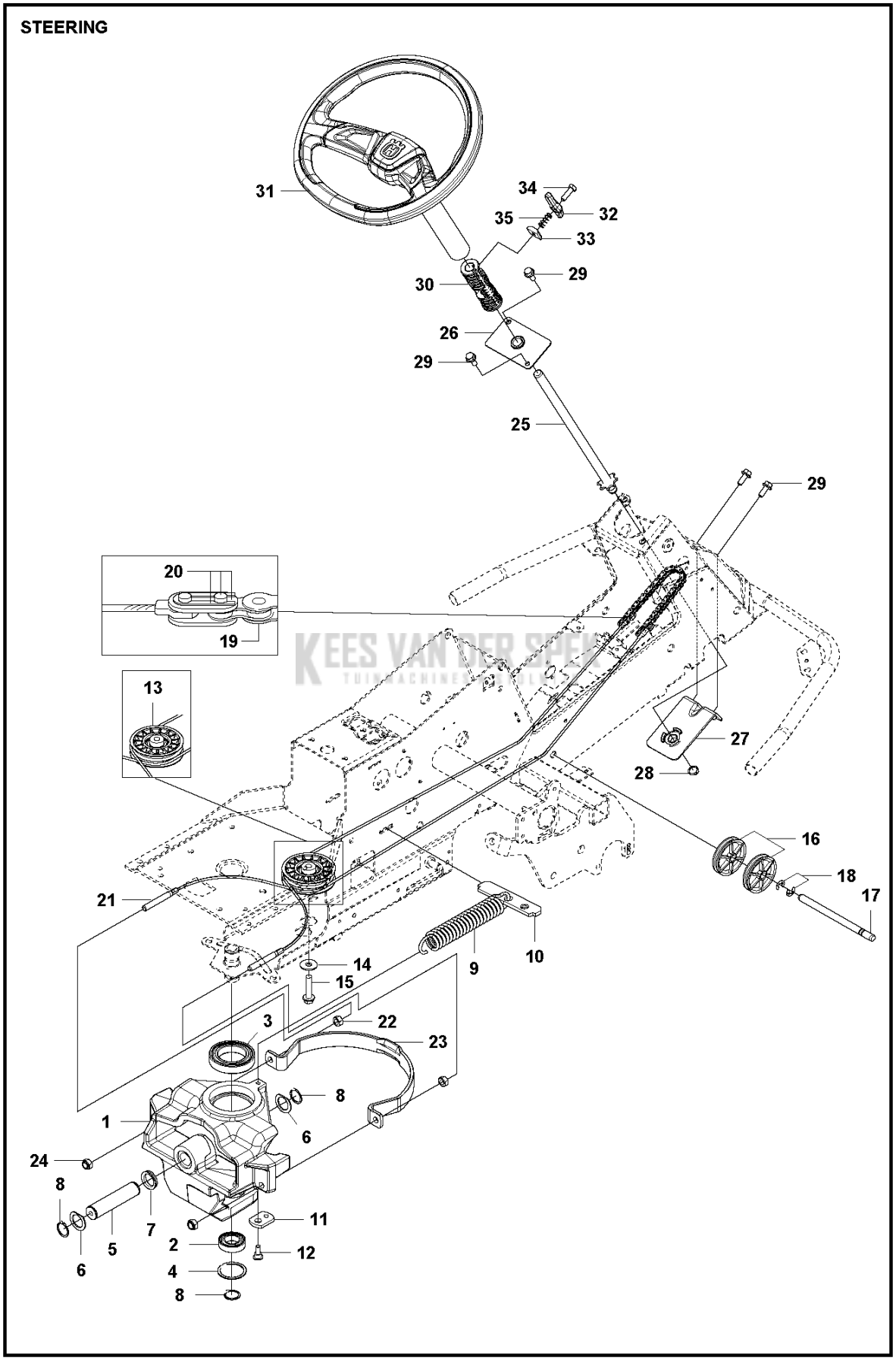
STEERING
31
34
35
32
33
30
29
26
29
25
29
20
19
13
27
28
16
18
17
21
14
15
9
10
3
22
23
8
1
6
24
8
7
11
5
2
12
6
4
8

PXM_REF	PXM_ PARTNO	DESCRIPTION	PXM_REMARK	QTY
1	577659301	SPINDEL		1
2	738210504	KOGELLAGER		1
3	738211004	KOGELLAGER		1
4	735314010	BORGCLIP		1
5	506985901	SCHOMMELAS		1
6	506773401	RING		2
7	740681421	V-RING		1
8	735312600	BORGCLIP		3
9	506671901	VEER		1
10	590735401	VEERBEVESTIGING		1
11	506670801	SCHAKEL		1
12	506597401	SCHROEF EHHFM		1
13	576492501	POELIE		1
14	734117441	RING		1
15	506675403	SCHROEF EHHFM		1
16	506522401	KOORDSCHIJF		2
17	506539404	AS		1
18	735311420	E-CLIP		2
19	506554601	KETTING		1
20	506554701	VERBINDING		2
21	501604804	KABEL COMPL.		2
22	731232001	ZESKANT MOER		2
23	544427301	KABELGELEIDER		1
24	732212051	MOER		2
25	593947201	STUURSTANG		1
26	584155601	BEVESTIGING		1
27	583899701	BEVESTIGING		1
28	735311700	BORGCLIP		1
29	506570104	SCHROEF EHHFM		4
30	587080901	MEENEMER		1
31	593166104	STUURWIEL		1
32	593149501	HENDEL		1
33	593605201	VASTZETPLAAT		1
34	593149401	PEN		1
35	593868801	VEER		1

KEES VAN DER SPEK
TUINMACHINES ★ STOLWIJK

TRANSMISSION

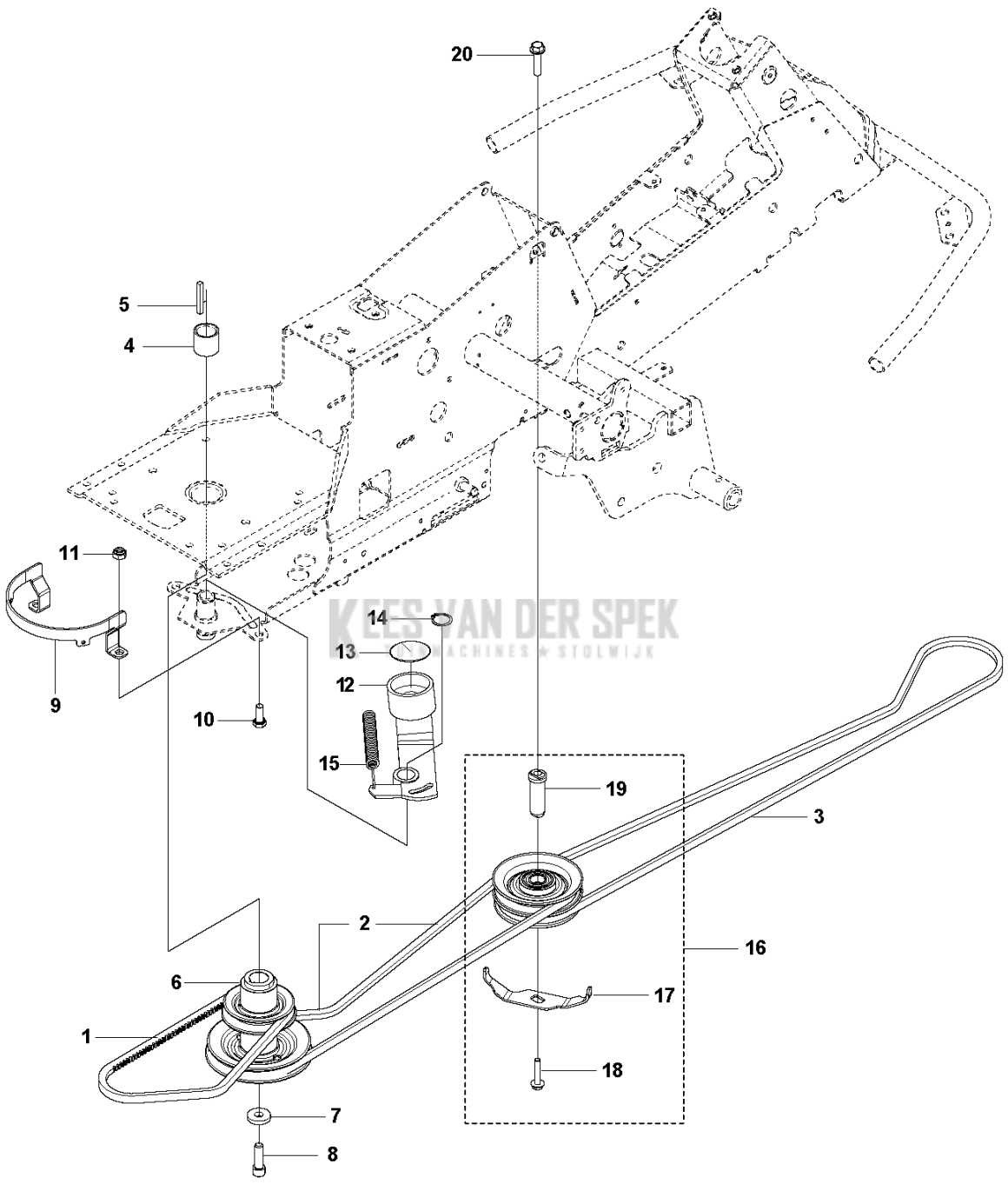

KEES VAN DER SPEK
MACHINES ★ STOLWIJK

PXM_REF	PXM_ PARTNO	DESCRIPTION	PXM_REMARK	QTY	
1	589531201	RIEM		1	
2	589530401	RIEM		1	
3	594977801	RIEM		1	
4	506509201	AFSTANDHULS		1	
5	506555901	KEG		1	
6	535482401	POELIE		1	
7	506597501	RING		1	
8	506556002	SCREW UNC		1	
9	587425201	RIEMGELEIDER		1	
10	725249371	SCHROEF EHHM		2	
11	732212051	MOER		2	
12	535484401	RIEMSPANNER COMPL.		1	
13	535485001	AFDICHTING		1	
14	735312600	BORGCLIP		1	
15	506665601	VEER		1	
16	581916301	POELIE		1	
17	544405301	RIEMGELEIDER		1	16
18	586320401	SCREW		1	16
19	581916401	AS		1	16
20	506675402	SCHROEF EHHFM		1	

KEES VAN DER SPEK
TUINMACHINES ★ STOLWIJK

HYDROSTAT K46 EU

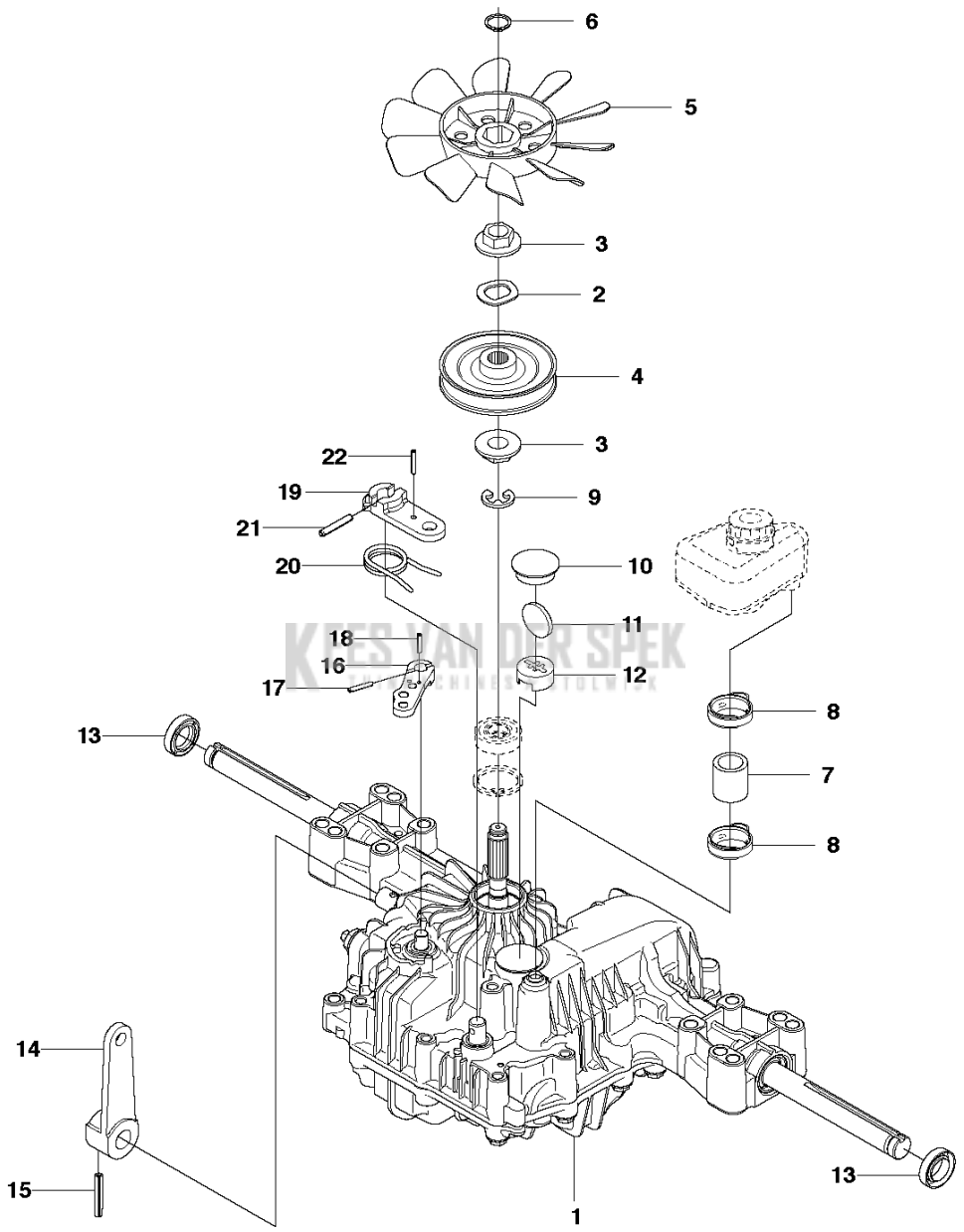

PXM_REF	PXM_ PARTNO	DESCRIPTION	PXM_REMARK	QTY	
1	506986301	TRANSMISSIE		1	
2	506986501	VEERRING		1	
3	506986601	AFSTAND		2	
4	502451901	POELIE		1	
5	506986801	VENTILATOR		1	
6	735311500	BORGCLIP		1	
7	502451601	PIJP		1	
8	505131102	SLANGKLEM		2	
9	535402807	KLEM		1	1
10	535402832	PLUG		1	1
11	505563901	MAGNEET		1	1
12	502452001	MAGNET HOLDER		1	1
13	535402837	AFDICHTING		2	1
14	502453201	CONTROLE HEFBOOM		1	1
15	586904601	PENNEN		1	1
16	535402817	HEFBOOM		1	1
17	586904501	SPANSTIFT		1	1
18	535402833	PIN RETAINING SCREW		1	1
19	535402838	HEFBOOM		1	1
20	535402839	RETURN SPRING		1	1
21	535402840	PIN RETAINING SCREW		1	1
22	535402841	PIN RETAINING SCREW		1	1

KEES VAN DER SPEK
TUINMACHINES ★ STOLWIJK

WHEELS & TIRES

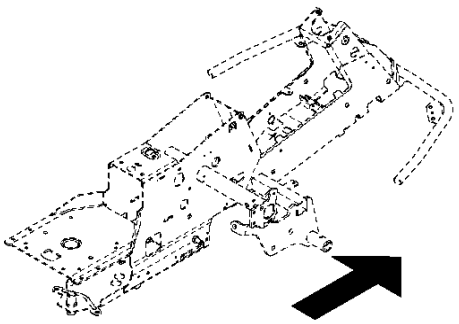

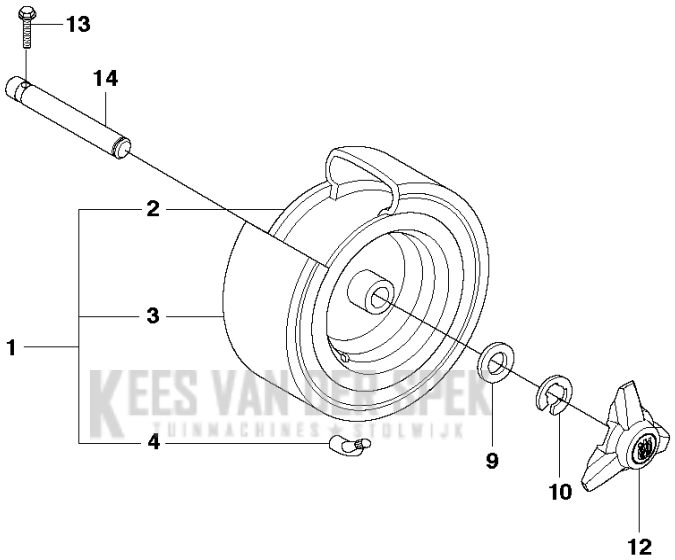

KEES VAN DER SPEK
TUINMACHINES OLDEBROEK

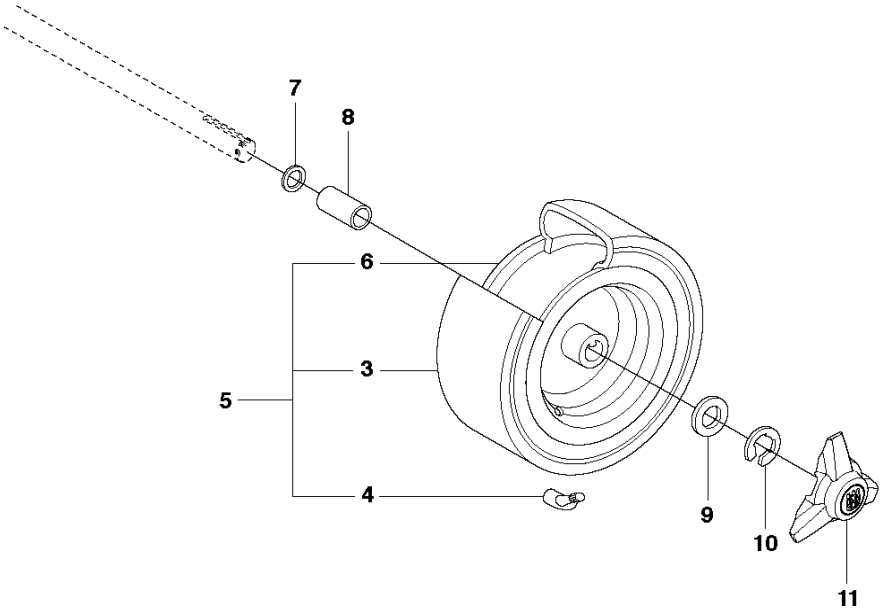

PXM_REF	PXM_ PARTNO	DESCRIPTION	PXM_REMARK	QTY	
1	523012202	WIEL		2	
2	523034501	VELG		1	1
3	523034602	BAND		1	1, 5
4	523034701	VENTIEL		1	1, 5
5	523012602	WIEL		2	
6	523034801	VELG		1	5
7	506504805	RING		4	
8	506596203	AFSTANDHULS		2	
9	506504803	RING		2	
10	506899001	E-CLIP		4	
11	544353501	NAAFDOP		2	
12	544353502	NAAFDOP		2	
13	725245961	SCHROEF EHHFT		2	
14	535470801	WIELAS		2	

KEES VAN DER SPEK
TUINMACHINES ★ STOLWIJK