gopart®

Tow-behind spreader

KEES VAN DER SPEK
TUINMACHINES ★ STOLWIJK

57kg/125LB

Ziehbarer Streuer *DE*
Épandeur à tracter *FR*
Getrokken strooier *NL*
Trækspreder *DK*
Remolque *ES*
Esparcidor remolcado *IT*
Rozsiewacz ciągany *PL*

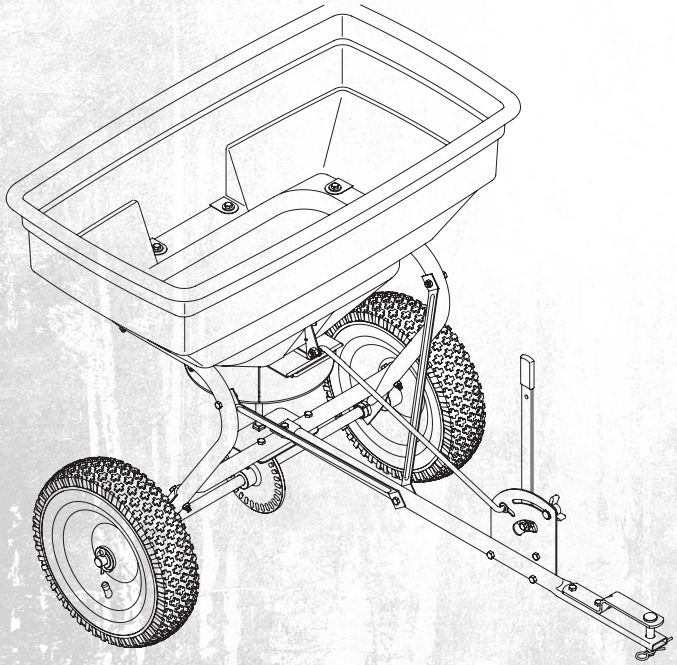

FGP455210GP

UK

Capacity: 125LB / 60L	
Dimension of Hopper: 29-1/2in x16-1/2in x13-2/5in (75x42x34cm)	
Length of Tow Bar: 31-7/8in (81cm)	
Net Weight: 30.8lb/14kg	
Overall Size: 105.5x80x80cm (41-1/2in.x31-1/2in.x31-1/2in.)	
Wheel Diameter: 14in (36cm)	
Wheel Width: 13cm (5in.)	

IMPORTANT INSTRUCTIONS

HELPFUL HINTS:

READ THE DIRECTIONS BEFORE ASSEMBLY
WHEN ALL ELSE FAILS, READ THE DIRECTIONS AGAIN

- Read the towing vehicle owners manual and towing vehicle safety rules. Know how to operate your tractor before using the tow-behind spreader.
- Read the chemical label instructions and cautions for handling and applying the chemicals purchased for spreading.
- Wear eye and hand protection when handling and when applying lawn or garden chemicals.
- Never operate tractor and spreader attachment without wearing substantial footwear, and do not allow anyone to ride or sit on spreader attachment frame.
- Never allow children to operate the tractor or spreader attachment, and do not allow adults to operate without proper instructions.
- Always begin with the transmission in first (low) gear and with the engine at low speed, and gradually increase speed as conditions permit.
- When towing spreader do not drive too close to a ditch and be alert for holes and other hazards which could cause you to loose control of the spreader and tractor.
- Before operating vehicle on any grade (hill) refer to the safety rules in the vehicle owner's manual concerning safe operation on slopes. **Stay off steep slopes!**
- If your spreader does not spread evenly, be sure the FRONT on the gear box points to the front of the spreader. The impeller must turn clockwise. Reversing the gear box will cause the
impeller to turn counter clockwise. Clean the impeller plate after each use. Fertilizer stuck on the impeller blades will cause uneven spreading.
- Gears are permanently lubricated at the factory. Do not open the gear box or dirt may enter.

Remove and identify loose parts from carton and bag.

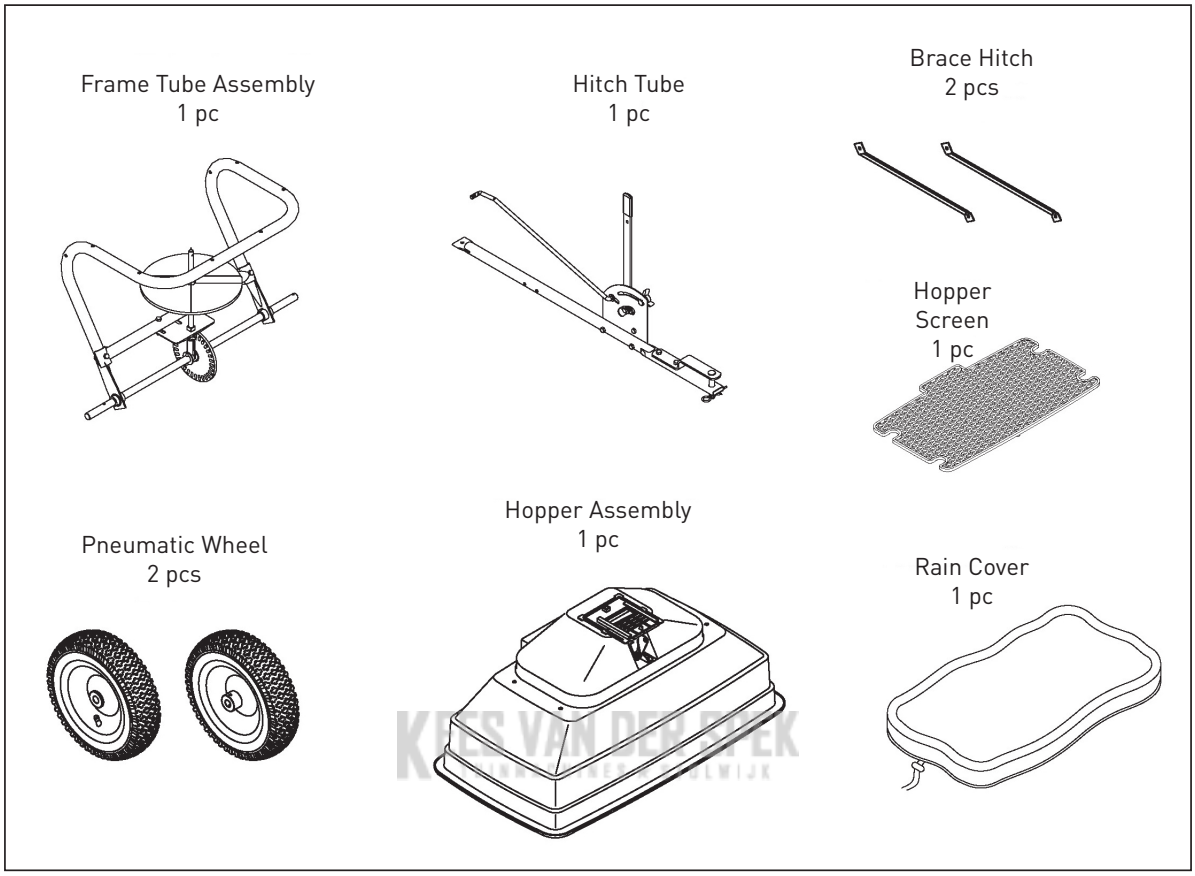

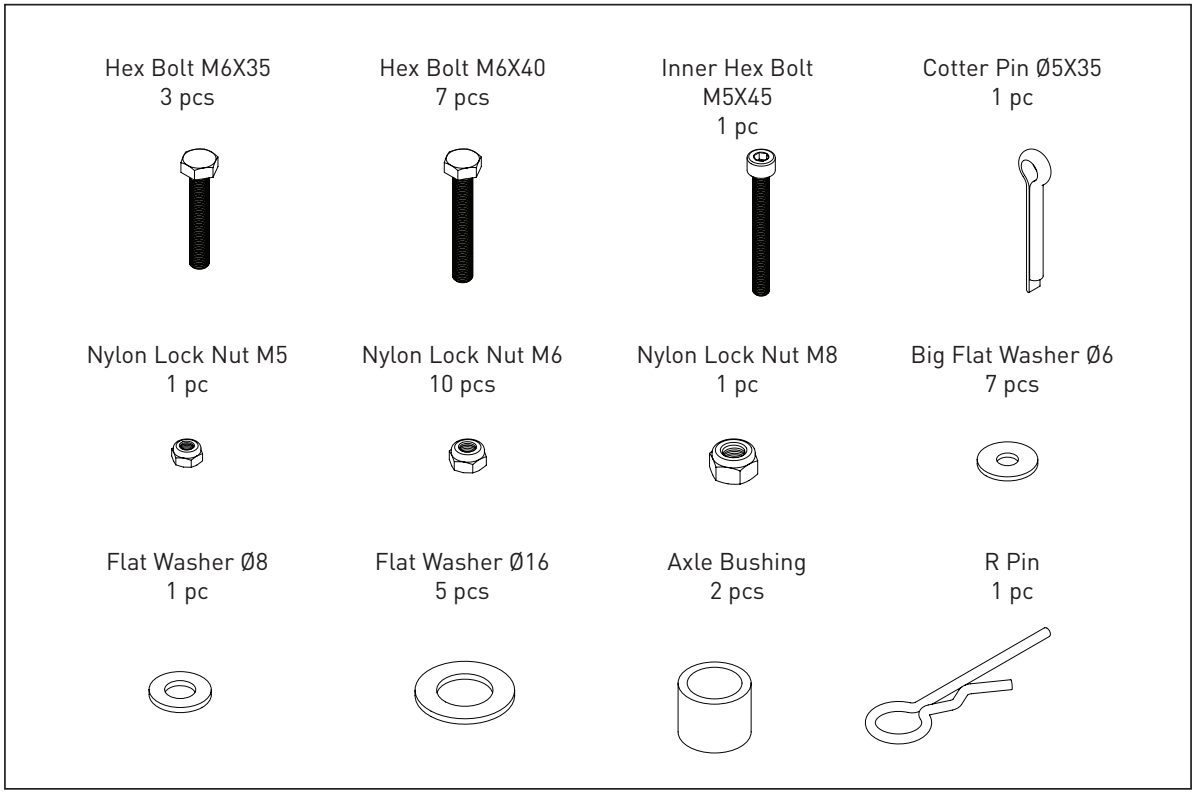

UK

STEP 1: ASSEMBLE WHEEL

Assemble the wheel to the Frame Tube Assembly. Fix 1pc Axle Bushing to the wheel axle at one side of the frame tube, insert the wheel to the axle; fix the wheel with 1pc Flat Washer Ø16 and 1pc
Cotter Pin Ø5x35. (There are 4pcs extra of Flat Washer Ø16 for adjusting the space between wheel and axle bushing.) See picture 1 & 2.

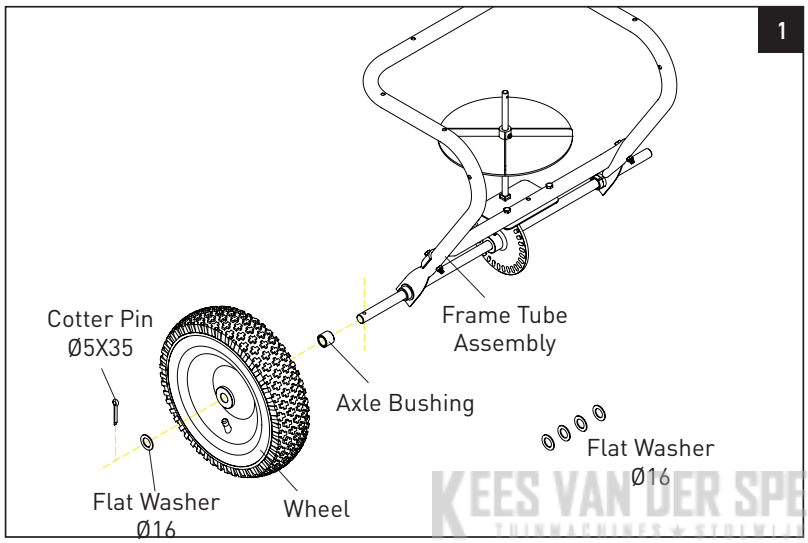

KEES VAN DER SPEK
TUINMACHINES & STROMEN

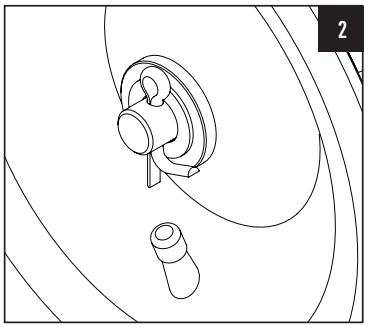

STEP 2: ASSEMBLE WHEEL

Assemble another wheel on the other side of the frame tube assembly. Insert 1pc Axle Bushing before assemble the wheel to the axle. Fix the wheel by using 1pc Inner Hex Bolt M5x45 and 1pc Nylon Lock Nut M5. Make sure the hole on the wheel Aligns with the hole on the wheel axle, and then secure the wheel by inserting the Inner Hex Bolt to the holes. Please refer Picture 3 for assembly and Picture 4 for the position of inner hex bolt.

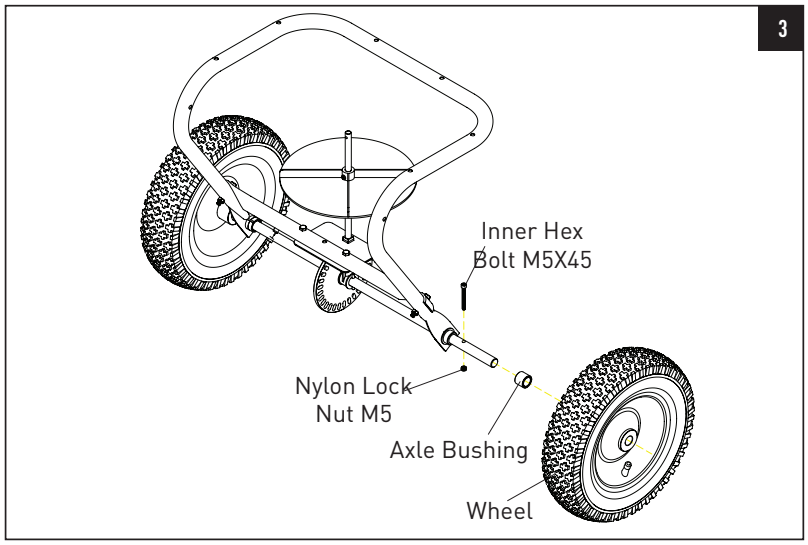

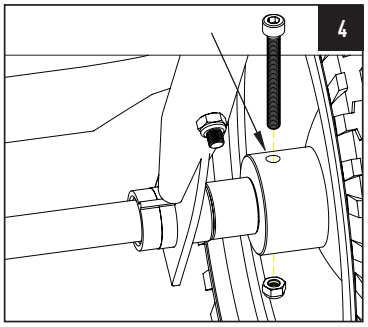

gopart®

STEP 3: ASSEMBLE THE HITCH TUBE

Assemble the hitch tube to the middle of the frame tube assembly by using 1 pc Hex Bolt M6x40. Secure the bolt with 1 pc Big Flat Washer Ø6 and 1 pc Nylon Lock Nut M6. See picture 5 & 6.

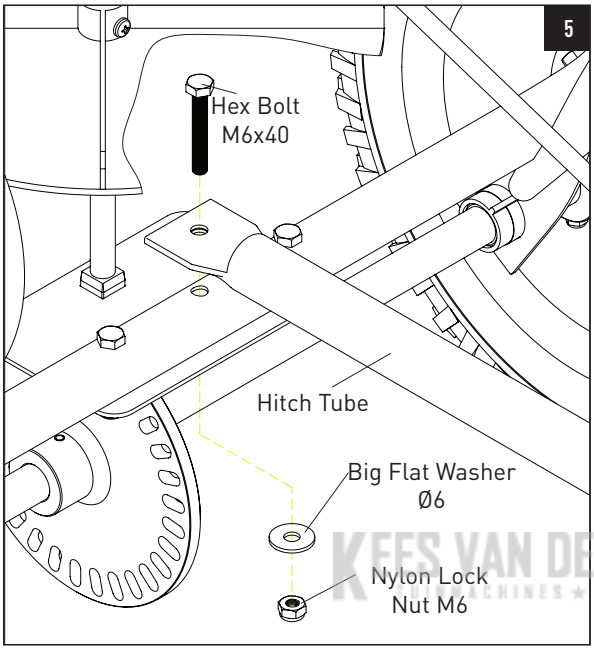

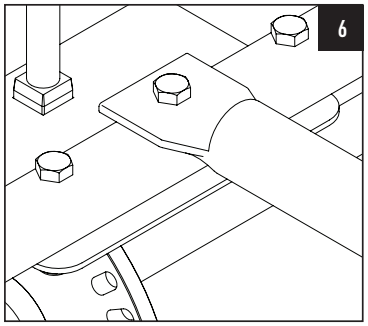

KEES VAN DER SPEK
MACHINES ★ STOLWIJK

STEP 4: ASSEMBLE THE BRACE HITCH

Assemble one end of Brace Hitch to the middle of the Hitch Tube, fix with 1pc Hex Bolt M6x35 and 1 pc Nylon Lock Nut M6. See picture 7 & 8.

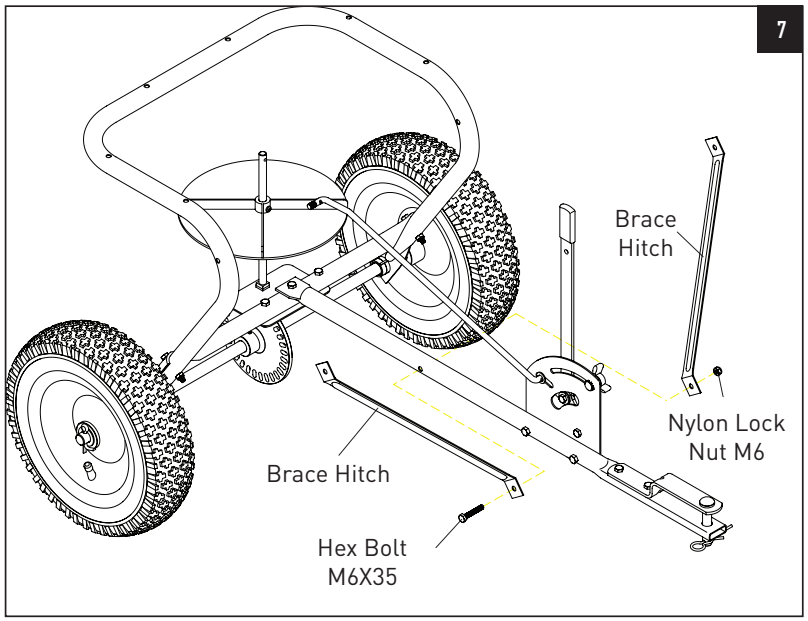

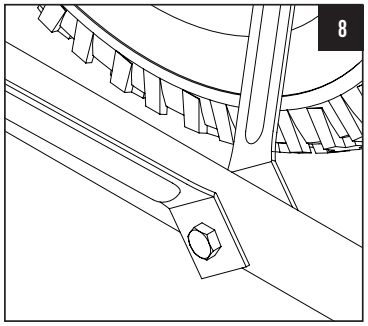

STEP 5: ASSEMBLE THE BRACE HITCH

Assemble another end of the Brace Hitch to the inside of Frame Tube Assembly (Hopper Frame) by using 1pc Hex Bolt M6x35 and 1 pc Nylon Lock Nut M6

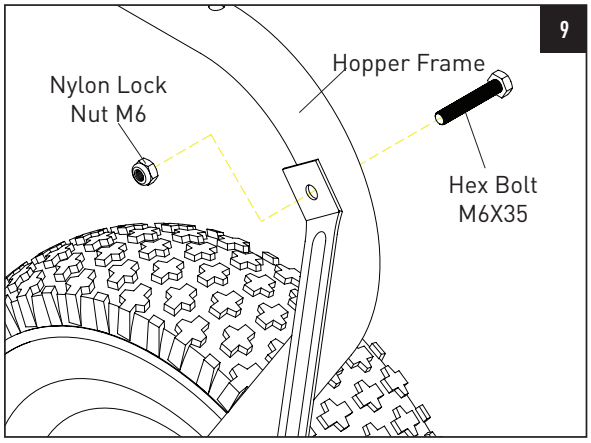

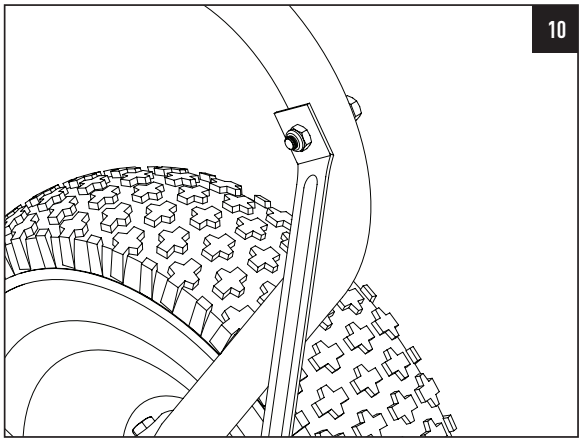

STEP 6: ASSEMBLE HOPPER

Assemble the hopper to the frame tube assembly, make sure the six holes on hopper align with the holes on hopper frame, then fix the hopper to frame by using 6 sets of Hex Bolt M6x40, Big Flat Washer Ø6 and Nylon Lock Nut M6. See picture 11. If hopper is turned over please see picture 12.

KEES VAN DER SPEK

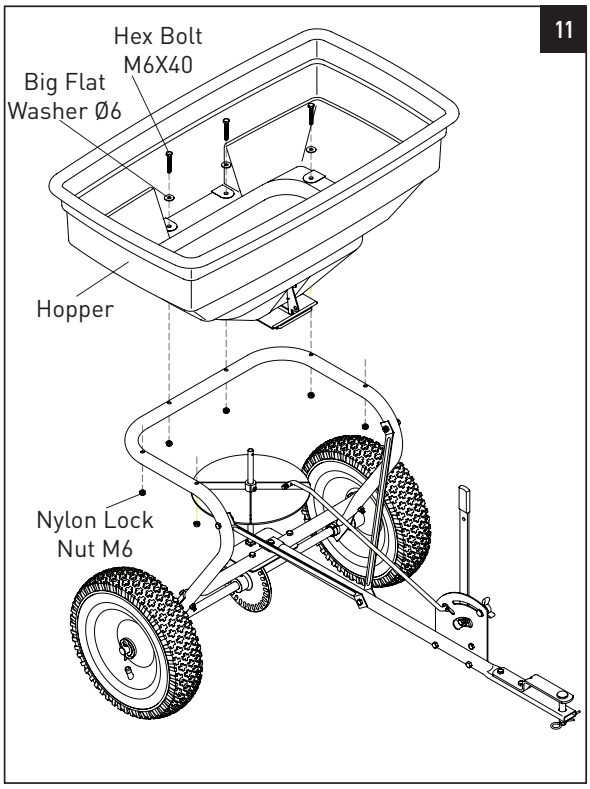

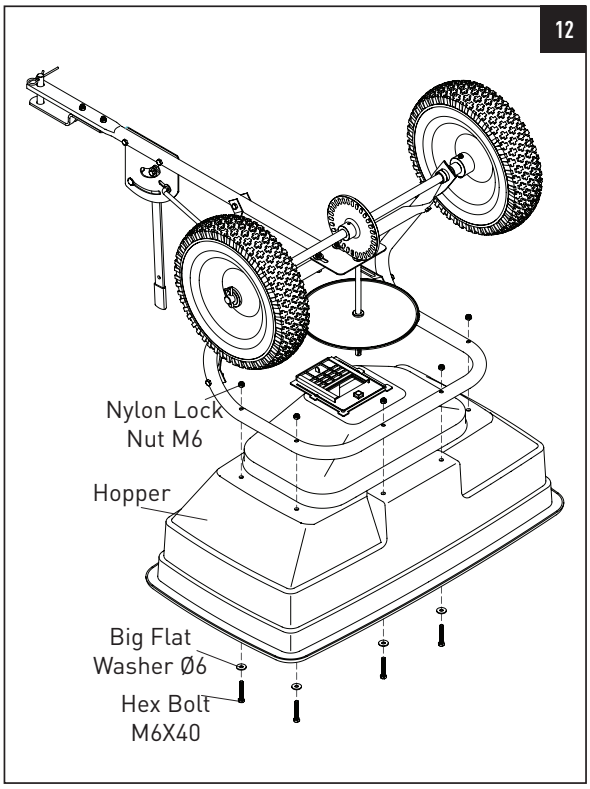

STEP 7: ASSEMBLE THE R PIN IN THE HOPPER

Assemble the R Pin to the hole of Swivel Axle in the hopper. See picture 13 & 14.

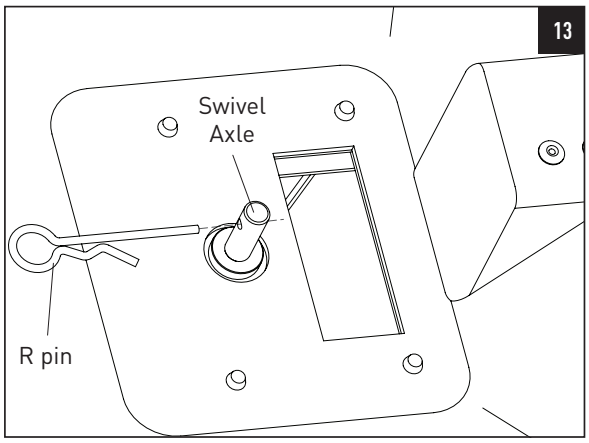

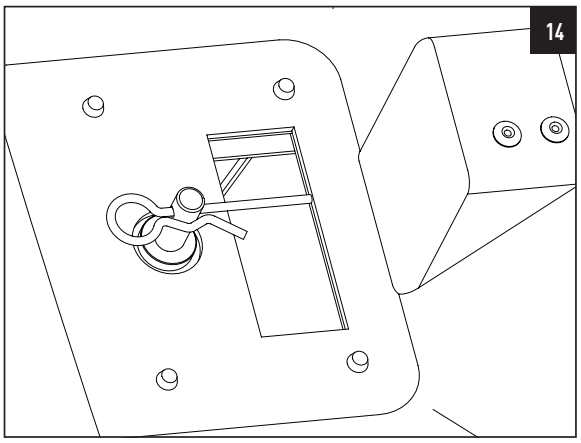

STEP 8: ASSEMBLE THE ADJUSTMENT ROD

Assemble the Adjustment Rod to the bottom of the Hopper. Insert 1pc of Flat Washer Ø8 to the end of the Adjustment Rod, then insert the adjustment rod to the hole at bottom of hopper, secure the adjustment rod with 1pc Nylon Lock Nut M8. See picture 15 & 16.

KEES VAN DER SPEK
TUINMACHINES & SERVICE

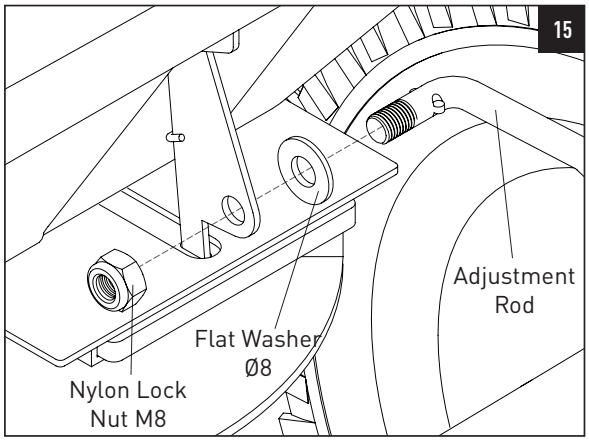

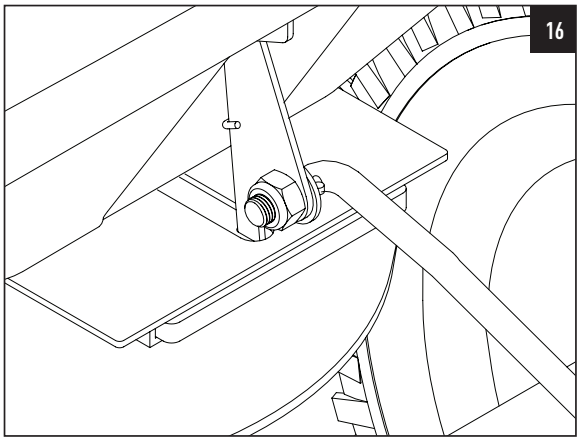

NOW, YOUR SPREADER IS FULLY ASSEMBLED.

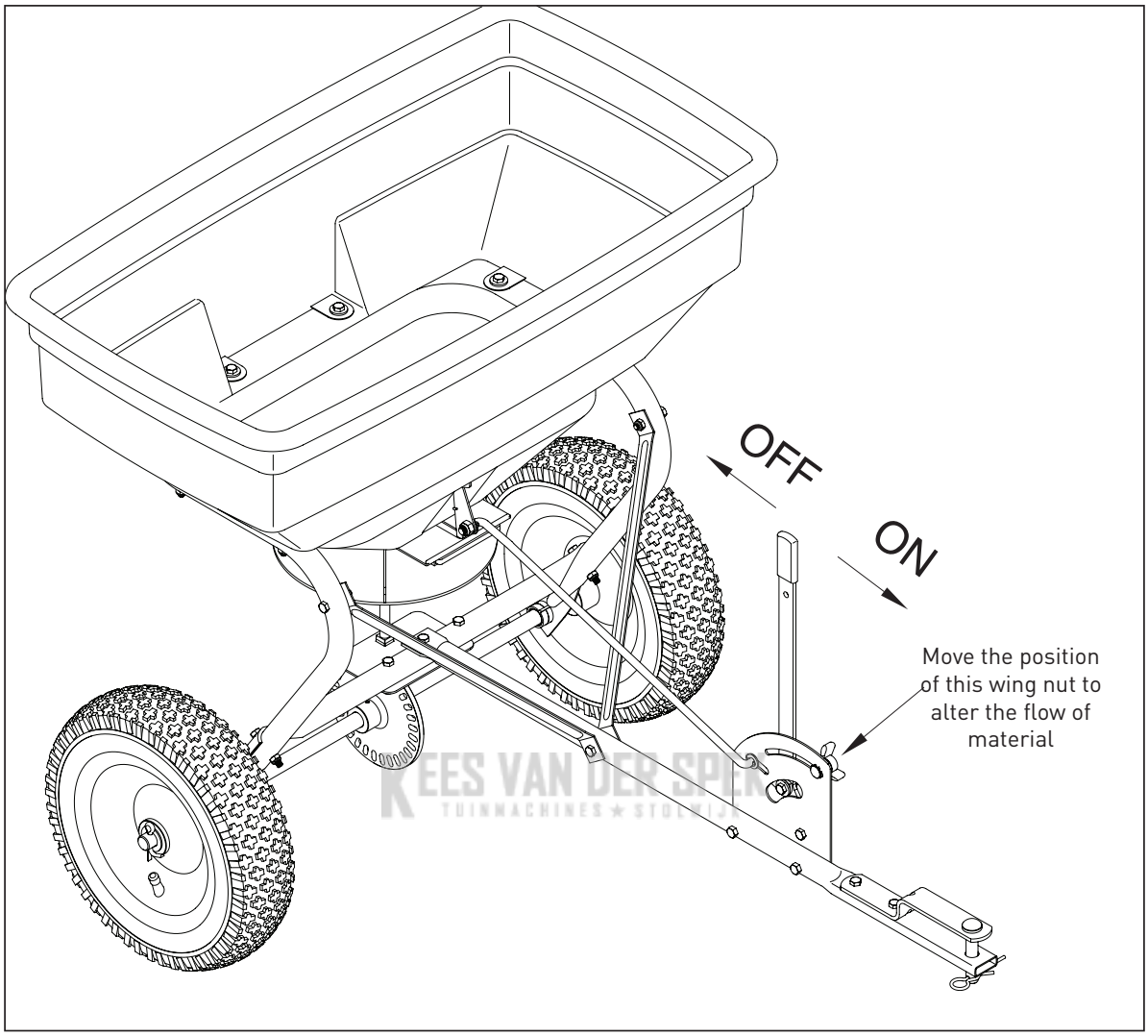

KEES VAN DER SPEK
TUINMACHINES ★ STOMERIJ

DRAWING

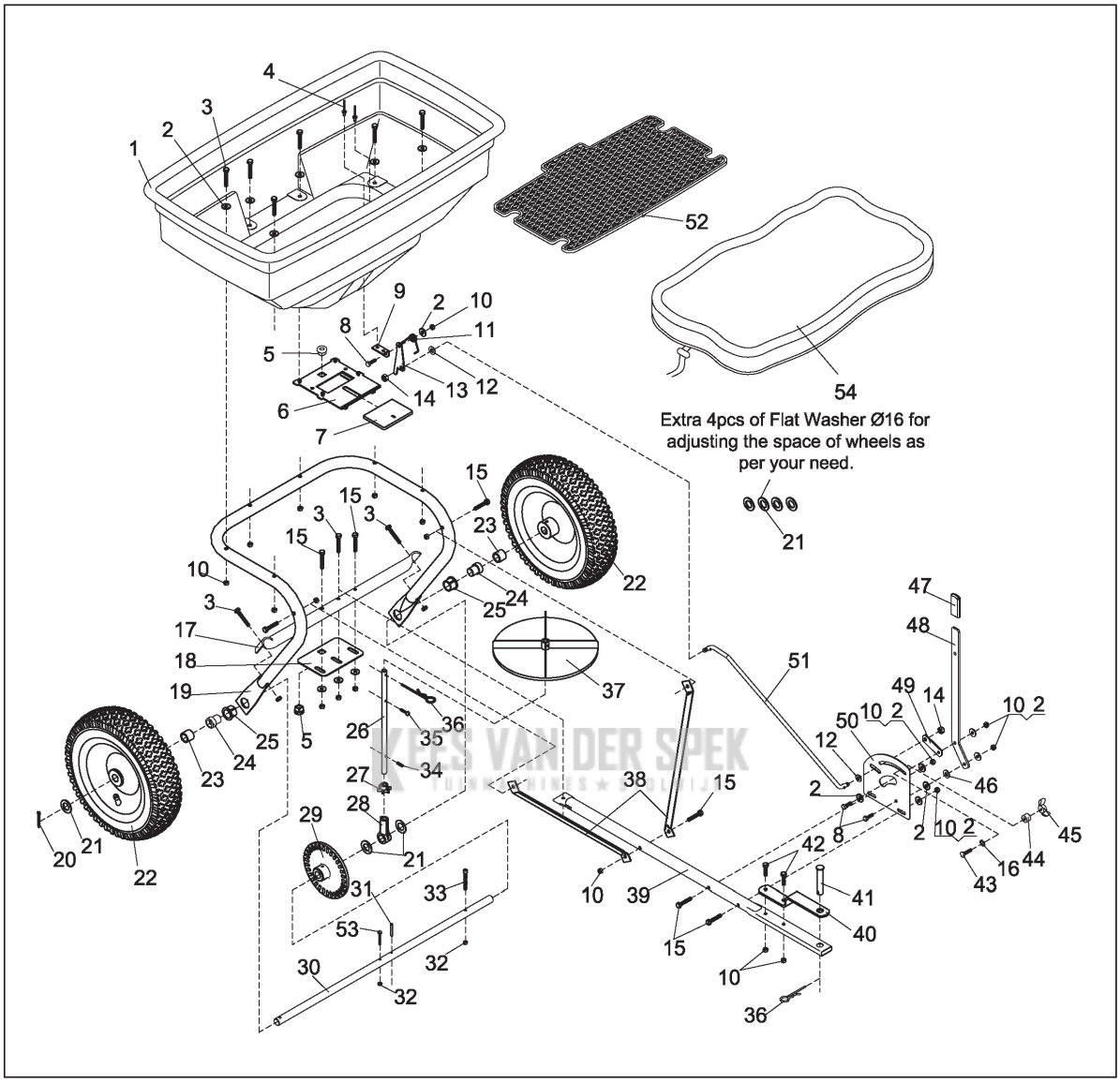
Extra 4pcs of Flat Washer Ø16 for adjusting the space of wheels as per your need.

UK

PARTS LIST

Ref#	Description	Qty	Ref#	Description	Qty
1	Hopper Assembly	1	28	Swivel Axle Base	1
2	Big Flat Washer Ø6	16	29	Gear (Driver)	1
3	Hex Bolt M6x40	9	30	Wheel Axle	1
4	Rivet Ø5x10	2	31	Pin Ø4x30	1
5	Swivel Axle Bushing	2	32	Nylon Lock Nut M5	2
6	Fixed Adjustable Plate	1	33	Inner Hex Bolt M5x45	1
7	Active Adjustable Plate	1	34	Pin Ø3x16	1
8	Hex Bolt M6x20	3	35	Screw M4x20	1
9	Base for Torsion Spring	1	36	R Pin Ø3	2
10	Nylon Lock Nut M6	21	37	Impeller	1
11	Torsion Spring	1	38	Brace Hitch	2
12	Flat Washer Ø8	2	39	Hitch Tube	1
13	Fix Plate for Connecting Rod	1	40	Hitch Bracket	1
14	Nylon Lock Nut ,M8	2	41	Pin Ø12x65	1
15	Hex Bolt M6x35	7	42	Hex Bolt M6x25	2
16	Teeth Lock Washer Ø8	1	43	Carriage Bolt M6x25	1
17	Crossover Tube	1	44	Spacer	1
18	Swivel Axle Fix Plate	1	45	Wing Nut	1
19	Frame Tube Assembly	1	46	Nylon washer	1
20	Cotter Pin Ø5x35	1	47	Handle Grip	1
21	Flat Washer Ø16	7	48	Adjustable Handle	1
22	Pneumatic Wheel	2	49	Connect Rod	1
23	Wheel Axle Bushing	2	50	Gauge Plate	1
24	Inner Axle Bushing	2	51	Adjustment Rod	1
25	Outer Axle Bushing	2	52	Hopper Screen	1
26	Swivel Axle	1	53	Hex Bolt M5 x 40	1
27	Pinion Gear	1	54	Rain Cover	1

KEES VAN DER SPEK TUINMACHINESPECIALIST

KEES VAN DER SPEK
TUINMACHINES ★ STOLWIJK

TECHNISCHE DATEN

Fassungsvermögen: 125 LB / 60 l
Trichterabmessungen: 75 x 42 x 34 cm (29-1/2 in. x 16-1/2 in. x 13-2/5 in.)
Länge der Zugstange: 81 cm (31-7/8 in.)
Nettogewicht: 14kg (30.8lb)
Gesamtgröße: 105.5 x 80 x 80 cm (41-1/2in.x31-1/2in.x31-1/2in.)
Raddurchmesser: 36 cm (14 in.)
Radbreite: 13 cm (5in.)

WICHTIGE HINWEISE

HILFREICHE TIPPS:
Bitte lesen Sie vor der Montag sorgfältig folgende Hinweise

- Lesen Sie die Bedienungsanleitung und die Sicherheitsvorschriften für das Zugfahrzeug. Machen Sie sich mit der Bedienung des Traktors vertraut, bevor Sie den ziehbaren Streuer verwenden.
- Lesen Sie auf der Verpackung der Chemikalien die Anweisungen und Warnhinweise zur Verarbeitung und Anwendung der zum Streuen gekauften Chemikalien.
- Tragen Sie Augen- und Handschutz, wenn Sie Rasen- oder Gartenchemikalien verarbeiten und einsetzen.
- Setzen Sie den Traktor und den Streuer niemals in Betrieb, ohne kräftiges Schuhwerk zu tragen. Lassen Sie niemanden auf dem Rahmen des Streuers fahren oder sitzen.
- Lassen Sie den Traktor oder Streuer niemals von Kindern fahren, lassen Sie den Traktor nur nach richtiger Einweisung von Erwachsenen bedienen.
- Starten Sie stets im ersten Gang und mit niedriger Motordrehzahl, erhöhen Sie die Drehzahl, sofern die Bedingungen es zulassen.
- Fahren Sie bei Benutzung des Streuers nicht zu nahe an einen Bach oder Graben und achten Sie auf Löcher und andere Gefahren, durch die Sie möglicherweise die Kontrolle über den Streuer und den Traktor verlieren.
- Bevor Sie das Fahrzeug an einer Steigung (Hügel) einsetzen, beachten Sie die Sicherheitsregeln in der Bedienungsanleitung des Fahrzeugs zum sicheren Betrieb an Hängen. Halten Sie sich von steilen Hängen fern!
- Wenn der Streuer nicht gleichmäßig verteilt, stellen Sie sicher, dass die Vorderseite des Ge-
  triebes zur Vorderseite des Streuers zeigt. Das Flügelrad muss sich im Uhrzeigersinn drehen. Wenn das Getriebe umgedreht wird, dreht sich das Flügelrad gegen den Uhrzeigersinn. Reinigen Sie die Flügelradplatte nach jeder Benutzung. An den Flügelradblättern haftender Dünger führt zu einer ungleichmäßigen Verteilung.
- Das Getriebe wurde im Werk mit einer Dauerschmierung versehen. Öffnen Sie das Getriebe nicht, da sonst möglicherweise Schmutz eindringt.

KEES VAN DER SPEK

ENTNEHMEN SIE DEN KARTON MIT DEN EISENTEILEN SOWIE DIE EINZELTEILE AUS DER VERPACKUNG UND STELLEN SIE SICHER, DASS ALLE AUF DEN FOLGENDEN SEITEN ABGEBILDETEN TEILE UND VERBINDUNGSELEMENTE VORHANDEN SIND.

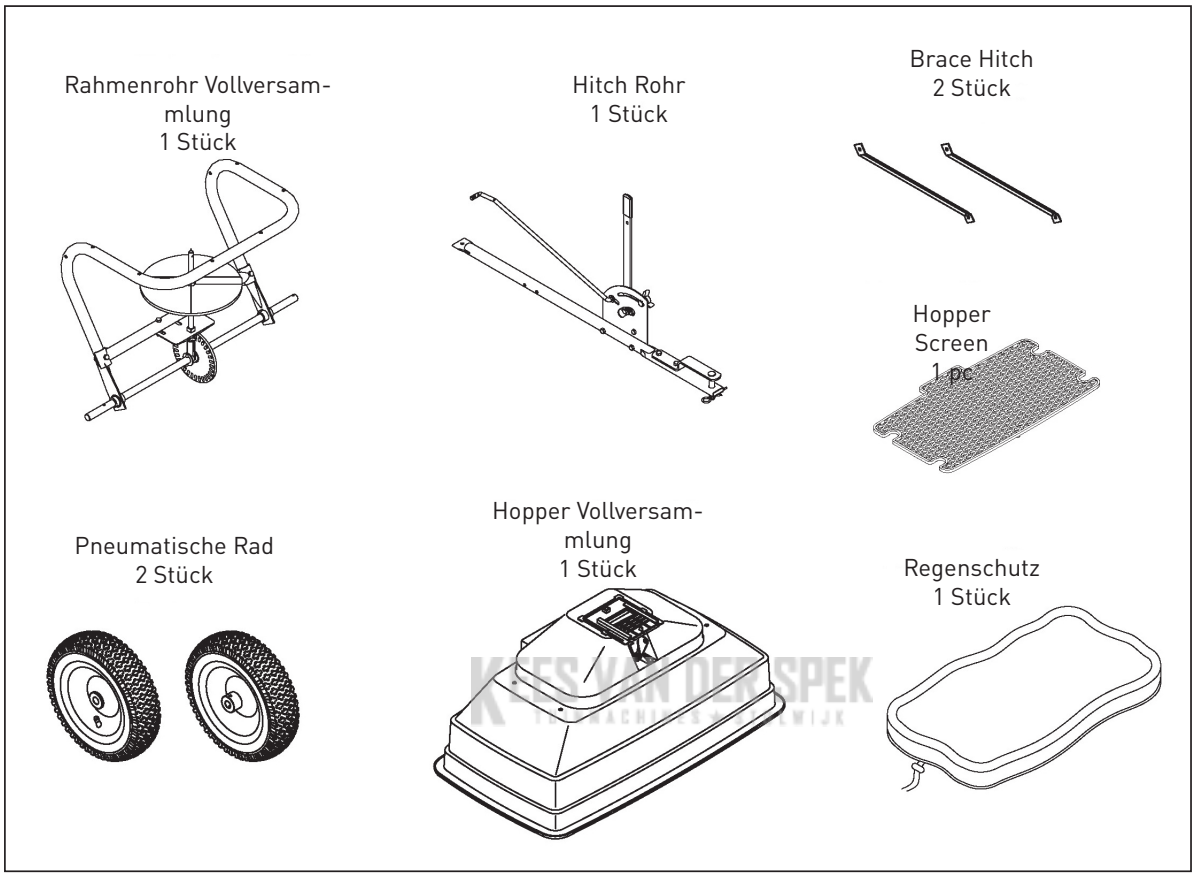

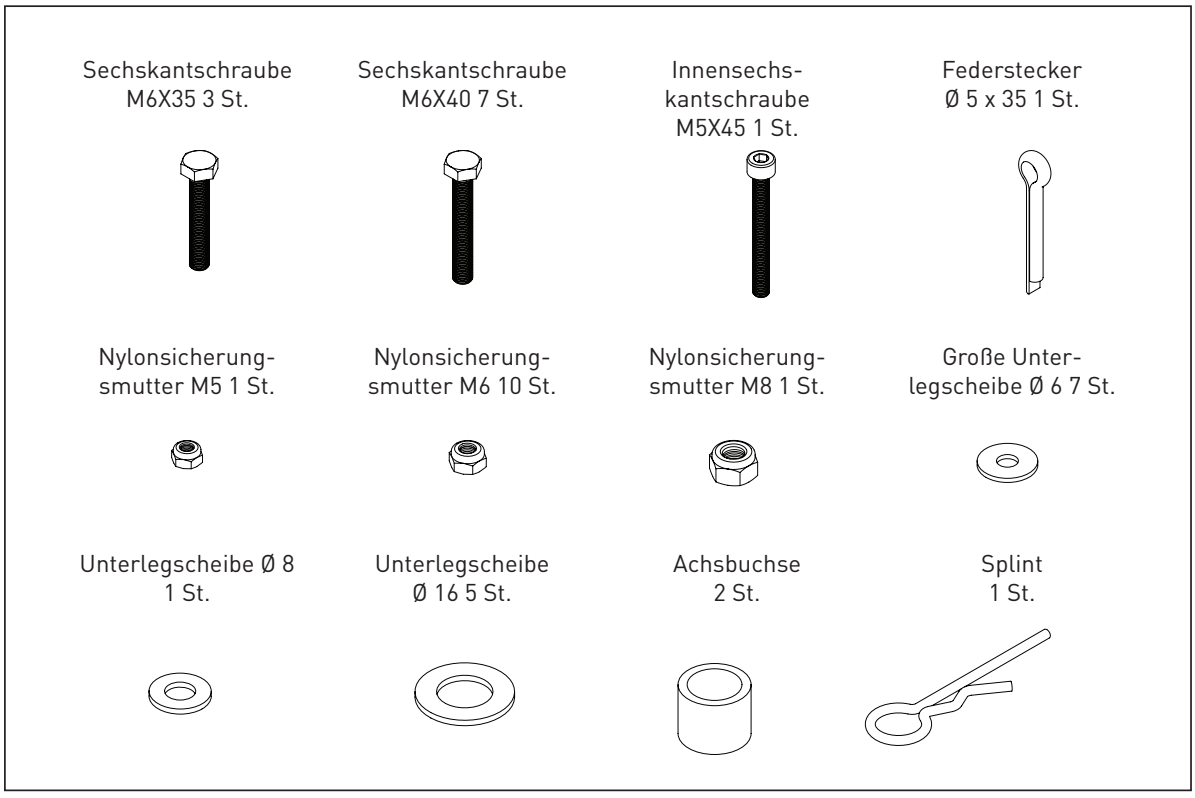

SCHRITT 1: RAD MONTIEREN

Montieren Sie das Rad an der Rahmenrohrbaugruppe. Befestigen Sie auf einer Seite des Rahmenrohrs eine Achsenbuchse an der Radachse, setzen Sie das Rad auf die Achse. Befestigen Sie das Rad mit einer flachen Unterlegscheibe Ø16 und einem Splint Ø5x35. (Es sind 4 zusätzliche flache Unterlegscheiben Ø16 vorhanden, um den Abstand zwischen Rad und Achsenbuchse anzupassen.) Siehe Abbildungen 1 und 2.

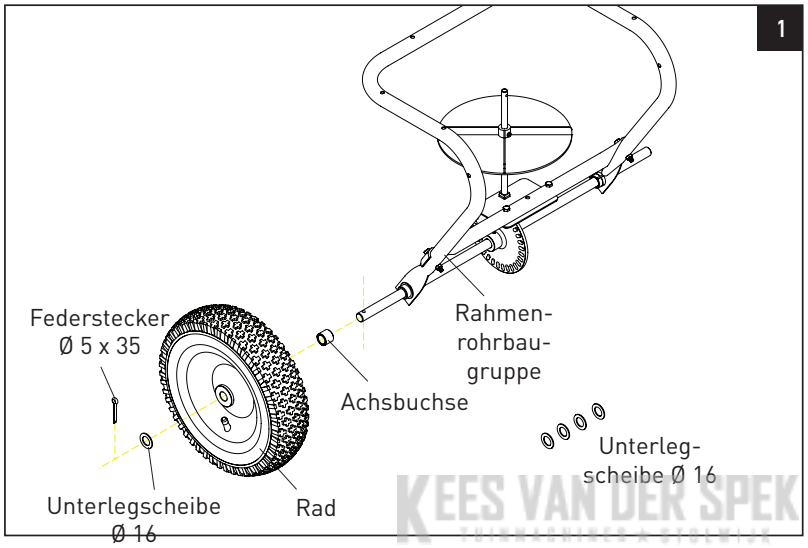

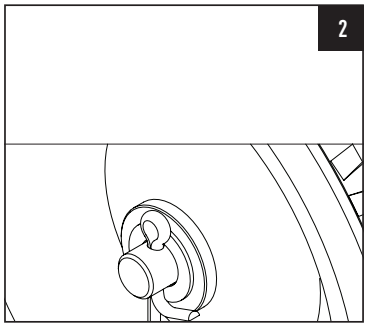

KEES VAN DER SPEK

SCHRITT 2: RAD MONTIEREN

Montieren Sie ein weiteres Rad auf der anderen Seite der Rahmenrohrbaugruppe. Setzen Sie eine Achsenbuchse ein, bevor Sie das Rad an der Achse montieren. Befestigen Sie das Rad mit einer Innensechskantschraube M5x45 und einer Nylonsicherungsmutter M5. Stellen Sie sicher, dass die Bohrung im Rad an der Bohrung in der Radachse ausgerichtet ist, und befestigen Sie dann das Rad, indem Sie die Innensechskantschraube in die Bohrungen einführen. Beachten Sie Abbildung 3 für die Montage und Abbildung 4 für die Position der Innensechskantschraube.

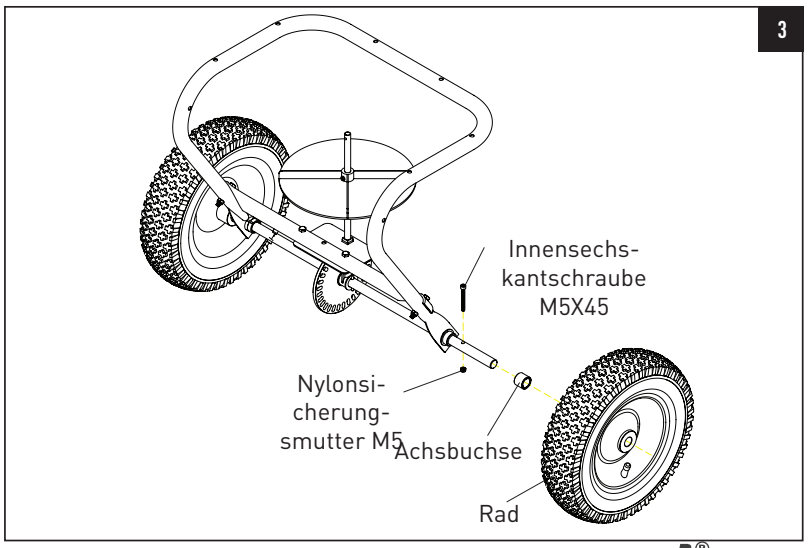

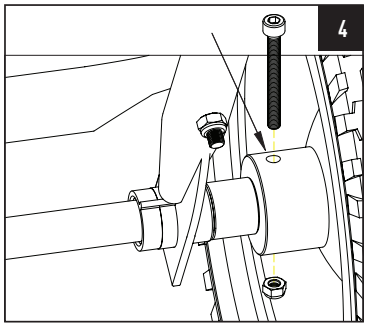

gopart®

SCHRITT 3: ANHÄNGEKUPPLUNGSROHR MONTIEREN

Montieren Sie das Anhängekupplungsrohr mit einer Sechskantschraube M6x40 in der Mitte der Rahmenrohrbaugruppe. Befestigen Sie die Schraube mit einer großen flachen Unterlegscheibe Ø6 und einer Nylonsicherungsmutter M6. Siehe Abbildungen 5 und 6.

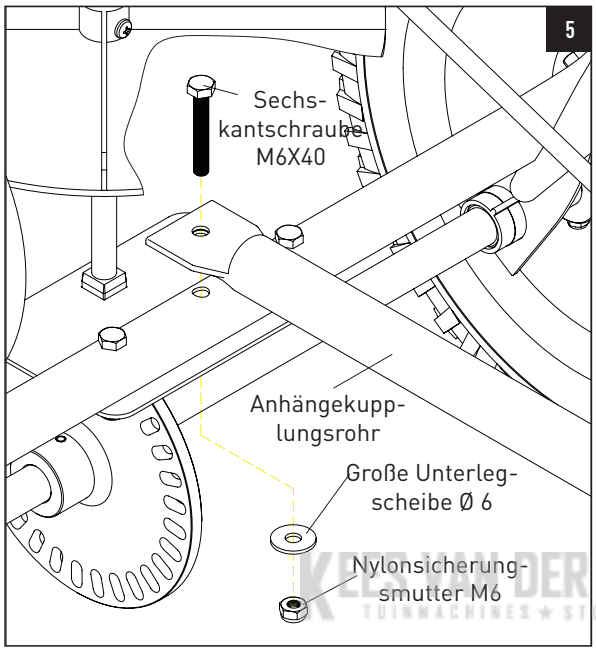

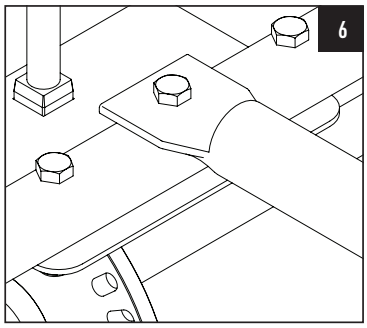

KEES VAN DER SPEK
TUINMACHINES ★ STOLWIJK

SCHRITT 4: VERBINDUNGSSTREBE MONTIEREN

Montieren Sie ein Ende der Verbindungsstreben an der Mitte des Anhängekupplungsrohrs und befestigen Sie sie mit einer Sechskantschraube M6x35 und einer Nylonsicherungsmutter M6. Siehe Abbildungen 7 und 8.

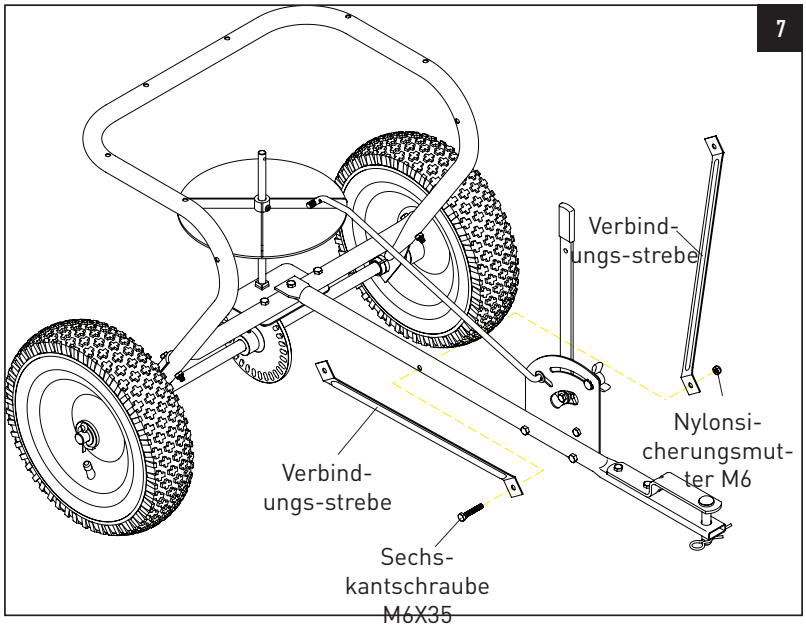

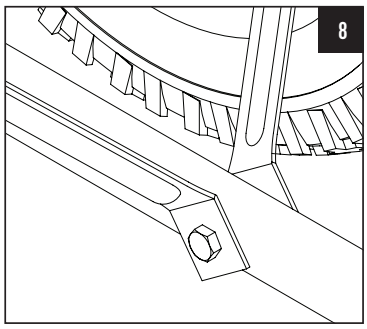

SCHRITT 5: VERBINDUNGSSTREBE MONTIEREN

Montieren Sie das andere Ende der Verbindungsstreben mit einer Sechskantschraube M6x35 und einer Nylonsicherungsmutter M6 an der Innenseite der Rahmenrohrbaugruppe (Trichterrahmen).

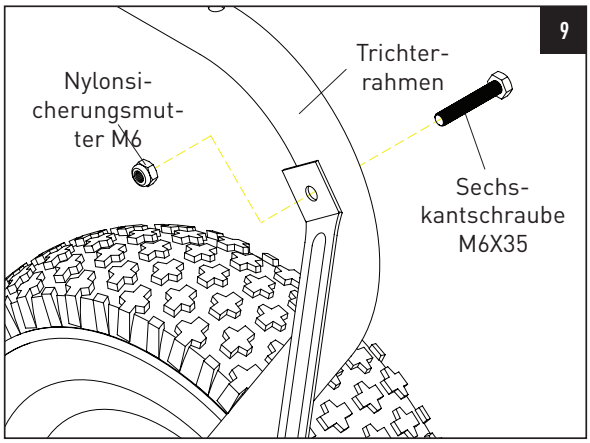

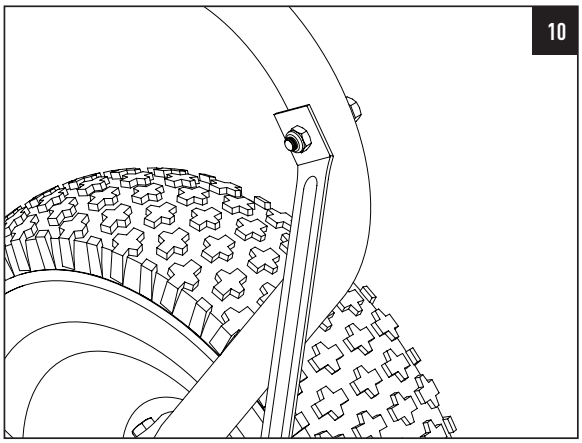

SCHRITT 6: TRICHTER MONTIEREN

KEES VAN DER SPEK

Montieren Sie den Trichter an der Rahmenrohrbaugruppe. Richten Sie die sechs Bohrungen im Trichter an den Bohrungen im Trichterrahmen aus und befestigen Sie den Trichter anschließend mit jeweils 6 Sechskantschrauben M6x40, großen flachen Unterlegscheiben Ø6 und Nylonsiche-rungsmuttern M6 am Rahmen. Siehe Abbildung 11. Wenn Sie den Trichter umdrehen, beachten Sie Abbildung 12.

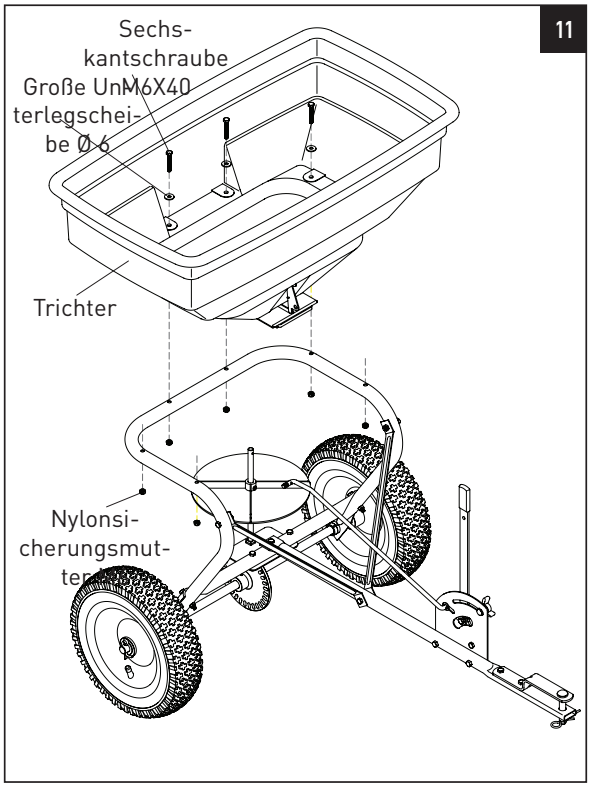

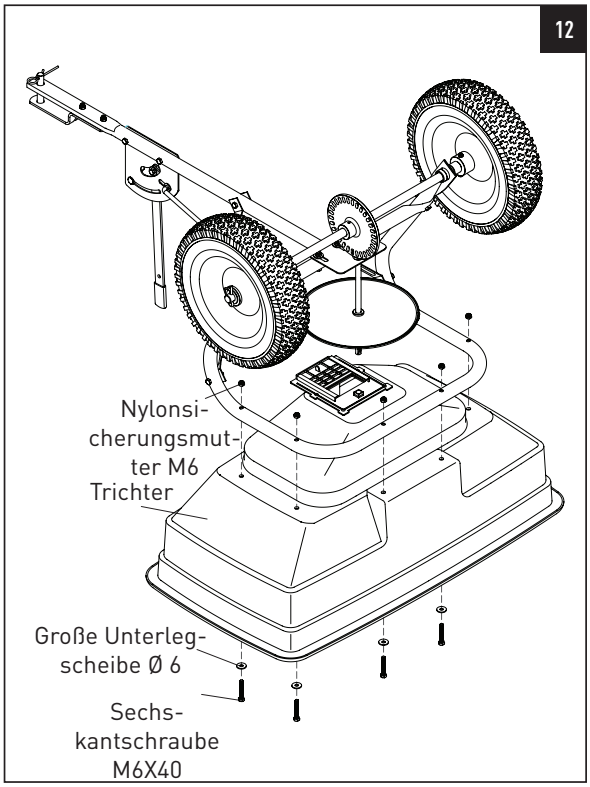

gopart®

SCHRITT 7: DEN SPLINT IM TRICHTER MONTIEREN

Montieren Sie den Splint in der Bohrung der Schwenkachse im Trichter. Siehe Abbildungen 13 und 14.

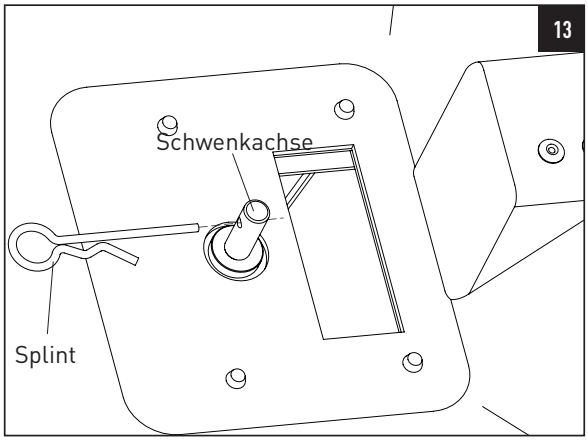

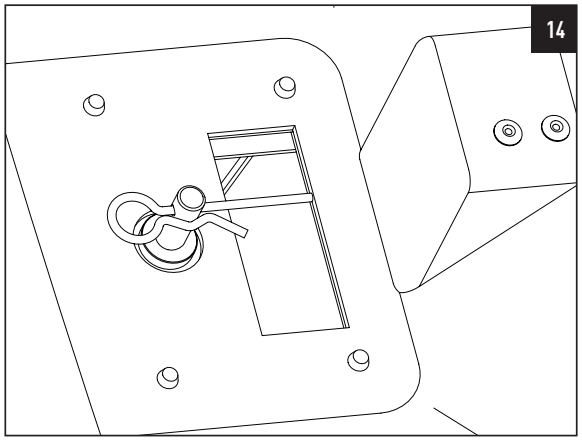

SCHRITT 8: EINSTELLSTANGE MONTIEREN

KEES VAN DER SPEK

Montieren Sie die Einstellstange unten am Trichter. Montieren Sie eine flache Unterlegscheibe Ø8 am Ende der Einstellstange und führen Sie die Einstellstange anschließend in die Bohrung unten am Trichter ein. Befestigen Sie die Einstellstange mit einer Nylonsicherungsmutter M8. Siehe Abbildungen 15 und 16.

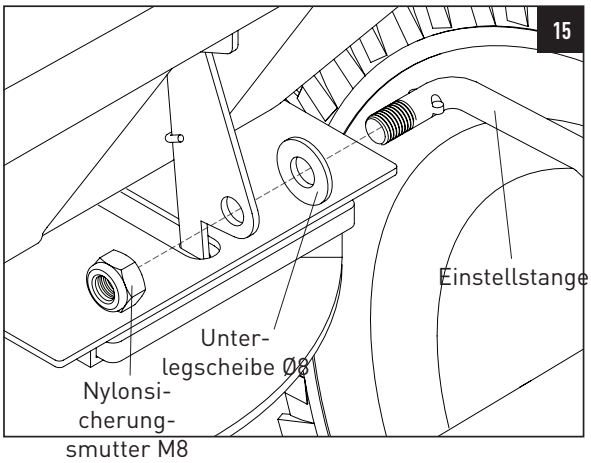

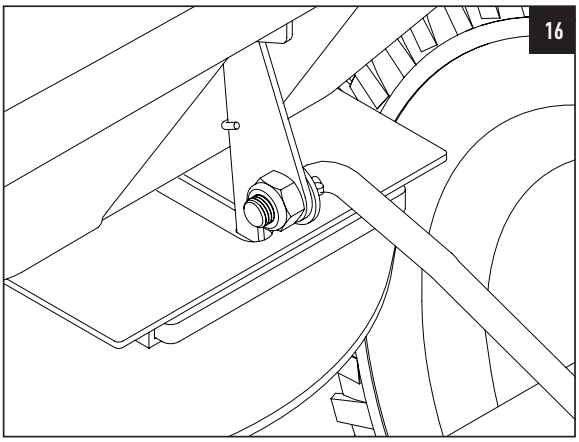

JETZT IST DER STREUER VOLLSTÄNDIG ZUSAMMENGEBAUT.

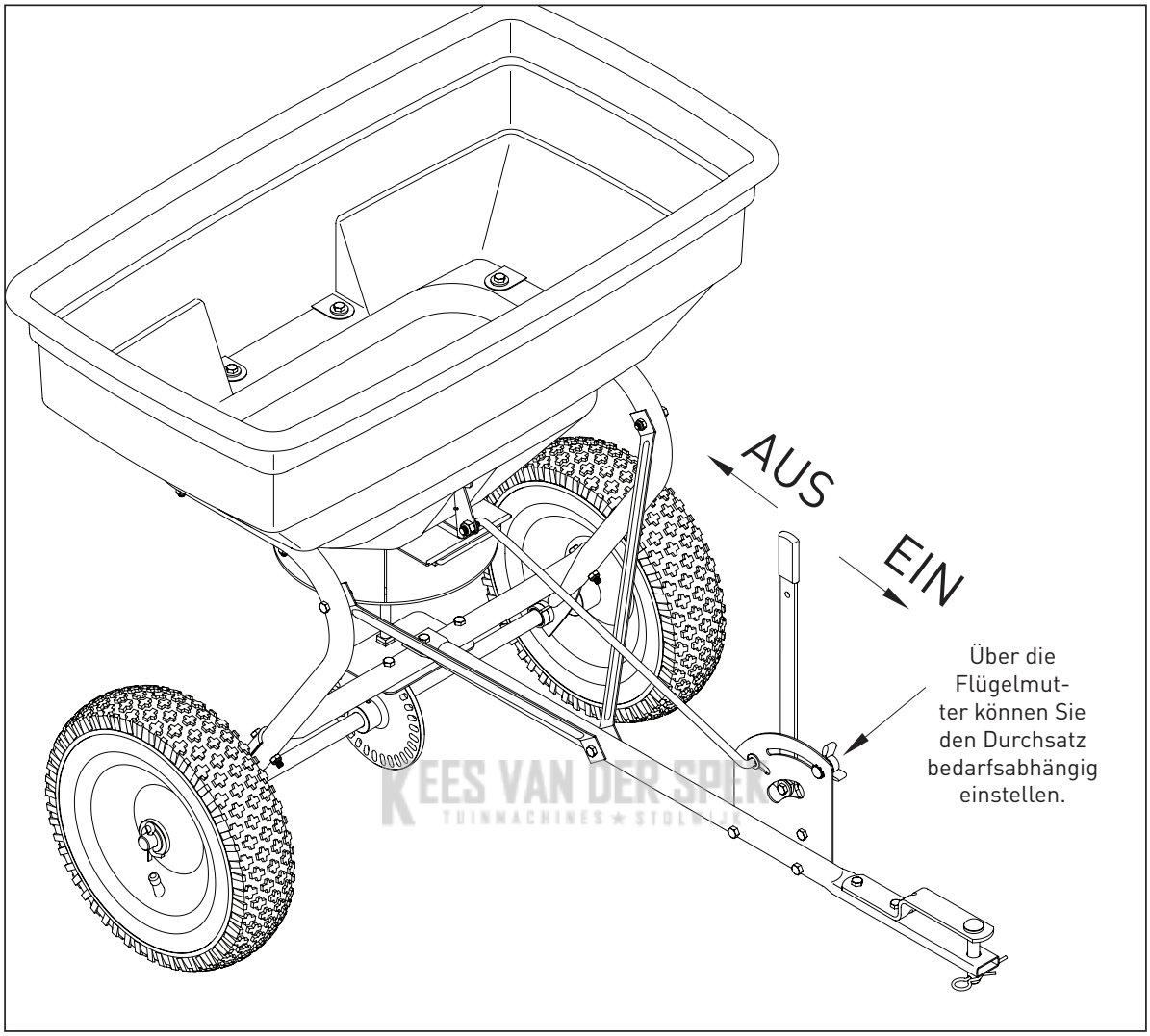

KEES VAN DER SPEK
TUINMACHINES ★ STOLWIJK

ZEICHNUNG

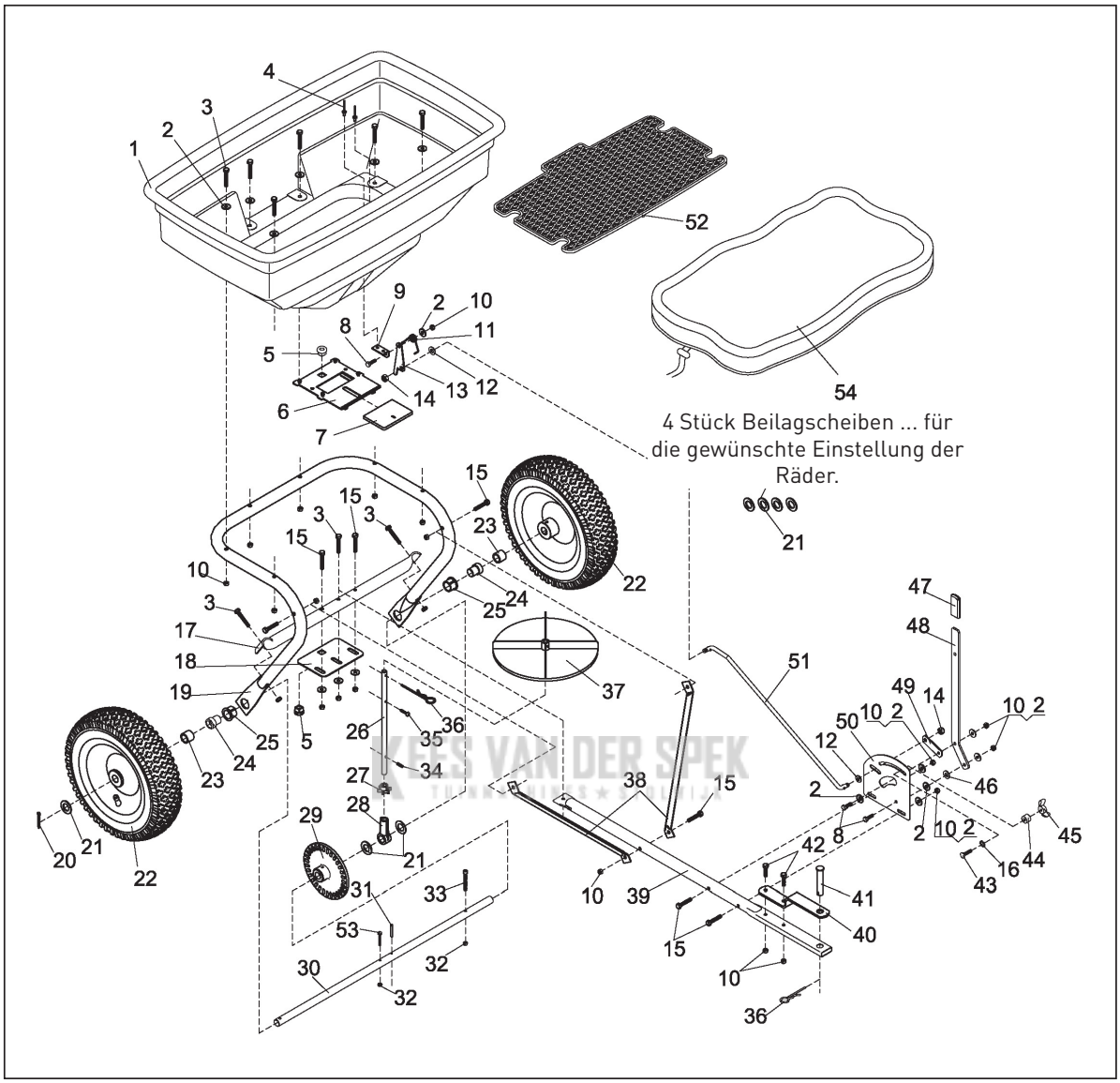
4 Stück Beilagscheiben ... für die gewünschte Einstellung der Räder.

DE

TEILELISTE

Nr.	Beschreibung	Menge	Nr.	Beschreibung	Menge
1	Trichterbaugruppe	1	28	Schwenkachsenbasis	1
2	Große flache Unterlegscheibe Ø6	16	29	Antriebszahnrad	1
3	Sechskantschraube M6x40	9	30	Radachse	1
4	Niet Ø5x10	2	31	Stift Ø4x30	1
5	Schwenkachsenbuchse	2	32	Nylonsicherungsmutter M5	2
6	Feste Einstellplatte	1	33	Innensechskantschraube M5x45	1
7	Aktive Einstellplatte	1	34	Stift Ø3x16	1
8	Sechskantschraube M6x20	3	35	Schraube M4x20	1
9	Basis für Torsionsfeder	1	36	Splint Ø3	2
10	Nylonsicherungsmutter M6	21	37	Flügelrad	1
11	Torsionsfeder	1	38	Verbindungsstrebe	2
12	Flache Unterlegscheibe Ø8	2	39	Anhängekupplungsrohr	1
13	Befestigungsplatte für Verbindungsstange	1	40	Anhängekupplungshalterung	1
14	Nylonsicherungsmutter M8	2	41	Stift Ø12x65	1
15	Sechskantschraube M6x35	7	42	Sechskantschraube M6x25	2
16	Zahnsicherungsscheibe Ø8	1	43	Schloss-Schraube M6x25	1
17	Querrohr	1	44	Distanzstück	1
18	Schwenkachsenbefestigungsplatte	1	45	Flügelmutter	1
19	Rahmenrohrbaugruppe	1	46	Nylonunterlegscheibe	1
20	Splint Ø5x35	1	47	Griff	1
21	Flache Unterlegscheibe Ø16	7	48	Einstellgriff	1
22	Luftrad	2	49	Verbindungsstange	1
23	Radachsenbuchse	2	50	Einstellplatte	1
24	Innere Achsenbuchse	2	51	Einstellstange	1
25	Äußere Achsenbuchse	2	52	Trichtersieb	1
26	Schwenkachse	1	53	Sechskantschraube M5x40	1
27	Ritzel	1	54	Regenabdeckung	1

KEES VAN DER SPEK

KEES VAN DER SPEK
TUINMACHINES ★ STOLWIJK

CARACTÉRISTIQUES

volume: 60 litres
Dimension de la trémie: 75x42x34cm
Longueur du Timon: 81cm
Poids net: 14 kg
Dimensions totales: 105.5x80x80cm
Diamètre des roues: 36 cm
Épaisseur des roues: 13 cm

AVERTISSEMENTS

Conseils pratiques:
Lire ces instructions avec soin avant de commencer le montage

- Lire attentivement le mode d'emploi et les règles de sécurité liés à l'usage de l'épandeur. Vous devez connaitre le fonctionnement de votre tracteur avant d'utiliser votre épandeur à tracter.
- Lire les instructions des normes chimiques et les précautions d'usage pour la manipulation et l'application de substances chimiques pour l'épandage.
- Porter des lunettes et des gants de protection lorsque vous utilisez ou manipulez l'appareil ou des produits chimiques.
- Ne jamais travailler sur le tracteur ou l'attache de l'épandeur sans porter des chaussures de sécurité et interdire à quiconque de monter ou de s'asseoir sur le cadre de transmission de l'épandeur.
- Ne jamais autoriser un enfant à manipuler le tracteur ou l'épandeur, et ni un adulte sans instructions propres.
- Toujours commencer avec la transmission (lentement) en première et avec le moteur à vitesse lente, puis augmenter la vitesse graduellement.
- Ne pas conduire trop proche d'un ruisseau ou d'une fosse pendant le remorquage de l'épandeur et prendre garde aux trous et autres déformations du sol qui pourraient causer une perte de contrôle du véhicule et de l'épandeur.
- Avant d'utiliser le véhicule sur des pentes peu importe l'inclinaison, toujours se référer au mode d'emploi et aux règles de sécurité du véhicule concernant l'utilisation sur pente.
- Si l'épandeur ne disperse pas de façon uniforme, il faut s'assurer que l'inscription DEVANT sur la boîte de vitesse fait face au devant de l'épandeur. Le rouet centrifuge doit tourner dans le sens des aiguilles de la montre. Nettoyer la plaque du rouet centrifuge après chaque usage. L'engrais accumulé sur les lames du rouet centrifuge causera un épandage irrégulier.
- Cet épandeur doit se pousser à 4.83km/heure, soit un pas rapide de marche. Une augmentation ou une réduction de la vitesse modifie l'épandage. L'engrais humide modifiera aussi la vitesse d'épandage. Bien nettoyer l'épandeur après chaque usage et laver l'espace entre la plaque d'interrupteur et le fond de la trémie.

KEES VAN DER SPEK TUINMACHINES ★ STOLWIJK

On a huilé l'embrayage en usine. On ne doit donc pas ouvrir la boîte de vitesse pour éviter d'y introduire de la saleté

Liste des pièces

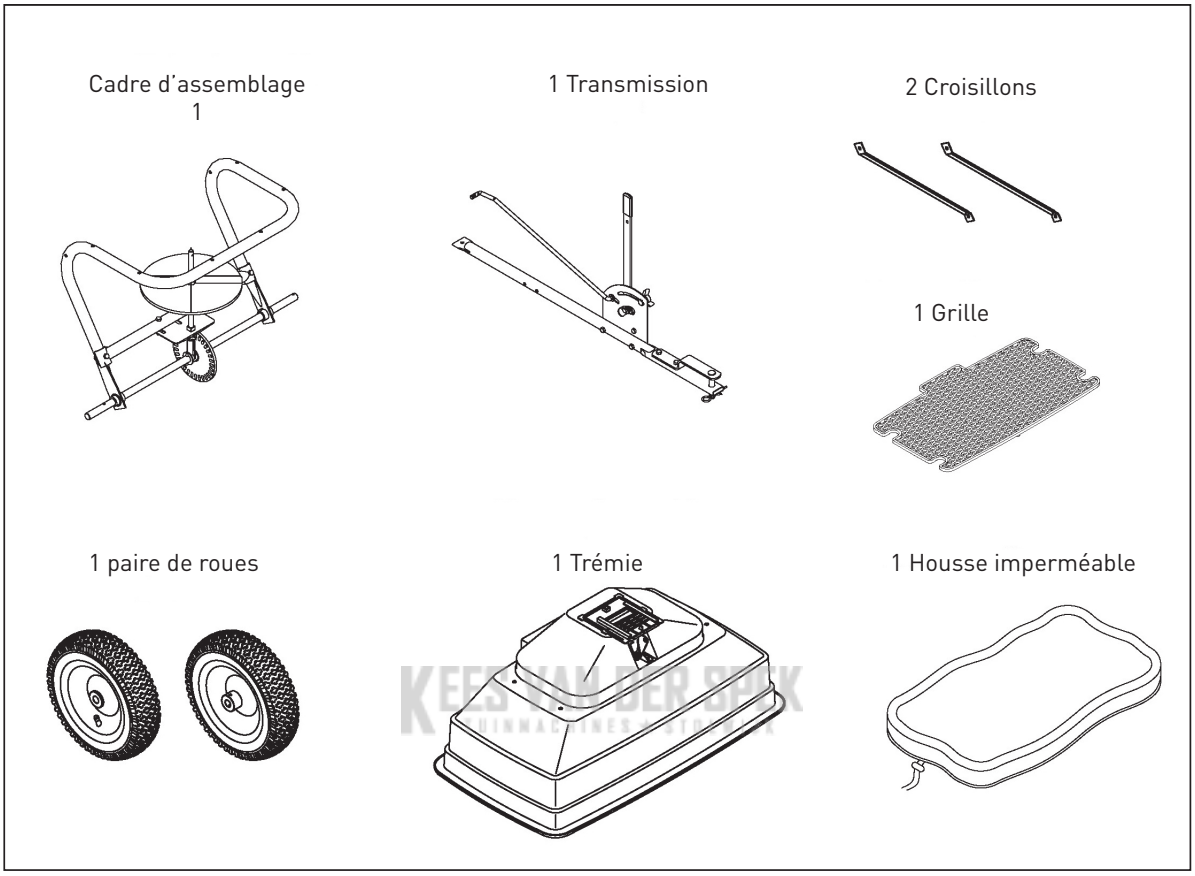

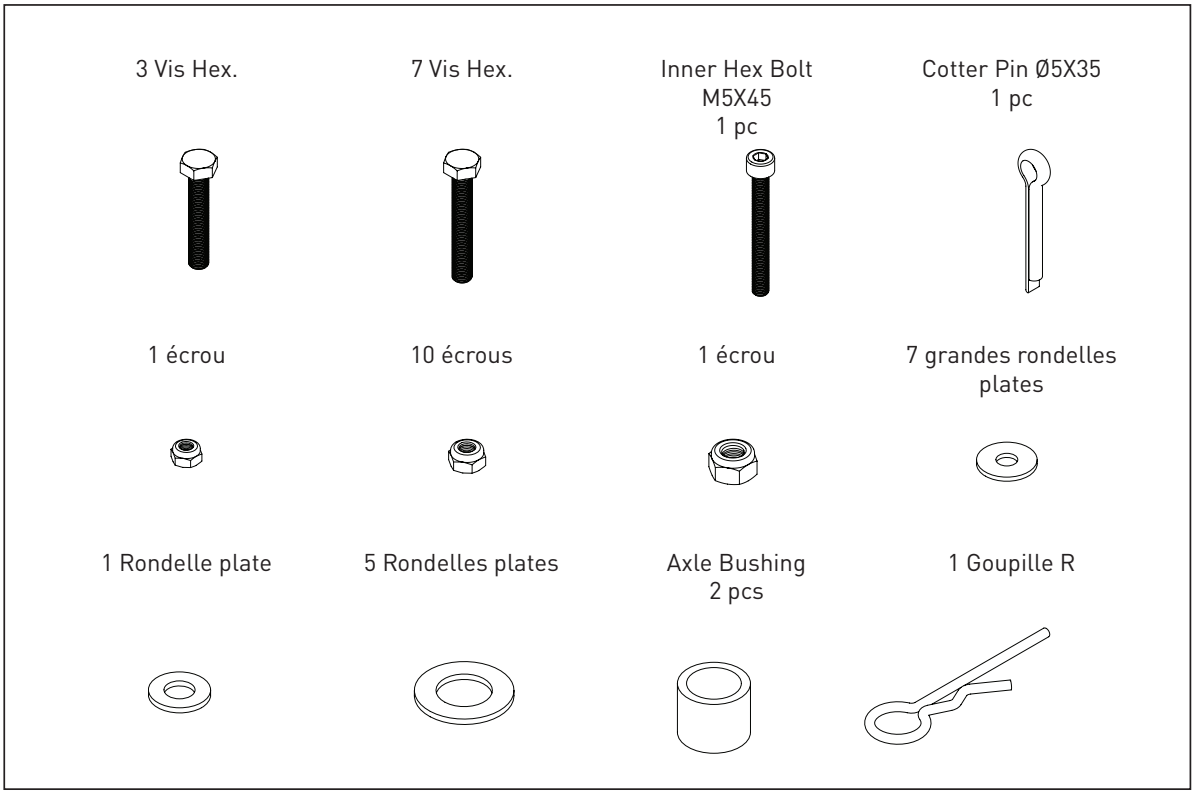

FR

ÉTAPE 1:

Illustration1: Glisser un coussinet d'essieu, et une roue (valve de chambre à air vers l'extérieur) sur le côté de l'essieu, puis une rondelle plate Ø16 et une goupille fendue Ø5x35 dans le trou au bout de l'essieu et régler à la main. (Il y a 4 rondelles supplémentaires Ø16 pour modifier le réglage des roues au besoin). . Voir **l'illustration 2**.

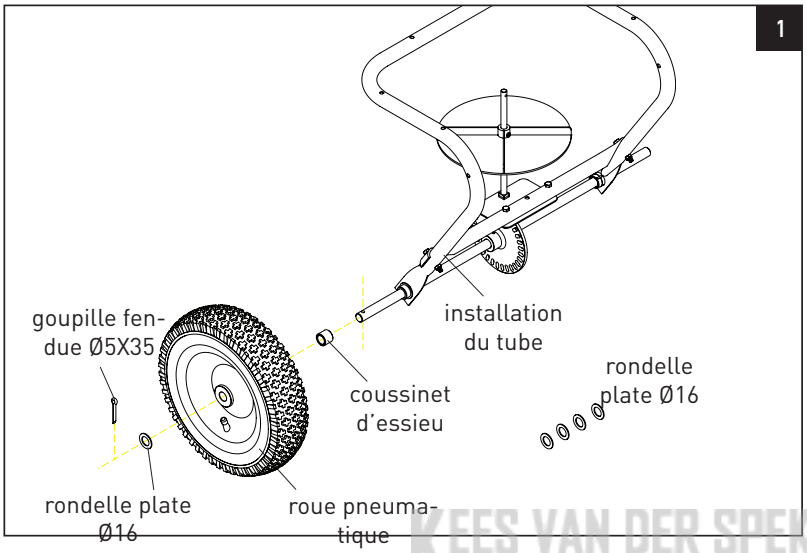

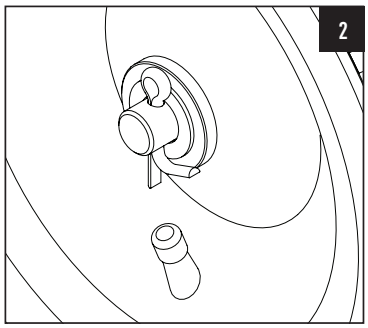

KEES VAN DER SPEK
TUINMACHINES ★ STOLWIJK

ÉTAPE 2:

Illustration 3: Glisser un coussinet d'essieu, une roue (valve de chambre à air vers l'extérieur)I sur l'autre côté de l'essieu, renverser la roue de façon à ce que le trou intérieur soit face au trou de l'essieu, puis utiliser une vis hex M5x45 dans le trou et le retenir par un écrou M5. Placer la vis hex M5x45, selon **l'illustation 4**.

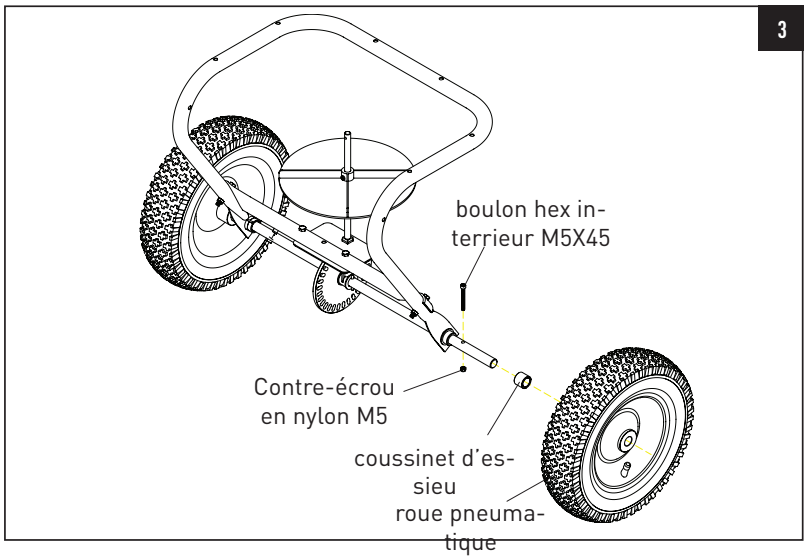

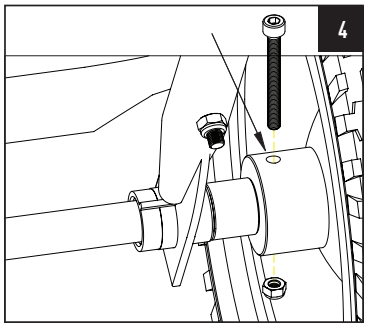

gopart®

ÉTAPE 3

Illustation 5, placer l'arrière du chevalet tubulaire au milieu du tube croisé au moyen d'une vis hex M6x40, retenu en dessous par une grande rondelle Ø6 et un écrou M6. Consulter **l'illustration 6**.

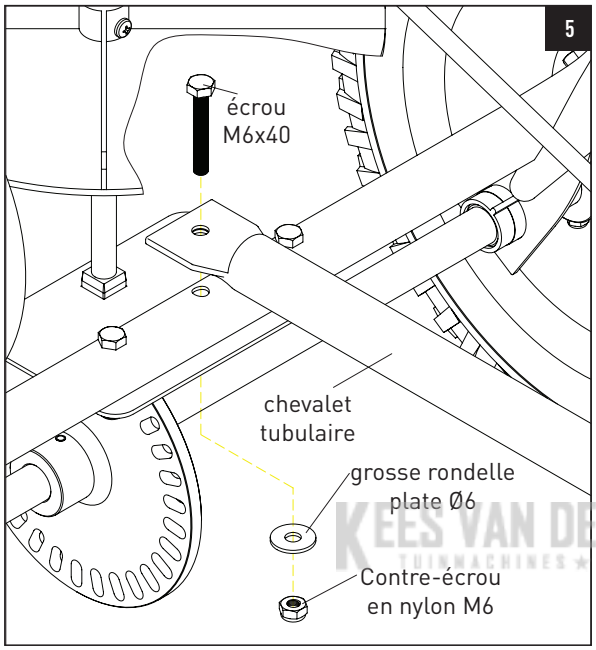

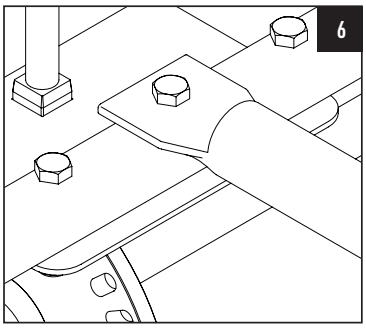

KEES VAN DER SPEK
TUINMACHINES ★ STOLWIJK

ÉTAPE 4 DU MONTAGE:

Illustration 7 Pour joindre un côté du chevalet de calage et le chevalet tubulaire, on utilise une vis hex M6x35 et un écrou M6, que l'on retient en dessous par une rondelle Ø6 et un écrou M6.Consulter **l'illustration 8**.

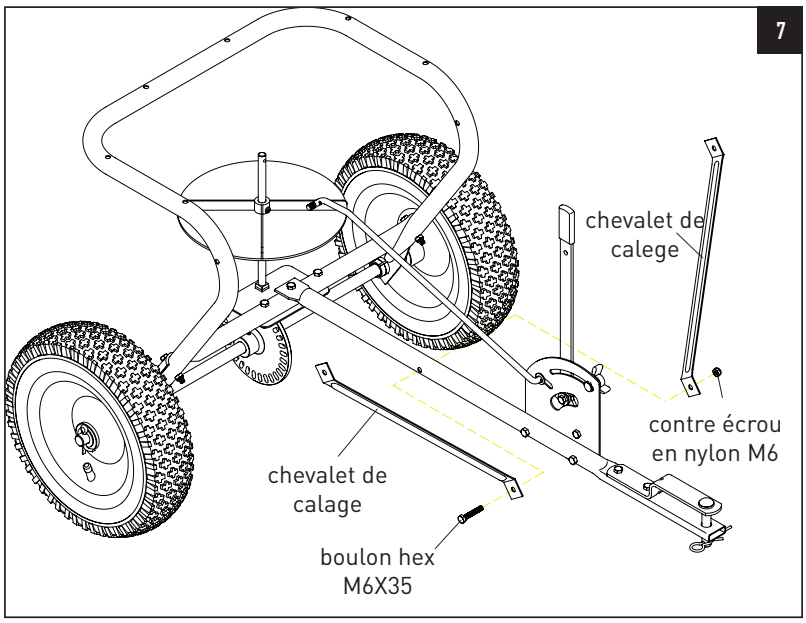

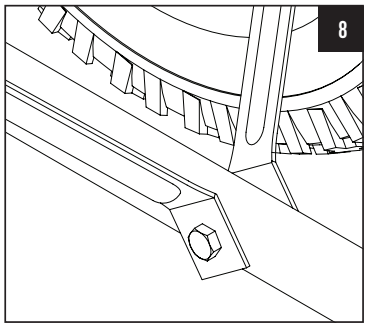

ÉTAPE 6 DU MONTAGE:

Illustration 9 Joindre l'autre côté du chevalet de calage et l'intérieur du siphon avec une vis hex M6x35 et un écrou M6. Consulter l'illustration 10 pour **l'installation** de l'autre chevalet de calage.

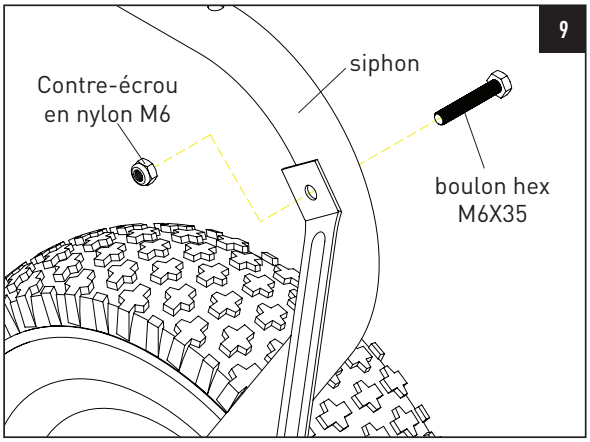

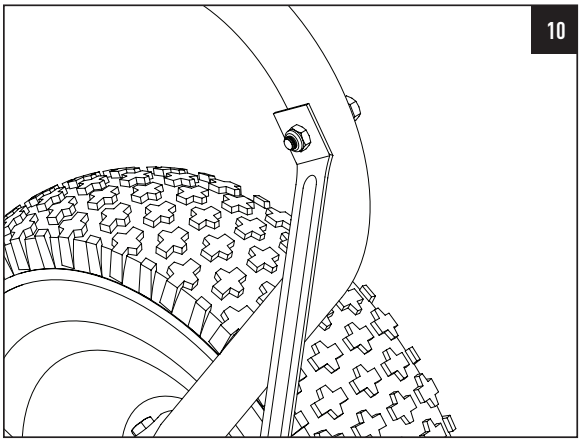

ÉTAPE 6 DU MONTAGE:

Illustration 11, Installer la trémie sur le cadre tubulaire (essieu pivotant à travers le coussinet du fond de la trémie). Les 6 trous de la trémie doivent arriver face aux 6 trous du siphon dans lesquels on pose 6 vis hex M6x40 et 6 rondelles Ø6 qui débouchent sous le siphon. Consulter **l'illustration 12**.

KEES VAN DER EEK

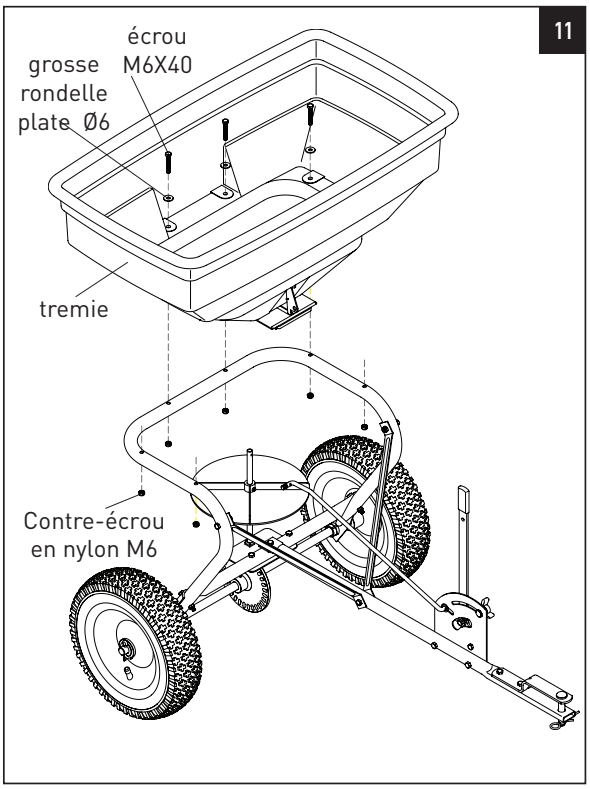

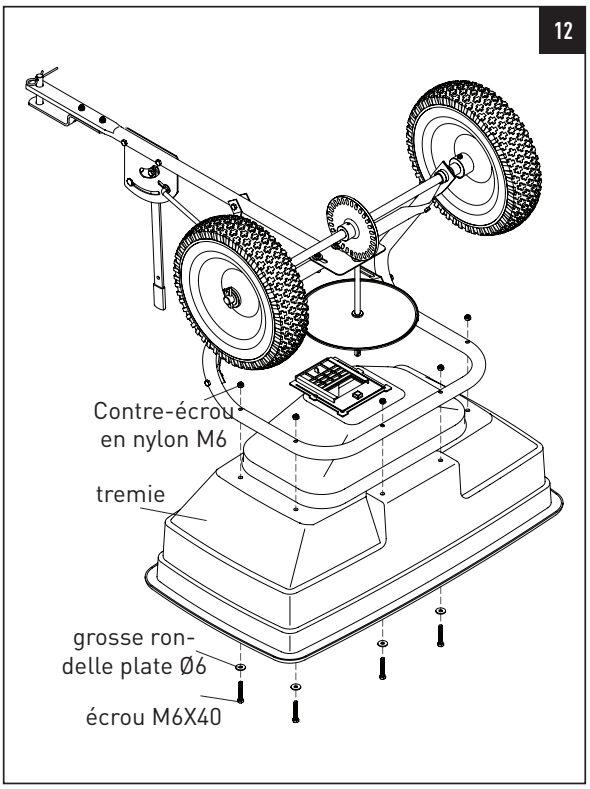

ÉTAPE 7 DU MONTAGE:

Illustration 13, Insérer la goupille R sur l'essieu pivotant. Consulter **l'illustration 14.**

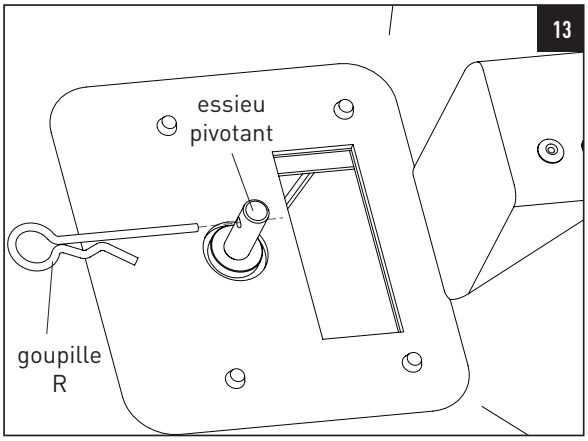

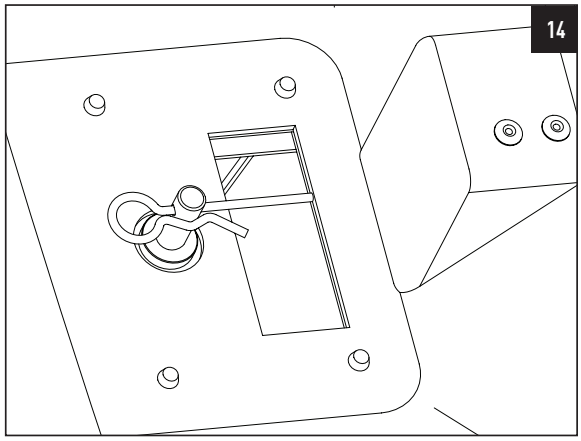

ÉTAPE 8 DU MONTAGE:

KEES VAN DER SPEK
TUINMACHINES ★ STOLWIJK

Illustration 15, Poser une rondelle plate Ø8 au coté non fixe de la tige de réglage pour insérer cette dernière dans le trou de la plaque fixe afin de relier la tige au fond de la trémie, ajouter un écrou M8 et visser. Consulter **l'illustration 16.**

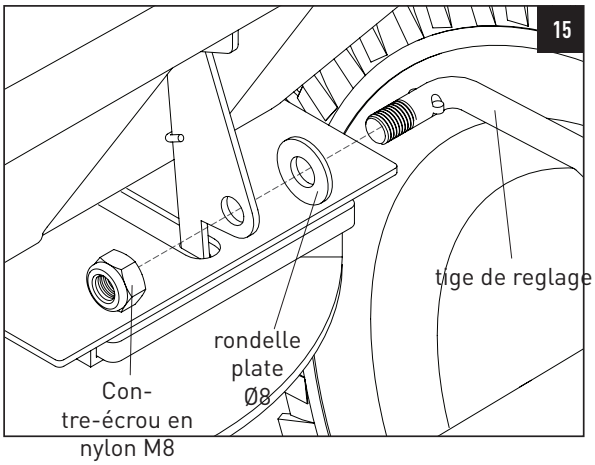

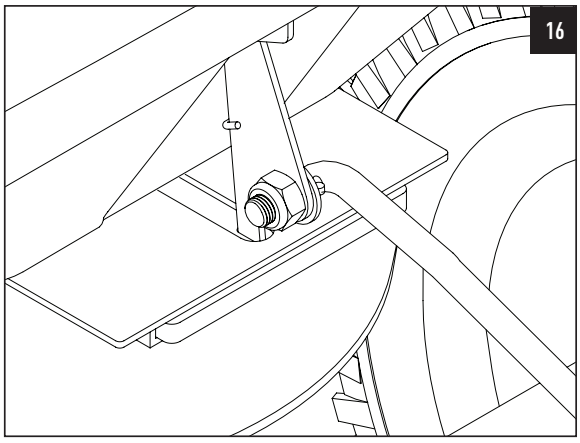

CONTROLE DU DÉBIT

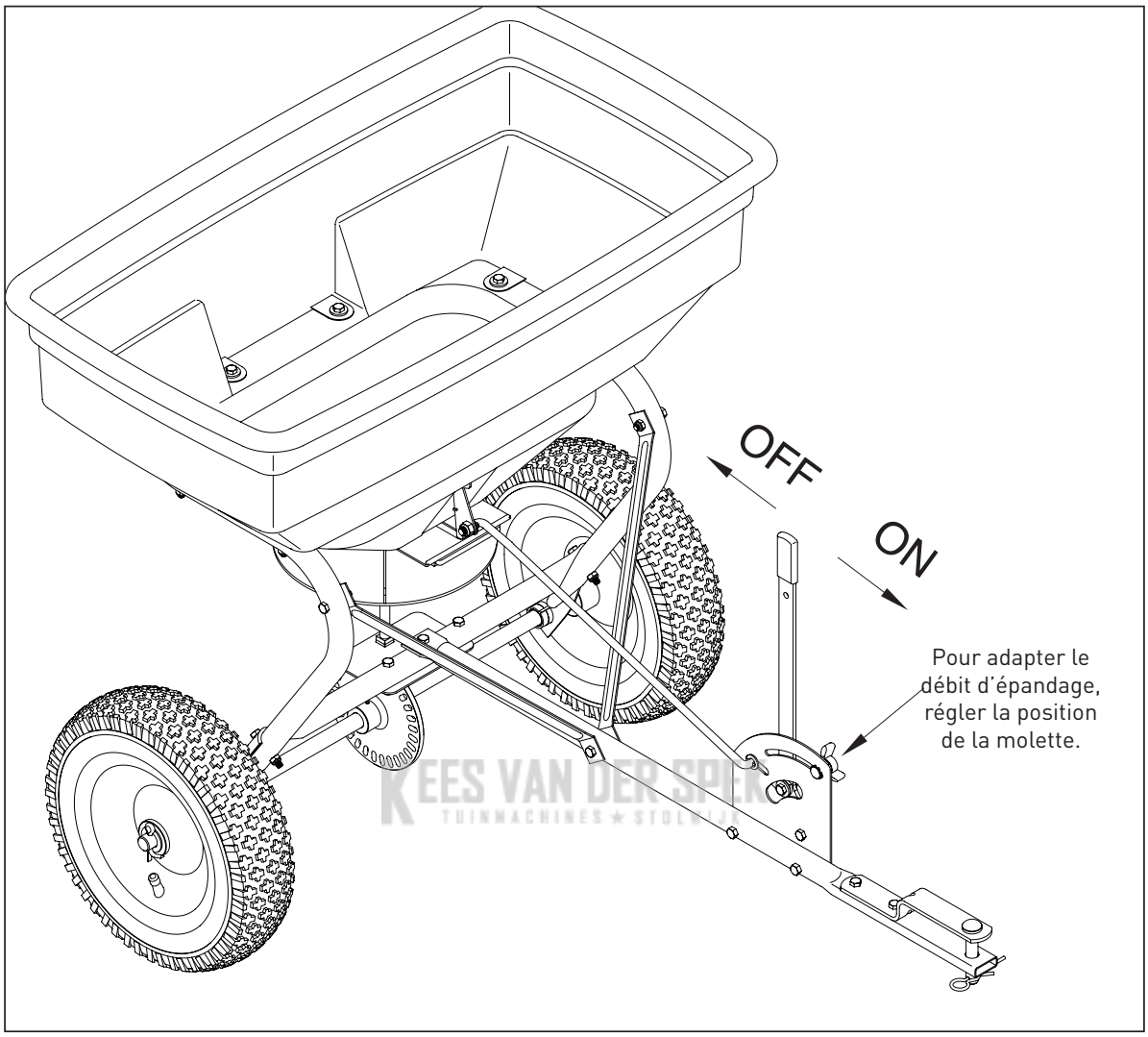

KEES VAN DER SPEK
TUINMACHINES ★ STOLWIJK

VUE ÉCLATÉE

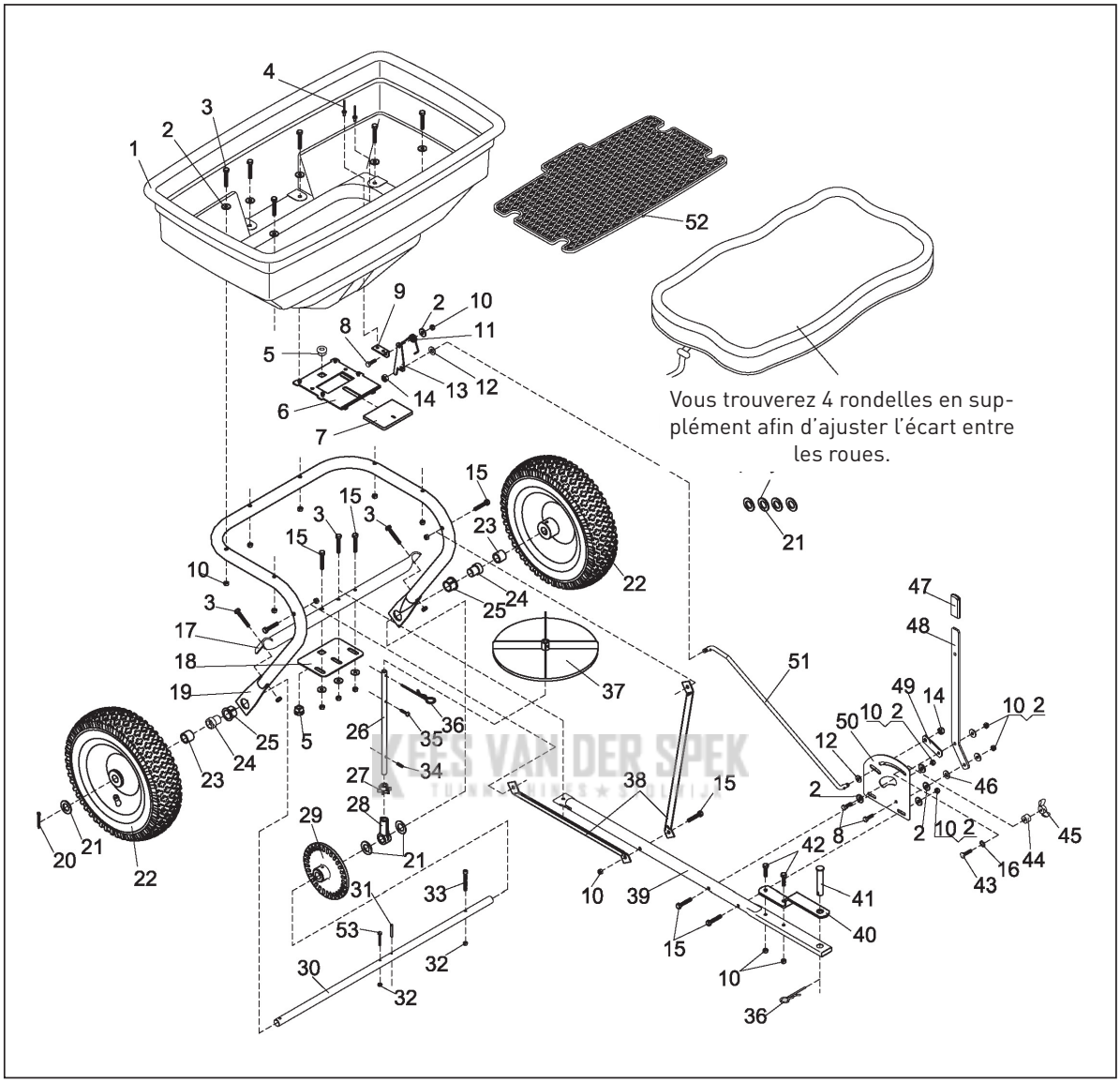
Vous trouverez 4 rondelles en supplément afin d'ajuster l'écart entre les roues.

FR

LISTE DES PIÈCES

No	Description	Quantité	No	Description	Quantité
1	trémie	1	28	embout d'épaulement d'arbre	1
2	grosse rondelle plate Ø6	16	29	embrayage	1
3	écrou M6x40	9	30	essieu de roue	1
4	rivet Ø5x10	2	31	goupille Ø4x30	1
5	coussinet rotatif	2	32	contre-écrou en nylon M5	2
6	plaque réglable fixe	1	33	boulon hex intérieur M5x45	1
7	plaque réglable active	1	34	goupille Ø3x16	1
8	écrou M6x20	3	35	vis M4x20	1
9	base pour le ressort	1	36	goupille R Ø3	2
10	contre-écrou en nylon M6	21	37	rouet centrifuge	1
11	ressort	1	38	chevalet de calage	2
12	rondelle plate Ø8	2	39	chevalet tubulaire	1
13	plaque fixe pour la tige de fixation	1	40	chevalet de soutien	1
14	contre-écrou en nylon, 8	2	41	goupille Ø12x65	1
15	boulon hex M6x35	7	42	boulon hex M6x25	2
16	contre-écrou en nylon Tine M8	1	43	boulon de carrosserie M6x25	1
17	tube croisé	1	44	capsule de calage	1
18	plaque de support de l'arbre	1	45	boulon à oreilles	1
19	cadre tubulaire	1	46	rondelle en nylon	1
20	goupille fendue Ø5x35	1	47	gaine de poignée	1
21	rondelle plate Ø16	7	48	tige de réglage	1
22	roue pneumatique	2	49	patte de fixation	1
23	coussinet	2	50	plaque de calibrage	1
24	coussinet intérieur d'essieu	2	51	plaque de réglage	1
25	coussinet extérieur d'essieu	2	52	écran	1
26	essieu pivotant	1	53	boulon hex M5x40	1
27	engrenage à pignons	1	54	couvercle parapluie	1

KEES VAN DER SPEK
TUINMACHINES ★ STOLWIJK

gopart®

KEES VAN DER SPEK
TUINMACHINES ★ STOLWIJK

SPECIFICATIES

Capaciteit: 125 LB/60 L
Afmeting van trechter: 29-1/2 inchx16-1/2 inchx13-2/5 inch (75x42x34 cm)
Lengte van trekstang: 31-7/8 inch (81 cm)
Netto gewicht: 30.8lb/14kg
Totale afmeting: 105.5x80x80cm (41-1/2in.x31-1/2in.x31-1/2in.)
Wieldiameter: 14 inch (36 cm)
Wielbreedte: 13 cm (5in.)

BELANGRIJKE INSTRUCTIES

NUTTIGE TIPS:
LEES DE AANWIJZINGEN VOOR DE MONTAGE
ALS HET HELEMAAL NIET MEER LUKT, LEEST U DE AANWIJZINGEN NOGMAALS

- Lees de gebruikershandleiding en veiligheidsvoorschriften van het trekkend voertuig. Weet hoe u de trekker moet bedienen voordat u de trekstrooimachine gaat gebruiken.
- Lees de instructies voor chemische stoffen op het etiket voor het verwerken en toepassen van de chemische stoffen die u voor de verspreiding hebt gekocht.
- Draag oog- en handbescherming bij het verwerken en toepassen van chemische stoffen voor gazons of tuinen.
- Bedien de trekker en strooimachine nooit zonder stevig schoeisel te dragen, en laat niemand meerijden of zitten op het frame van de strooimachine.
- Laat kinderen nooit de trekker of strooimachine bedienen, en laat volwassenen niet de trekker of strooimachine bedienen zonder de juiste instructies.
- Begin altijd met de transmissie in de eerste (lage) versnelling en met de motor in een laag toerental, en verhoog de snelheid geleidelijk als de omstandigheden dit toelaten.
- Rijd als u de strooimachine trekt niet te dicht langs een beek of greppel en let op kuilen en andere gevaren waardoor u de controle over de strooimachine en trekker kunt verliezen.
- Raadpleeg voordat u het voertuig bedient op een helling (heuvel) de veiligheidsvoorschriften in de gebruikershandleiding betreffende de veilige bediening op hellingen. Blijf weg van steile hellingen!
- Als uw strooimachine niet gelijkmatig strooit, controleer dan of de VOORKANT van de tandwielkast naar de voorkant van de strooimachine wijst. Het schoepenwiel moet met de klok mee draaien. Als de tandwielkast is omgedraaid, draait het schoepenwiel tegen de klok in. Reinig de plaat van het schoepenwiel na elk gebruik. Kunstmest die aan de schoepenwielbladen vast blijft zitten, zorgt voor een ongelijkmatige verstrooiing.
- Tandwielen worden permanent gesmeerd in de fabriek. Open de tandwielkast niet, anders kan er vuil in komen.

KEES VAN DER SPEK

Haal losse onderdelen uit de verpakking en zak en identificeer ze.

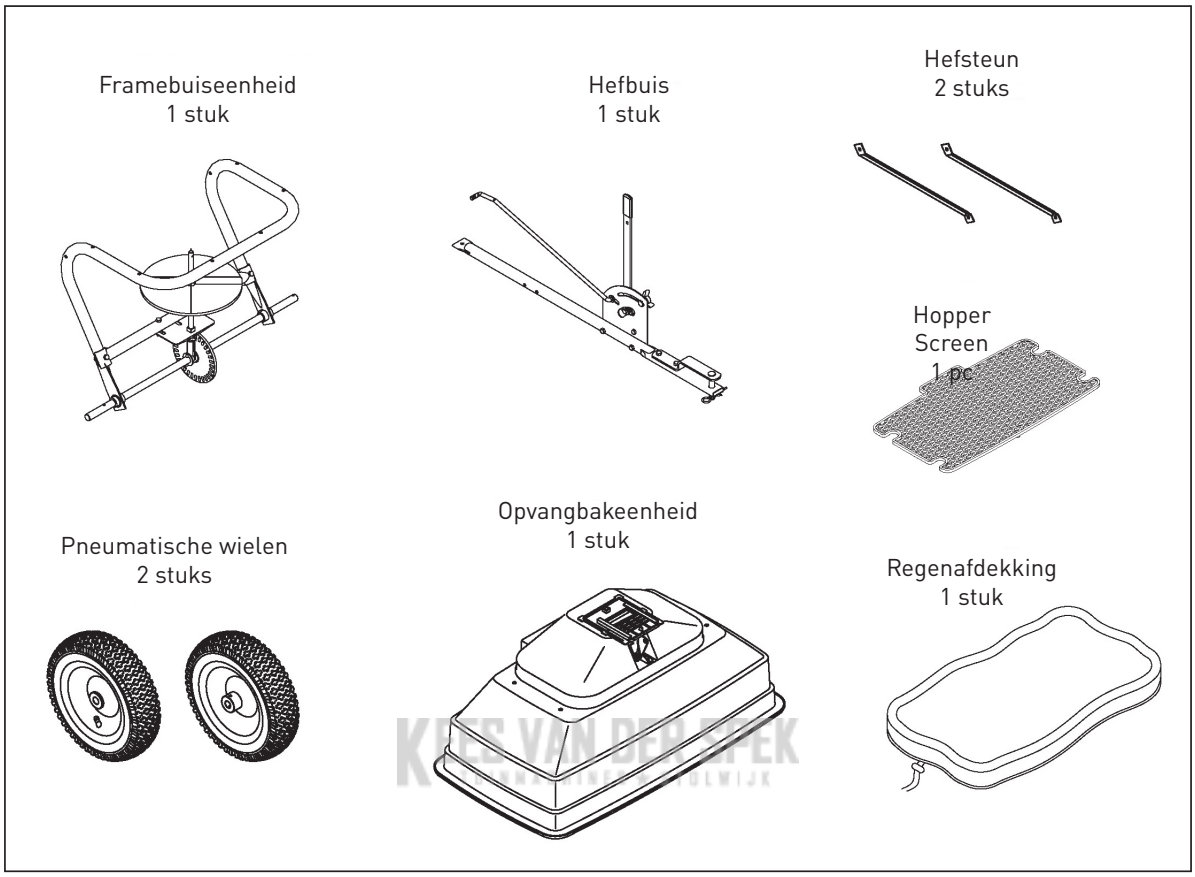

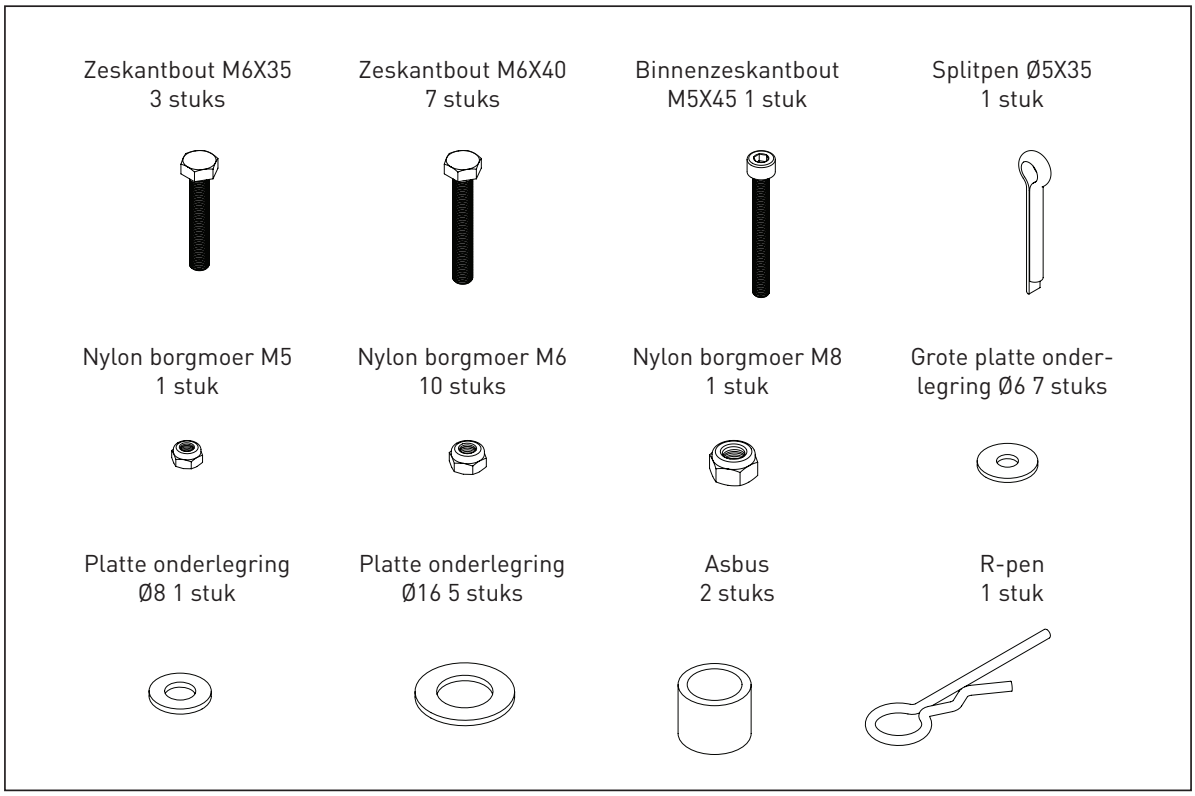

STAP 1: WIEL MONTEREN

Monteer het wiel aan de framebuiseenheid. Bevestig 1 asbus op de wielas aan één kant van de framebuis, plaats het wiel aan de as; bevestig het wiel met 1 platte onderlegring Ø16 en 1 splitpen Ø5x35. (Er zijn 4 extra platte onderlegringen Ø16 meegeleverd om de speling tussen het wiel en de asbus af te stellen.) Zie afbeelding 1 en 2.

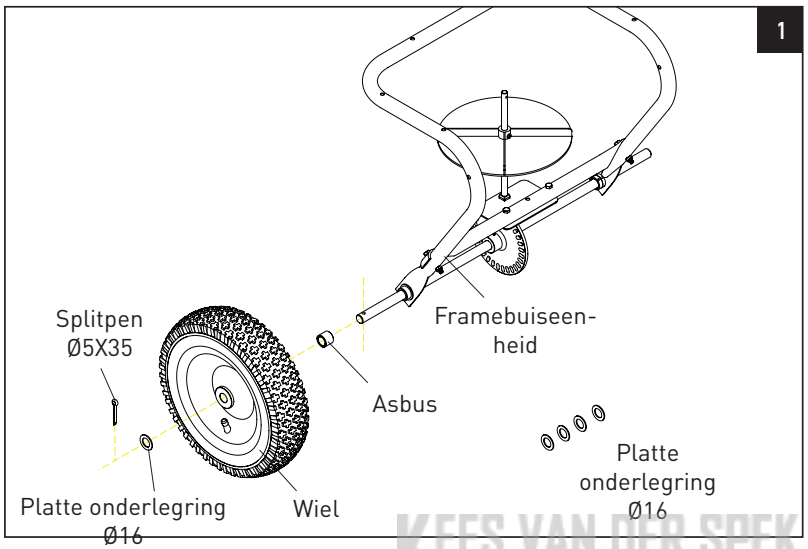

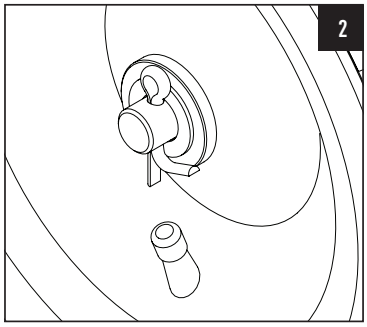

KEES VAN DER SPEK
TUINMACHINES ★ STOLWIJK

STAP 2: WIEL MONTEREN

Monteer het andere wiel aan de andere kant van de framebuiseenheid. Plaats 1 asbus voordat u het wiel op de as monteert. Bevestig het wiel met 1 binnenzeskantbout M5x45 en 1 nylon borgmoer M5. Zorg er voor dat het gat op het wiel boven het gat op de wielas staat, en zet het wiel dan vast door de binnenzeskantbout in de gaten te plaatsen. Zie afbelding 3 voor montage en afbeelding 4 voor de plaats van de binnenzeskantbout.

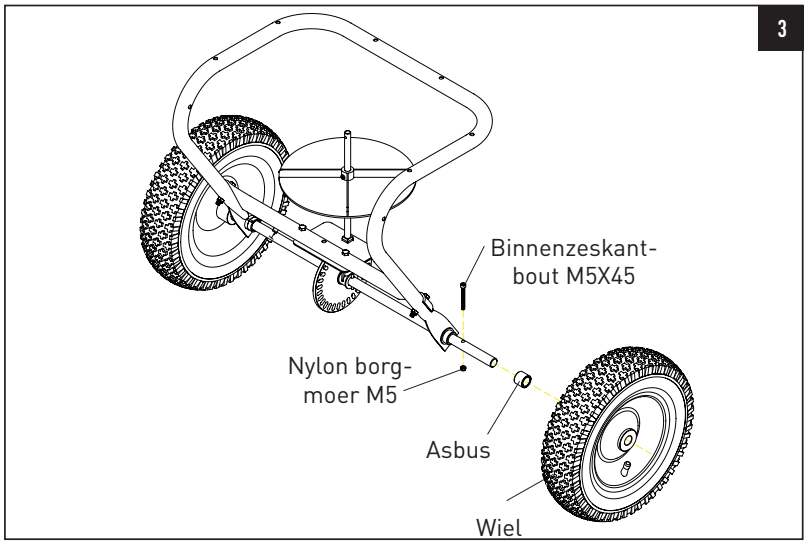

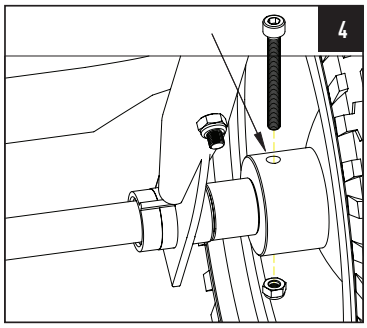

gopart®

STAP 3: HEFBUIS MONTEREN

Monteer de hefbuis op het midden van de framebuiseenheid met 1 zeskantbout M6x40. Zet de bout vast met 1 grote platte onderlegring Ø6 en 1 nylon borgmoer M6. Zie afbeelding 5 en 6.

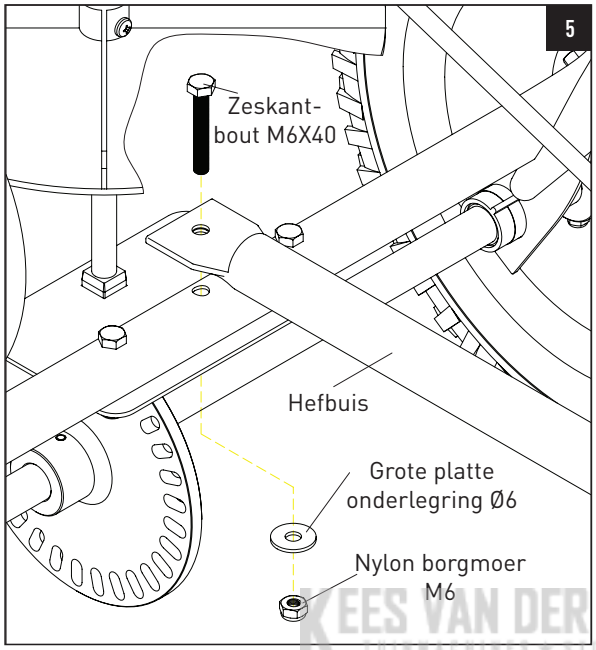

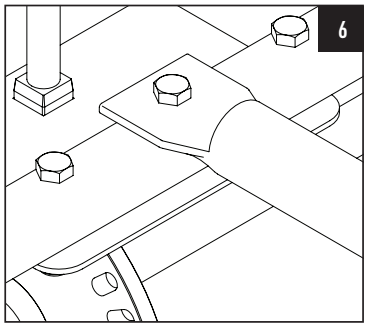

KEES VAN DER SPEK
TUINMACHINES • STOLWIJK

STAP 4: HEFSTEUN MONTEREN

Monteer één uiteinde van de hefsteunen op het midden van de hefbuis, bevestig met 1 zeskantbout M6x35 en 1 nylon borgmoer M6. Zie afbeelding 7 en 8.

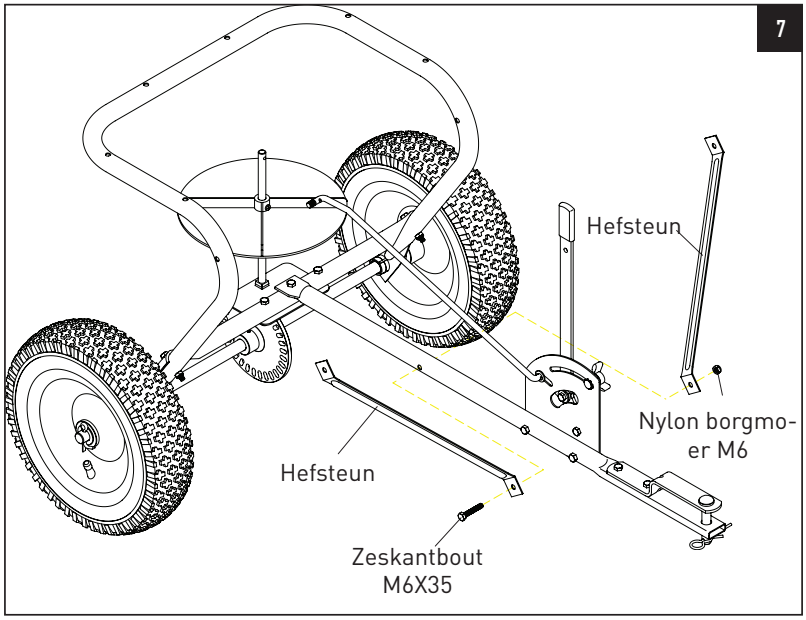

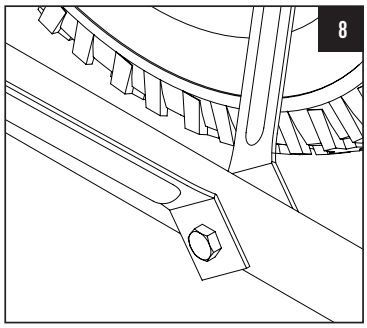

STAP 5: HEFSTEUN MONTEREN

Monteer het andere uiteinde van de hefsteunen op de binnenkant van de framebuiseenheid (trechterframe) met 1 zeskantbout M6x35 en 1 nylon borgmoer M6

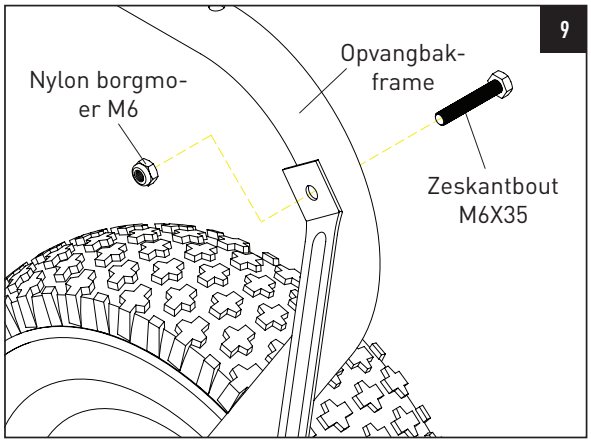

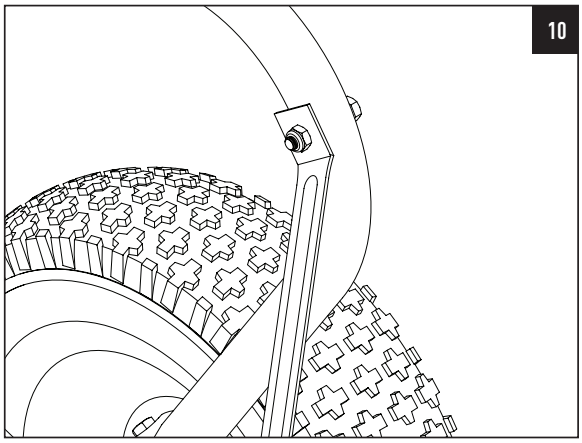

STAP 6: TRECHTER MONTEREN

KEES VAN DER SPEK

Monteer de trechter op de framebuiseenheid, zorg er voor dat de zes gaten op de trechter boven de gaten op het trechterframe staan, bevestig trechter dan aan frame met 6 sets zeskantbouten M6x40, grote platte onderlegringen Ø6 en nylon borgmoeren M6. Zie afbeelding 11. Zie afbeelding 12 als de trechter op zijn kop ligt.

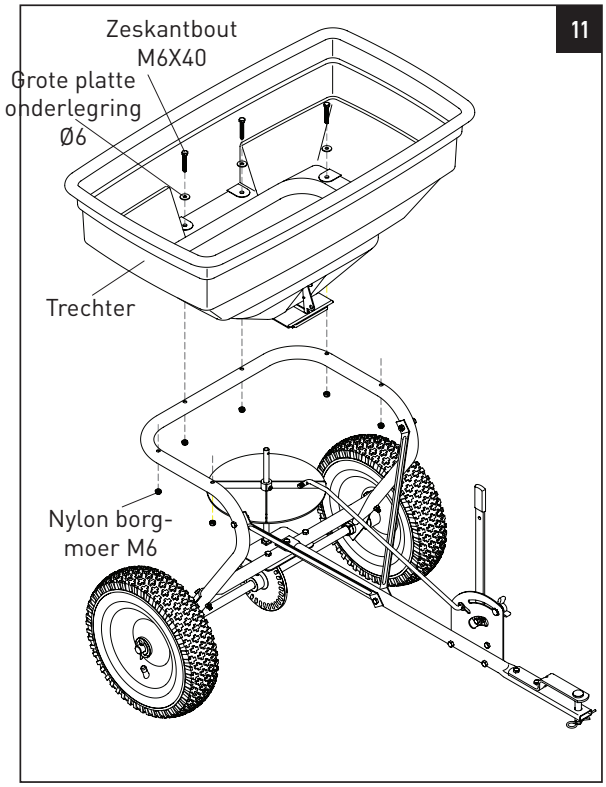

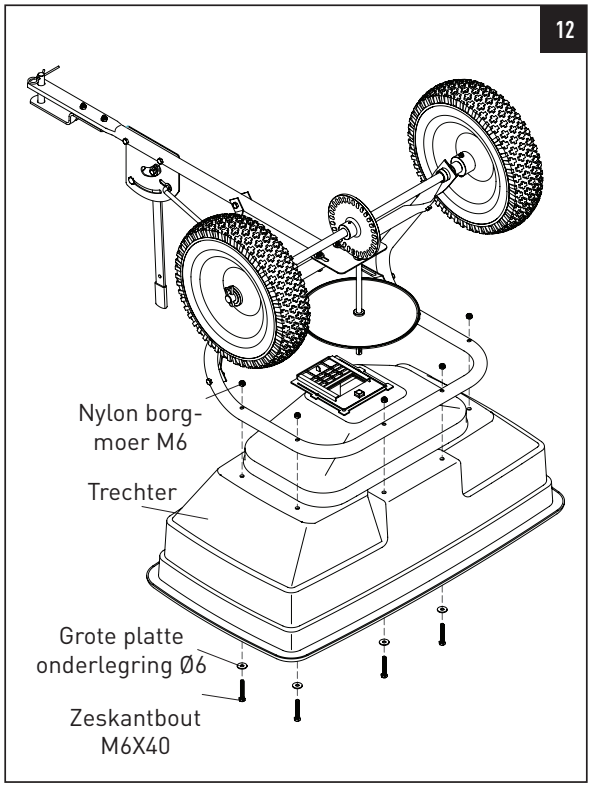

STAP 7: R-PEN IN DE TRECHTER MONTEREN

Monteer de R-pen in het gat van de zwenkas in de trechter. Zie afbeelding 13 en 14.

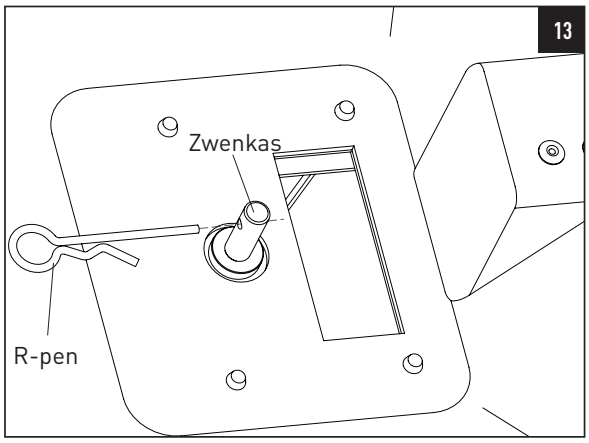

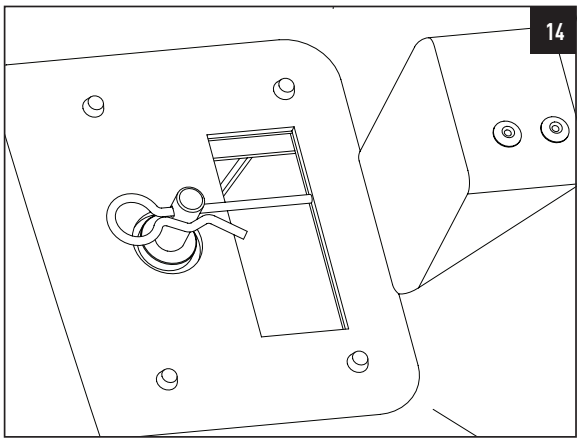

STAP 8: AFSTELSTANG MONTEREN

KEES VAN DER SPEK

Monteer de afstelstang aan de onderkant van de trechter. Plaats 1 platte onderlegring Ø8 aan het eind van de afstelstang, plaats vervolgens de afstelstang in het gat aan de onderkant van de trechter, zet de afstelstang vast met 1 nylon borgmoer M8. Zie afbeelding 15 en 16.

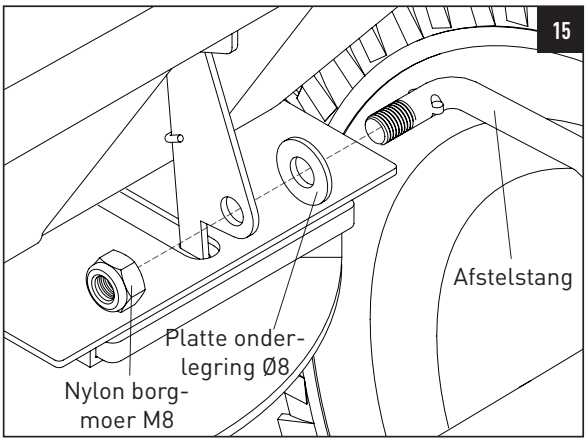

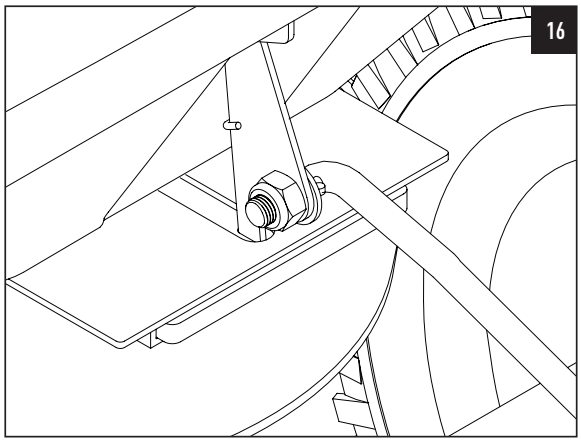

UW STROOIMACHINE IS NU VOLLEDIG GEMONTEERD.

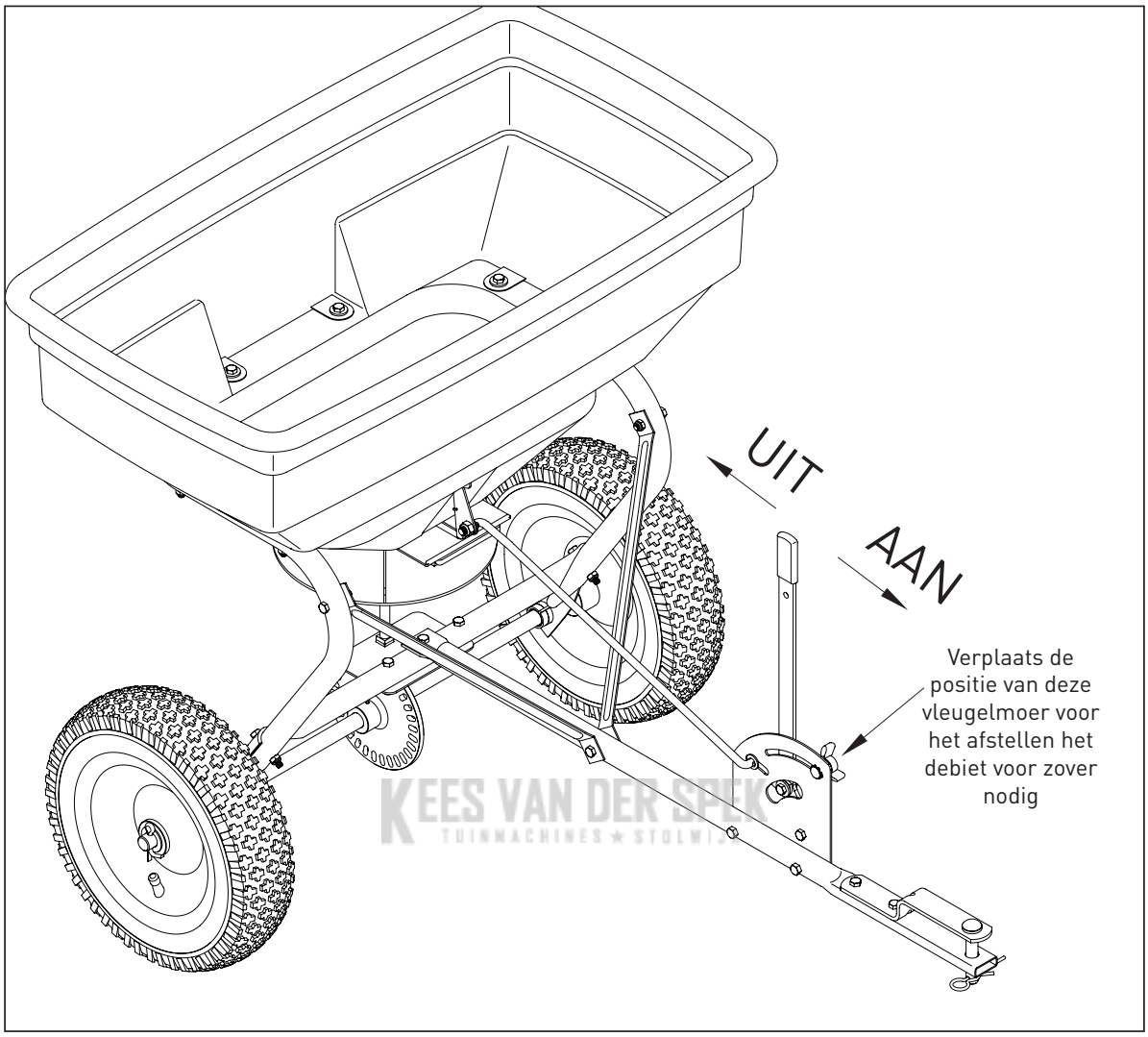

KEES VAN DER SPEK
TUINMACHINES ★ STOLWIJK

TEKENING

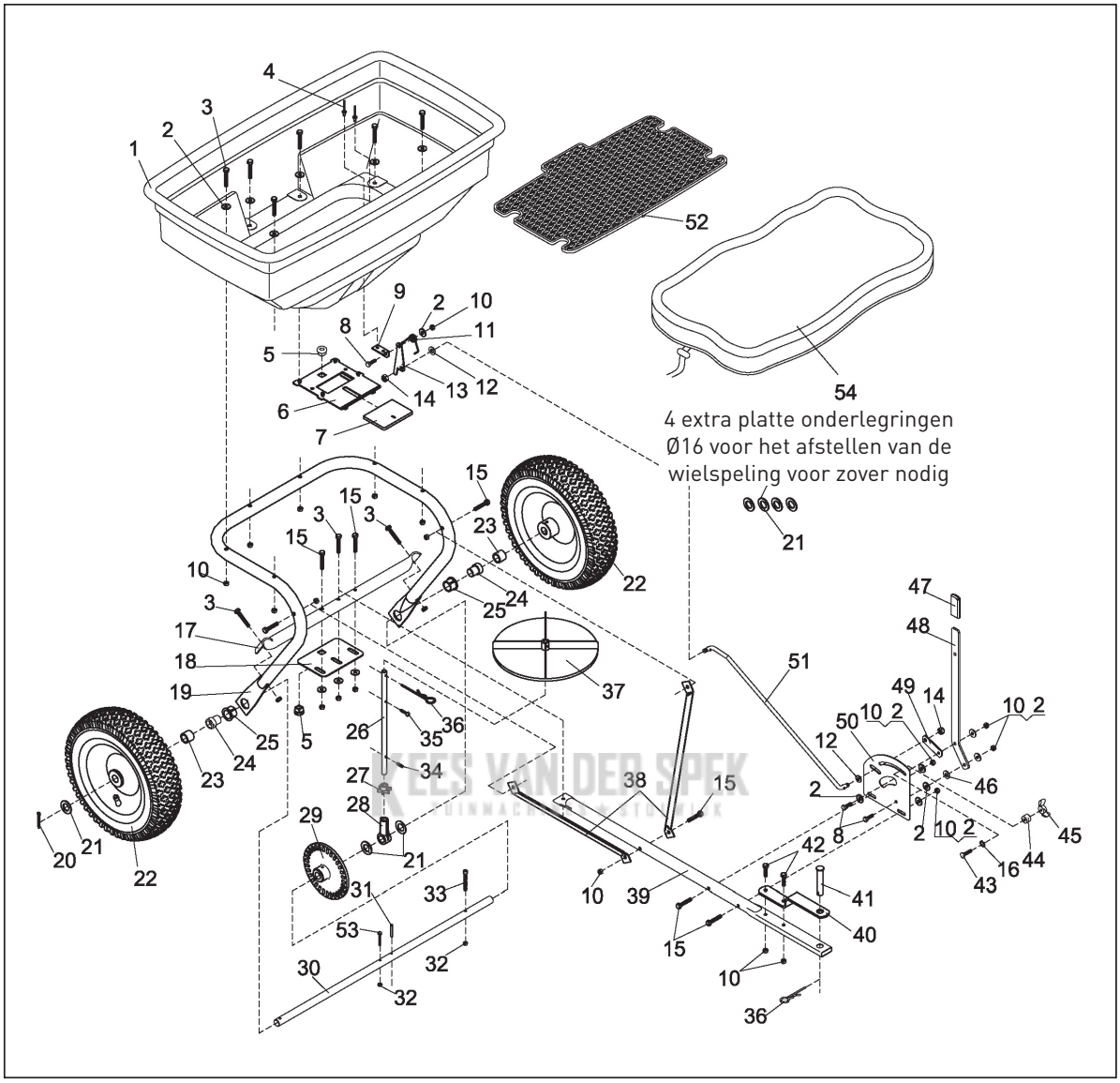
4 extra platte onderlegringen
Ø16 voor het afstellen van de
wielspeling voor zover nodig

NL

ONDERDELENLIJST

Ref.nr.	Omschrijving	Aantal	Ref.nr.	Omschrijving	Aantal
1	Trechtereenheid	1	28	Zwenkasvoet	1
2	Grote platte onderlegring Ø6	16	29	Tandwiel (aandrijving)	1
3	Zeskantbout M6x40	9	30	Wielas	1
4	Klinknagel Ø5x10	2	31	Pen Ø4x30	1
5	Zwenkasbus	2	32	Nylon borgmoer M5	2
6	Vaste stelplaat	1	33	Binnenzeskantbout M5x45	1
7	Bewegende stelplaat	1	34	Pen Ø3x16	1
8	Zeskantbout M6x20	3	35	Schroef M4x20	1
9	Voet voor torsieveer	1	36	R-pen Ø3	2
10	Nylon borgmoer M6	21	37	Schoepenwiel	1
11	Torsieveer	1	38	Hefsteun	2
12	Platte onderlegring Ø8	2	39	Hefbuis	1
13	Vaste plaat voor drijfstang	1	40	Hefbeugel	1
14	Nylon borgmoer M8	2	41	Pen Ø12x65	1
15	Zeskantbout M6x35	7	42	Zeskantbout M6x25	2
16	Getande borgring Ø8	1	43	Slotbout M6x25	1
17	Dwarsbuis	1	44	Afstandsstuk	1
18	Vaste plaat zwenkas	1	45	Vleugelmoer	1
19	Framebuiseenheid	1	46	Nylon onderlegring	1
20	Splitpen Ø5x35	1	47	Handgreep	1
21	Platte onderlegring Ø16	7	48	Verstelbare hendel	1
22	Pneumatisch wiel	2	49	Drijfstang	1
23	Wielasbus	2	50	Meetplaat	1
24	Binnenste asbus	2	51	Afstelstang	1
25	Buitenste asbus	2	52	Trechterscherm	1
26	Zwenkas	1	53	Zeskantbout M5x40	1
27	Pignontandwiel	1	54	Regenafdekking	1

KEES VAN DER SPEK TUINMACHINES • GORINCHEM

KEES VAN DER SPEK
TUINMACHINES ★ STOLWIJK

SPECIFICATIES

Kapacitet: 60 L / 125 LB
Beholderstørrelse: 75 x 42 x 34 cm (29 1/2 x 16 1/2 x 13 2/5 tomme)
Længde af trækstang: 81 cm (31 7/8 tomme)
Nettovægt: 11,6 kg / 25,6 lb
Samlet størrelse: 105,5 75 x 75 cm (41 1/2 x 29 1/2 x 29 1/2 tomme)
Hjuldiameter: 31 cm (12 tommer)
Hjulbredde: 8 cm (3 tommer)

VIGTIGE ANVISNINGER

NYTTIGE TIP:

LÆS VEJLEDNINGEN INDEN MONTERING
NÅR ALT ANDET IKKE LYKKES, SÅ LÆS ANVISNINGERNE IGEN

KEES VAN DER SPEK
TUINMACHINES ★ STOLWIJK

- Læs instruktionsbogen og sikkerhedsregler om bugsering for det trækkende køretøj. Sæt dig ind i, hvordan traktoren betjenes, før du bruger trækspredere.
- Læs anvisningerne for forsigtighedsangivelserne på det kemiske mærkat vedrørende håndtering og anvendelse af de indkøbte kemikalier til spredning.
- Bær øjen- og håndbeskyttelse ved håndtering og ved udbringning af kemiske midler til plæne eller have.
- Traktoren og sprederudstyret må aldrig betjenes uden kraftigt fodtøj, og der må ikke være personer på sprederens påsætningsramme.
- Lad aldrig børn betjene traktoren eller sprederudstyret, og lad ikke voksne betjene dette uden fyldestgørende instruktion.
- Begynd altid med transmissionen i første gear (lavt gear) og motoren ved lave omdrejninger, og øg hastigheden gradvist, når forholdene tillader det.
- Ved trækning af sprederen må der ikke køres for tæt på grøfter, og du skal være opmærksom på huller og andre farer, som kan gøre, at du mister kontrol med sprederen og traktoren.
- Før brug af køretøjet på skråninger (bakker), skal du bruge sikkerhedsreglerne i instruktionsbogen til køretøjet om sikker brug på skråninger. Bliv væk fra stejle skråninger!
- Hvis sprederen ikke spreder jævnt, skal du kontrollere, at gearkassens FORENDE peger mod sprederens forende. Skovlhjulet skal dreje med uret. Hvis gearkassen vendes, drejer skovlhjulet mod uret. Rengør skovlhjulspladen efter hver brug. Fastsiddende gødning på vingerne giver ujævn spredning.
- Gearet er smurt permanent fra fabrikken. Gearkassen må ikke åbnes, da der kan komme snavs ind.

Fjern og registrer løse dele fra emballage og pose.

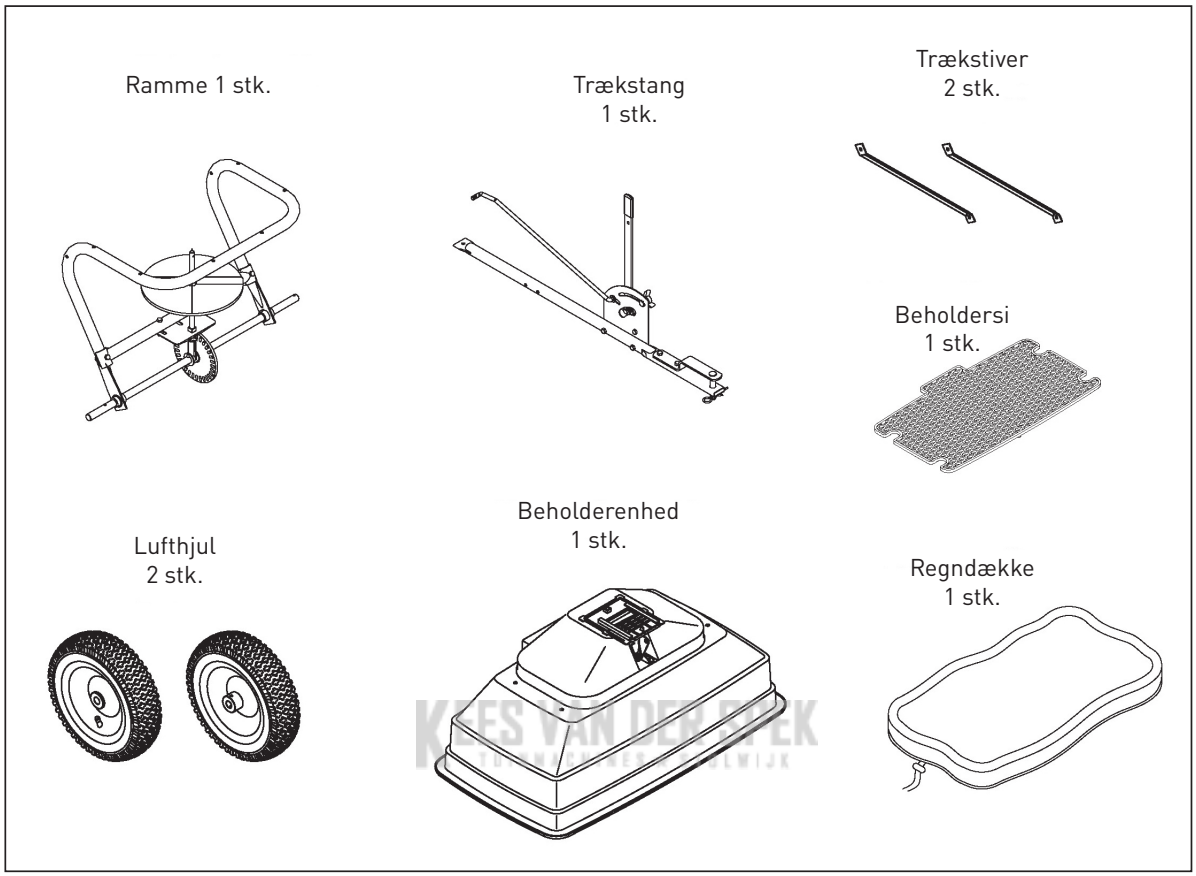

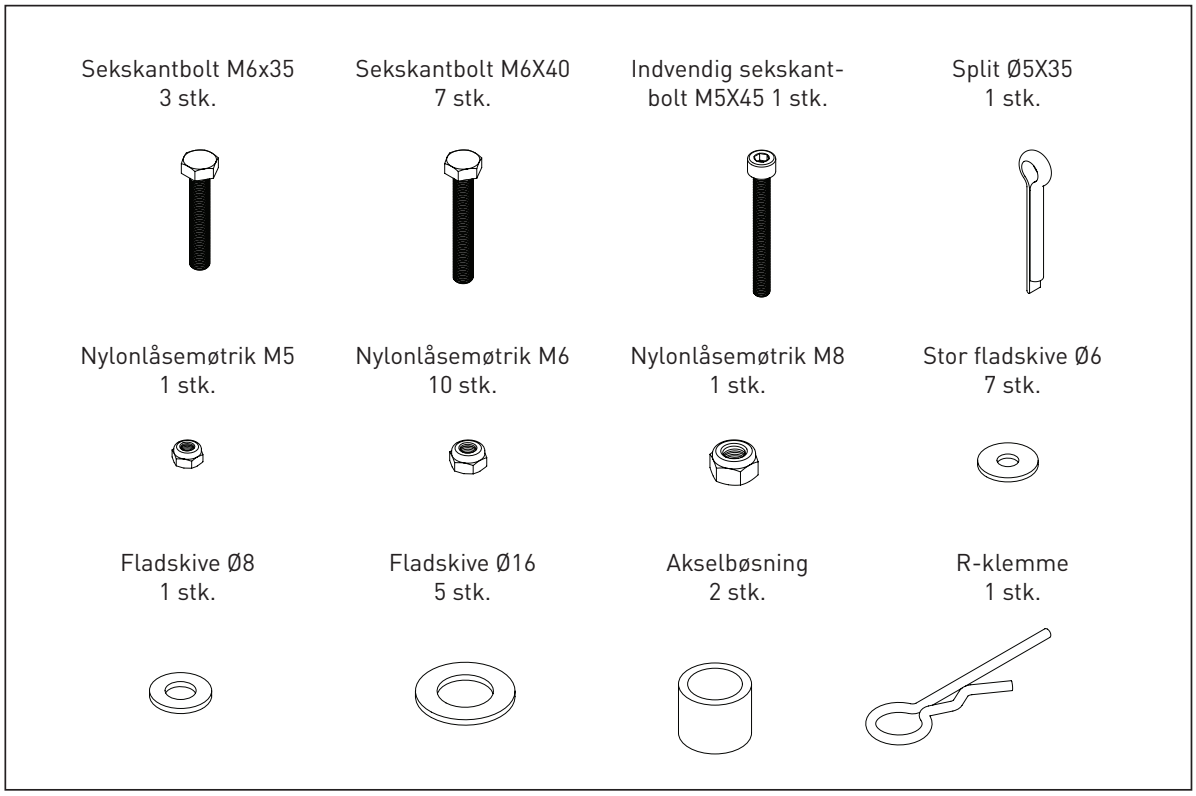

TRIN 1: MONTER HJULET

Monter hjulet på rørrammen. Sæt en akselbøsning på hjulakslen på den ene side af rørrammen, sæt hjulet på akslen, og fastgør hjulet med en fladskive Ø16 og en split Ø5x35. (Der er 4 ekstra fladskiver Ø16 til justering af mellemrummet mellem hjul og akselbøsning.) Se figur 1 og 2.

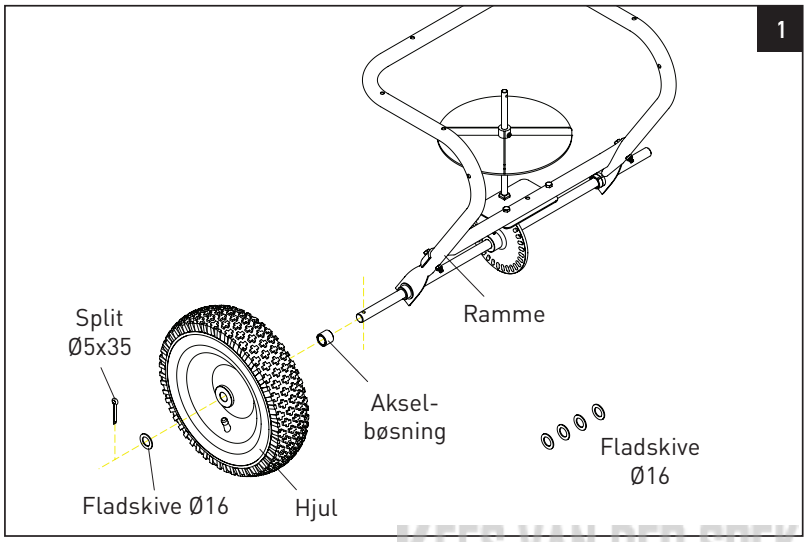

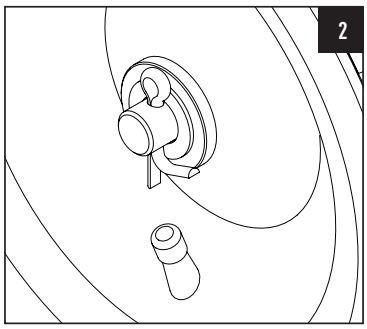

KEES VAN DER SPEK
TUINMACHINES ★ STOLWIJK

TRIN 2: MONTER HJULET

Monter det andet hjul på den anden side af rørrammen. Sæt en akselbøsning på før montering af hjulet på akslen. Monter hjulet med en indvendig sekskantbolt M5x45 og en nylon-låsemøtrik M5. Kontroller, at hullet på hjulet er ud for hullet på hjulakslen, og fastgør derefter hjulet ved at sætte den indvendige seksbolt i hullerne. Se figur 3 vedrørende montering og figur 4 vedrørende placering af den indvendige sekskantbolt.

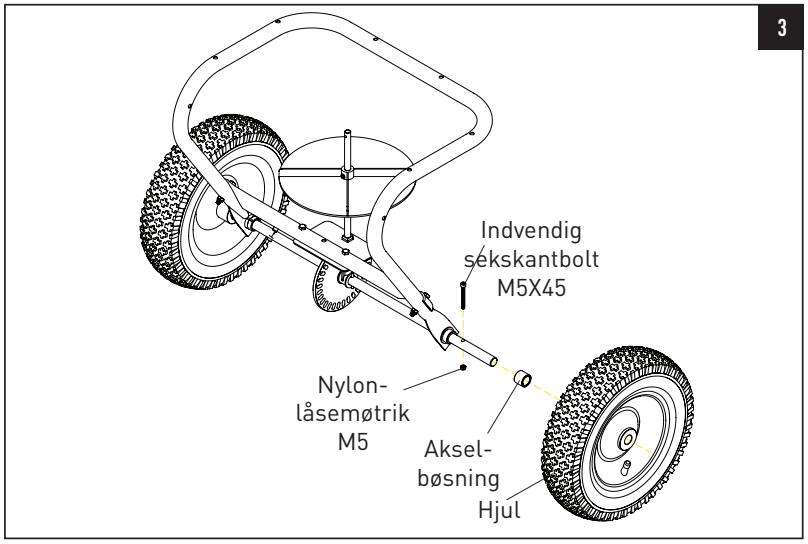

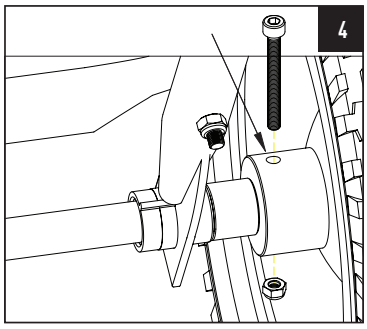

gopart®

TRIN 3: MONTER TRÆKSTANGEN

Monter trækstangen midt på rørrammen med en sekskantbolt M6x40. Fastgør bolten med en stor fladskive Ø6 og en nylonlåsemøtrik M6. Se figur 5 og 6.

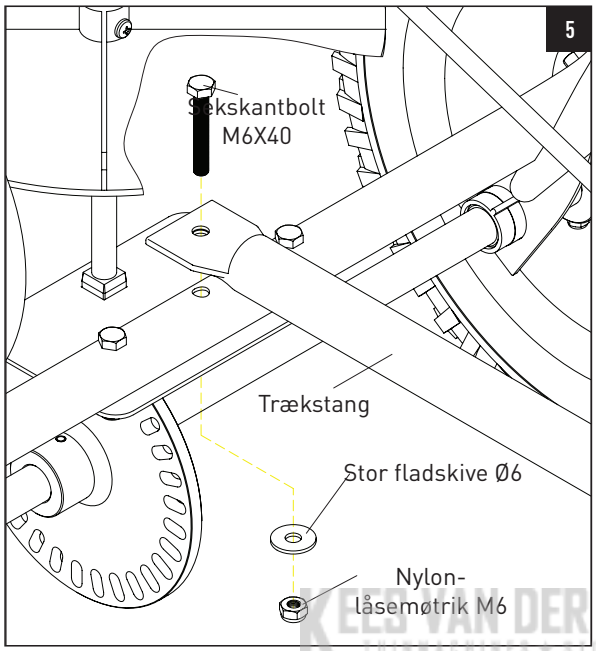

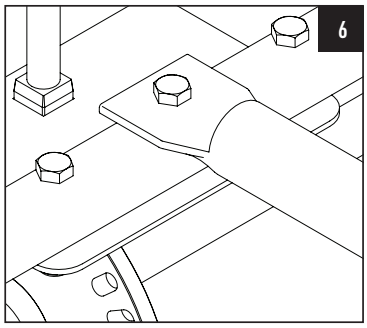

KEES VAN DER SPEK

TRIN 4: MONTER TRÆKSTIVEREN

Sæt den ene ende af trækstiveren på midten af trækstangen, fastgør med en sekskantbolt M6x35 og en nylonlåsemøtrik M6. Se figur 7 og 8.

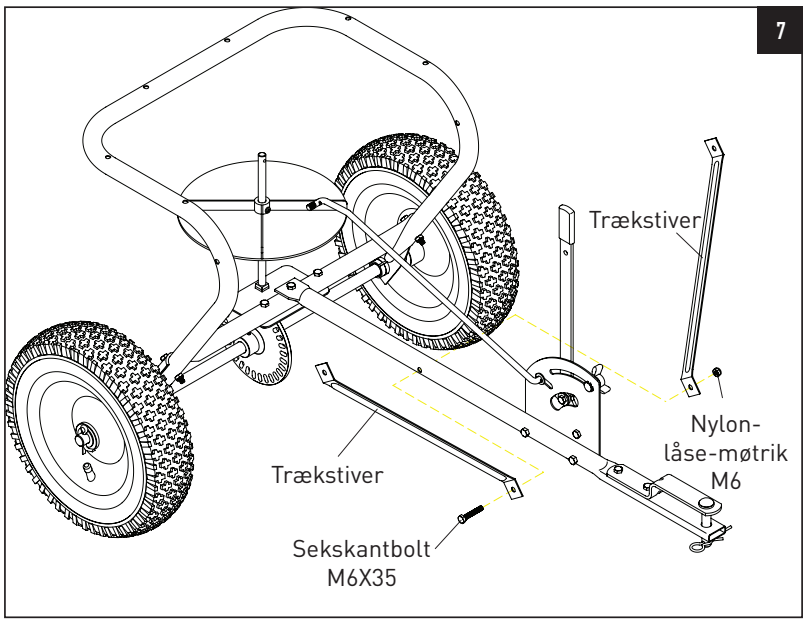

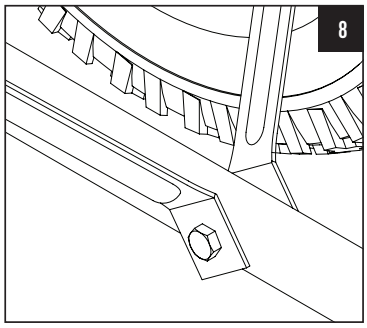

TRIN 5: MONTER TRÆKSTIVEREN

Sæt den anden ende af trækstiveren på indersiden af trækstangssamlingen (beholderrammen) med en sekskantbolt M6x35 og en nylonlåsemøtrik M6

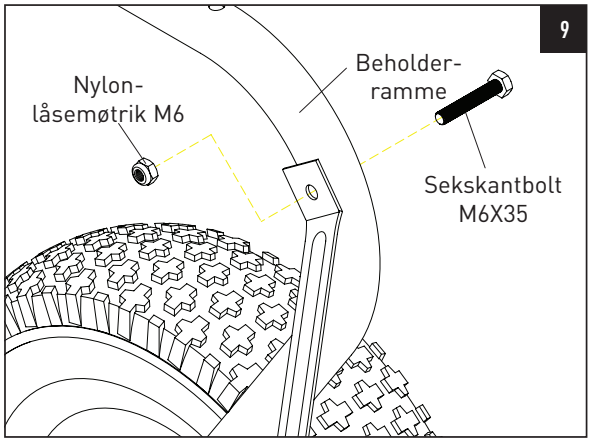

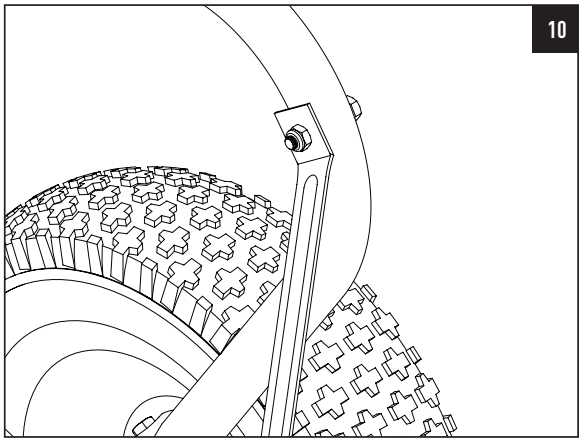

TRIN 6: MONTER BEHOLDEREN

Monter beholderen på rørrammen ved at få de seks huller på beholderen til at flugte med hullerne på beholderrammen, fastgør derefter beholderen på rammen med 6 sæt sekskantbolt M6x40, stor fladskive Ø6 og nylonlåsemøtrik M6. Se figur 11. Hvis beholderen vendt på hovedet, se figur 12.

KEES VAN DER SPEK
TRACTOR & PARTS

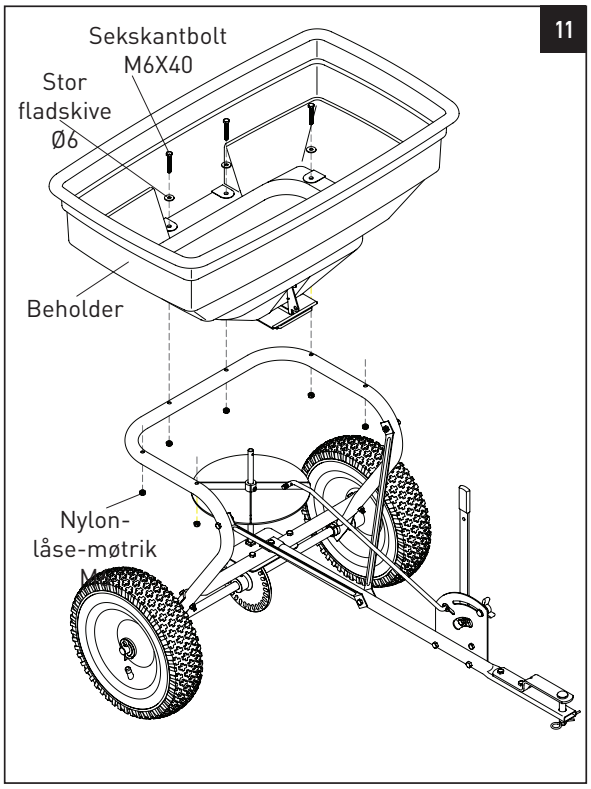

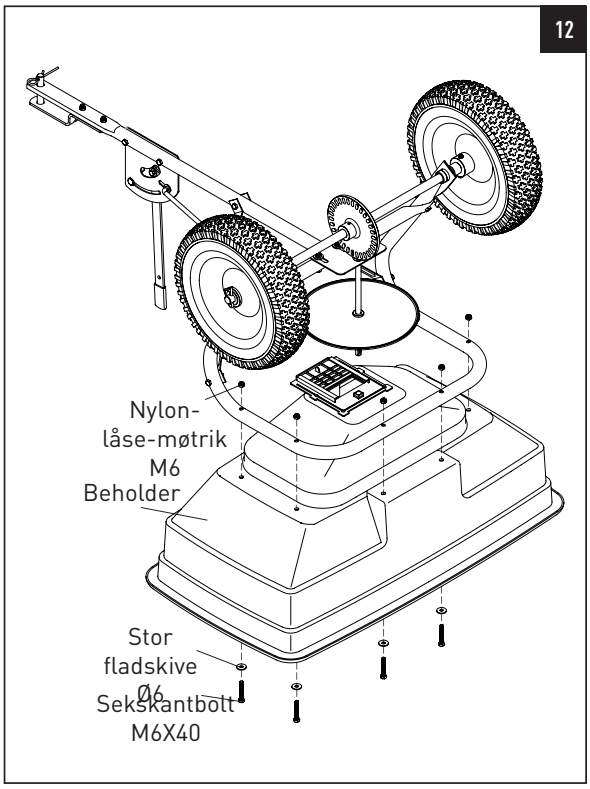

gopart®

TRIN 7: MONTER R-KLEMMEN PÅ BEHOLDEREN

Monter R-klemmen i hullet i drejeakslen i beholderen. Se figur 13 og 14.

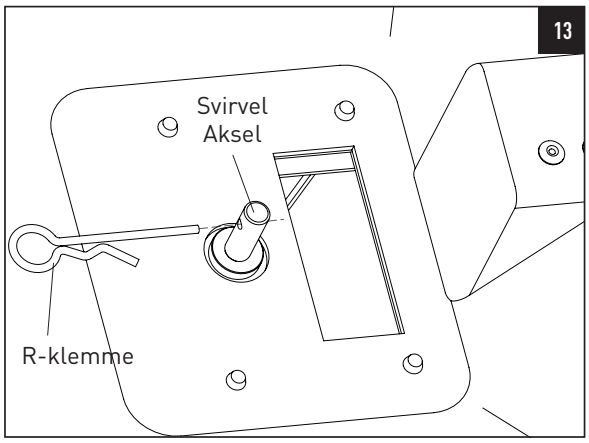

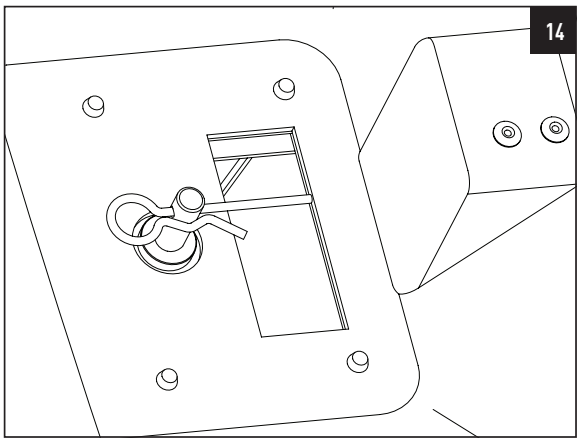

TRIN 8: MONTER JUSTERINGSSTANGEN

Monter justeringsstangen i bunden af beholderen. Sæt en fladskive Ø8 på justeringsstangen, og sæt derefter justeringsstang i hullet i ved beholderen bund, fastgør justeringsstangen med en nylonlåsemøtrik M8. Se figur 15 og 16.

KEES VAN DER SPEK

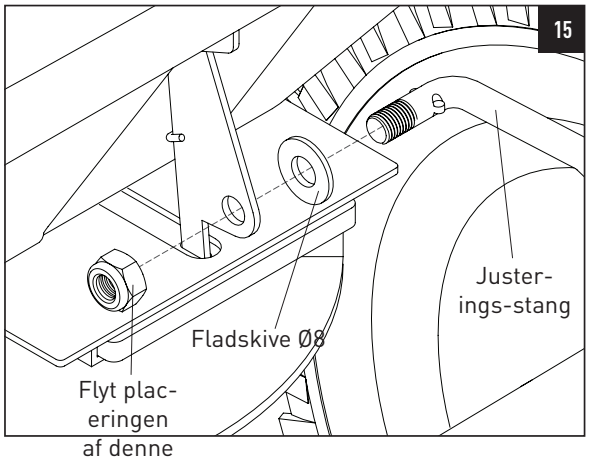

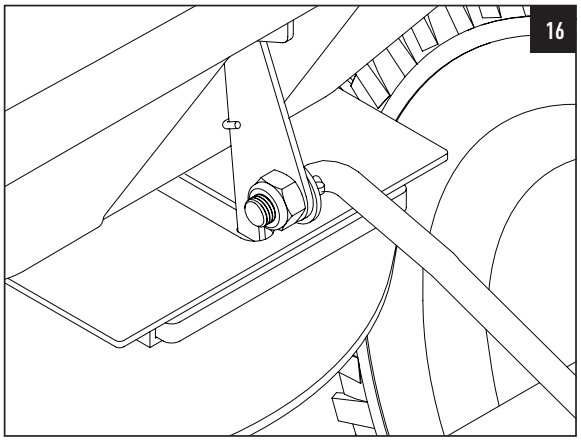

NU ER SPREDEREN FULDT MONTERET.

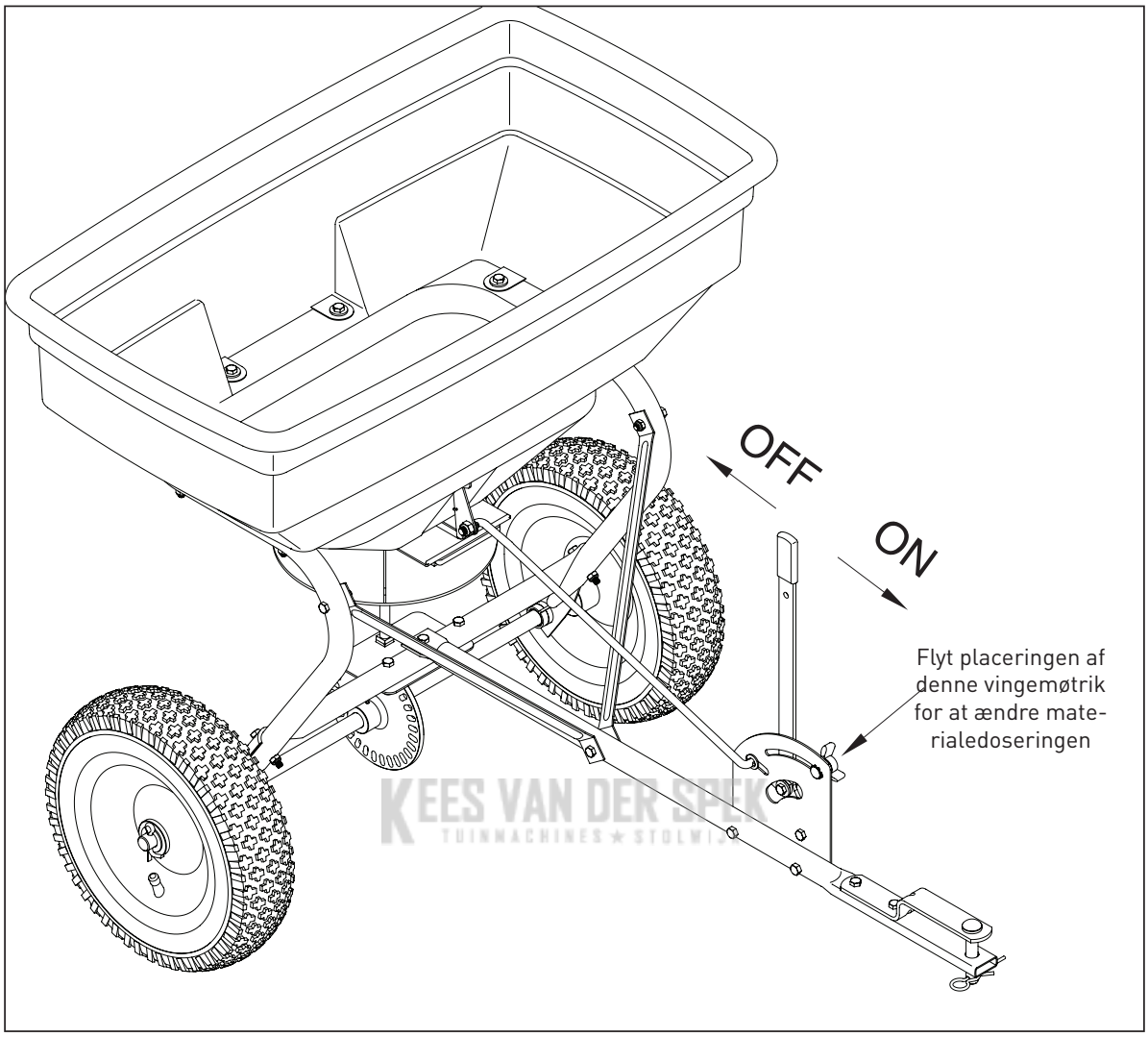

KEES VAN DER SPEK
TUINMACHINES ★ STOLWIJK

TEGNING

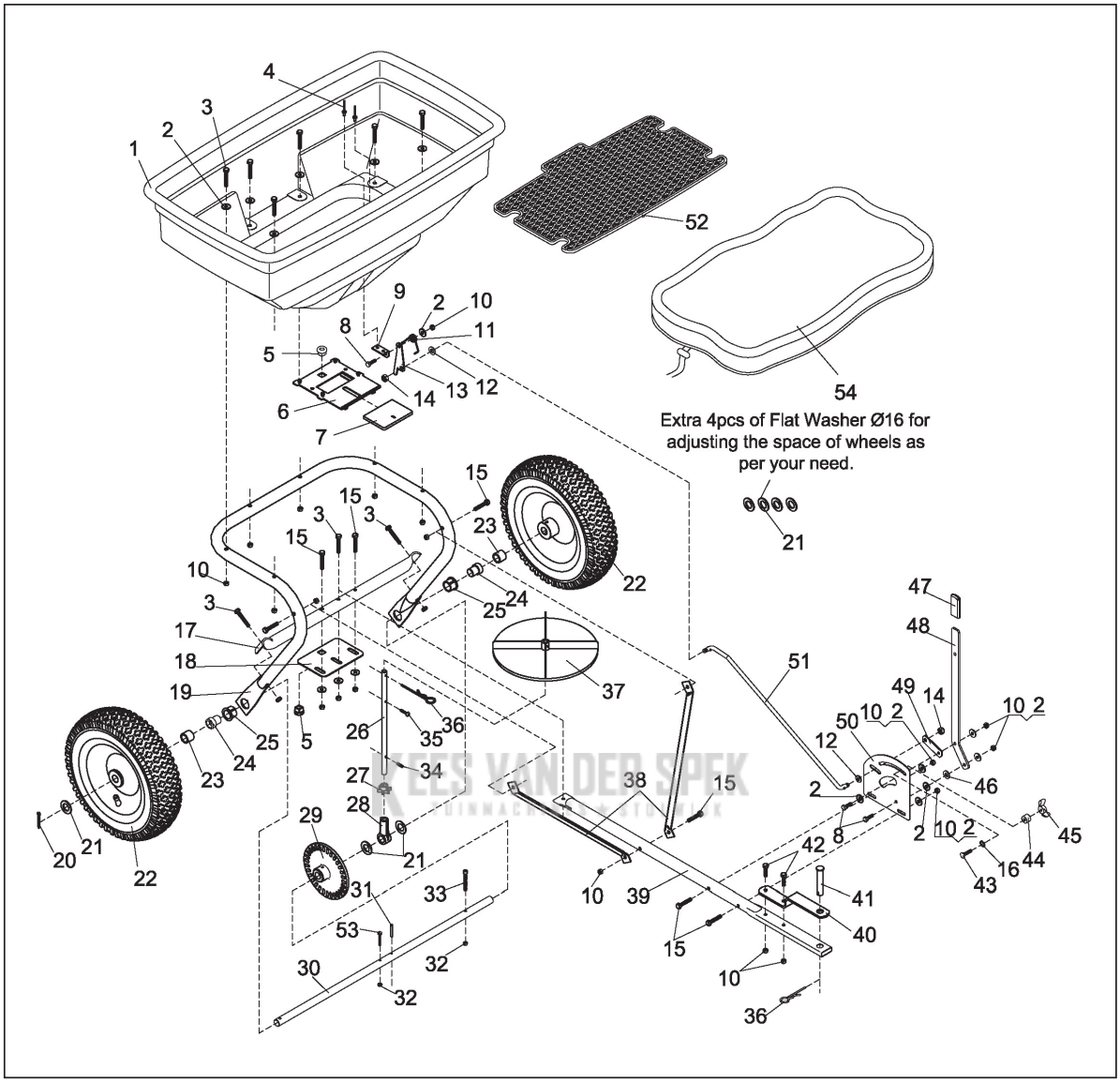
Extra 4pcs of Flat Washer Ø16 for adjusting the space of wheels as per your need.

Ref. nr.	Beskrivelse	Ant.	Ref. nr.	Beskrivelse	Ant.
1	Beholderenhed	1	28	Drejeaksel bund base	1
2	Stor fladskive Ø6	16	29	Gear (drivenhed)	1
3	Sekskantbolt M6x40	9	30	Hjulaksel	1
4	Nitte Ø5x10	2	31	Tap Ø4x30	1
5	Drejeakselbøsning	2	32	Nylonlåsemøtrik M5	2
6	Fast justeringsplade	1	33	Indvendig sekskantbolt M5x45	1
7	Aktiv justeringsplade	1	34	Tap Ø3x16	1
8	Sekskantbolt M6x20	3	35	Skrue M4x20	1
9	Bund til vridefjeder	1	36	R-klemme Ø3	2
10	Nylonlåsemøtrik M6	21	37	Skovlhjul	1
11	Vridefjeder	1	38	Trækstiver	2
12	Fladskive Ø8	2	39	Trækstang	1
13	Fastgøringsplade til forbindel-sesstang	1	40	Trækbeslag	1
14	Nylonlåsemøtrik M8	2	41	Tap Ø12x65	1
15	Sekskantbolt M6x35	7	42	Sekskantbolt M6x25	2
16	Spændeskive Ø8	1	43	Bærebolt M6x25	1
17	Tværstang	1	44	Afstandsstykke	1
18	Fastgøringsplade til drejeaksel	1	45	Vingemøtrik	1
19	Ramme	1	46	Nylonskive	1
20	Split Ø5x35	1	47	Håndtagsgreb	1
21	Fladskive Ø16	7	48	Justeringshåndtag	1
22	Lufthjul	2	49	Forbindelsesstang	1
23	Hjulakselbøsning	2	50	Målerplade	1
24	Indvendig akselbøsning	2	51	Justeringsstang	1
25	Udvendig akselbøsning	2	52	Beholdersi	1
26	Drejeakslen	1	53	Sekskantbolt M5x40	1
27	Spidshjul	1	54	Regndæksel	1

KEES VAN DER SPEK
TUINMACHINES ★ STOLWIJK

KEES VAN DER SPEK
TUINMACHINES ★ STOLWIJK

ESPECIFICACIONES

Capacidad: 125 libras/60 L
Dimensiones de la tolva: 29-1/2 pulg. x 16-1/2 pulg. x 13-2/5 pulg. (75 x 42 x 34 cm)
Longitud de la barra de remolque: 31-7/8 pulg. (81 cm)
Peso total: 30,8 libras/14 kg
Tamaño total: 105,5 x 80 x 80 cm (41-1/2 pulg. x 31-1/2 pulg. x 31-1/2 pulg.)
Diámetro de la rueda: 14 pulg. (36 cm)
Anchura de la rueda: 13 cm (5 pulg.)

INSTRUCCIONES IMPORTANTES

CONSEJOS ÚTILES:
LEA LAS INSTRUCCIONES ANTES DE PROCEDER AL MONTAJE
CUANDO HAYA AGOTADO TODAS LAS SOLUCIONES, VUELVA A LEER LAS INSTRUCCIONES

- Lea el manual de usuario y las normas de seguridad del vehículo remolcador. Deberá estar familiarizado con el uso del tractor antes de utilizar el esparcidor remolcado.
- Lea las etiquetas de instrucciones y las medidas de seguridad de aplicación de los productos químicos que vaya a utilizar.
- Utilice gafas de protección y guantes para manipular y aplicar productos químicos de céspedes o jardinería.
- No utilice el tractor ni el esparcidor sin llevar un calzado adecuado y no permita a nadie sentarse ni subirse al bastidor del esparcidor.
- No deje que los niños utilicen el tractor ni el esparcidor. No deje tampoco que ningún adulto lo haga sin las instrucciones adecuadas.
- Empiece siempre a trabajar en primera marcha (gama baja) y con el motor a un régimen bajo; aumente gradualmente el régimen en la medida en que lo permitan las condiciones.
- Al utilizar un esparcidor remolcado, evite aproximarse a zanjas y preste atención para evitar socavones y cualquier otro elemento peligroso que pudiera hacerle perder el control del esparcidor o el tractor.
- Antes de utilizar el vehículo en una pendiente de cualquier tipo (por ejemplo, una colina), consulte las instrucciones de seguridad del manual del usuario del vehículo relativas a la conducción en pendientes. **Evite las pendientes pronunciadas.**
- Si el esparcidor no esparce de manera uniforme, compruebe que la parte DELANTERA de la caja de transmisión esté orientada hacia la parte delantera del esparcidor. El impulsor debe girar a la derecha. Si invierte el sentido de giro de la caja de transmisión, el impulsor girará a la izquierda. Limpie la placa del impulsor después de cada uso. Si quedan restos de fertilizante en los álabes del impulsor, el esparcimiento se realizará de manera uniforme.
- Los engranajes reciben lubricación permanente de fábrica. No abra la caja de transmisión para evitar que entre suciedad.

KEES VAN DER SPEK TUINMACHINES ★ STOLWIJK

Retire e identifique las piezas sueltas del embalaje y la bolsa.

Conjunto de bastidor de tubos
1 unidad

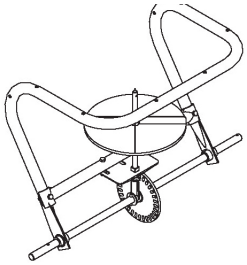

Tubo de enganche
1 unidad

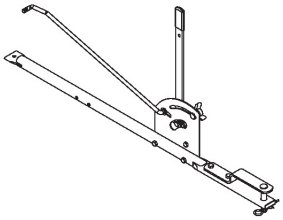

Tirante de enganche
2 unidades

Rejilla de la tolva
1 unidad

Rueda neumática
2 unidades

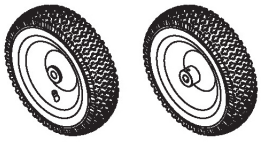

Conjunto de tolva
1 unidad

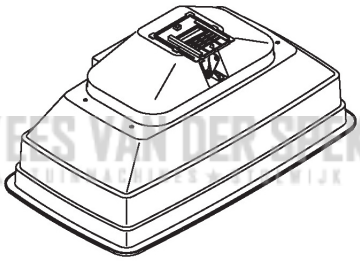

Cubierta anti-lluvia
1 unidad

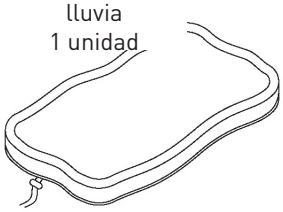

KEES VAN DER SLEK

Perno hexagonal M6 x 35
3 unidades

Perno hexagonal M6 x 40
7 unidades

Perno hexagonal interior M5 x 45
1 unidad

Horquilla de Ø 5 x 35
1 unidad

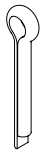

Contratuerca de nylon M5
1 unidad

Contratuerca de nylon M6
10 unidades

Contratuerca de nylon M8
1 unidad

Arandela plana grande de Ø 6
7 unidades

Arandela plana de Ø 8
1 unidad

Arandela plana de Ø 16
5 unidades

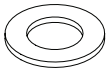

Casquillo del eje
2 unidades

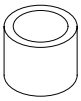

Pasador beta
1 unidad

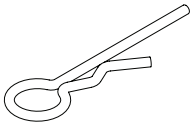

PASO 1: MONTAJE DE RUEDA

Monte la rueda en el conjunto de bastidor de tubos. Fije 1 casquillo de eje en el eje de las ruedas, en uno de los lados del bastidor de tubos. Inserte la rueda en el eje y fíjela con 1 arandela plana de Ø 16 y 1 horquilla de Ø 5 x 35. (Hay 4 arandelas planas de Ø 16 adicionales para ajustar la separación entre la rueda y el casquillo). Consulte las imágenes 1 y 2.

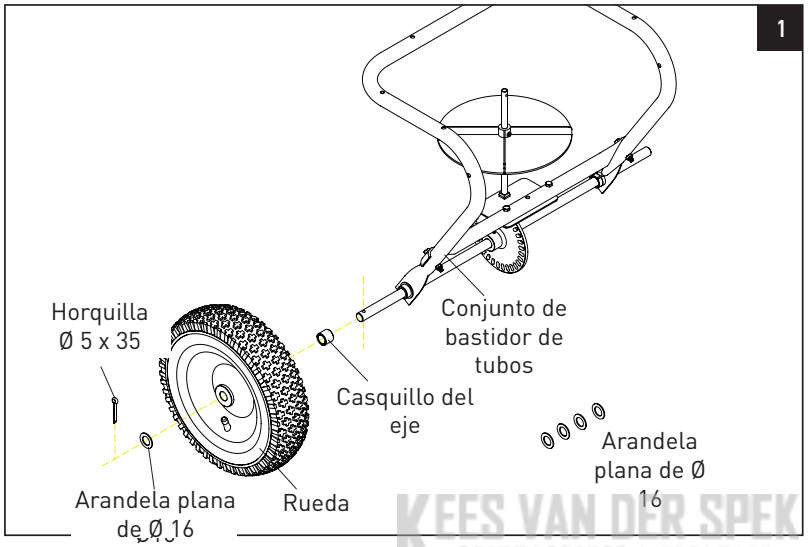

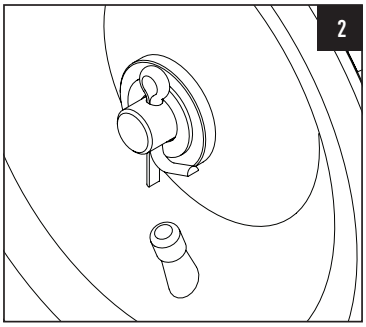

KEES VAN DER SPEK
MACHINES ★ STOLWIJK

PASO 2: MONTAJE DE RUEDA

Monte otra rueda en el otro lado del conjunto de bastidor de tubos. Coloque 1 casquillo del eje antes de montar la rueda en el eje. Fije la rueda con 1 perno hexagonal interior M5 x 45 y 1 contratuerca de nylon M5. Asegúrese de que el orificio de la rueda quede alineado con el orificio del eje de las ruedas y, seguidamente, fije la rueda. Para ello, inserte el perno hexagonal interior en los orificios. Consulte la imagen 3, en la que se indica el proceso de montaje, y la imagen 4, en la que se muestra la posición del perno hexagonal interior.

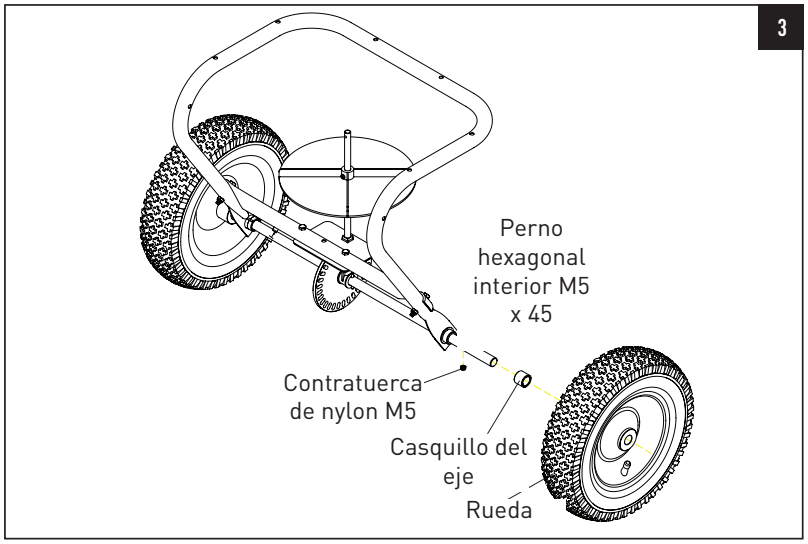

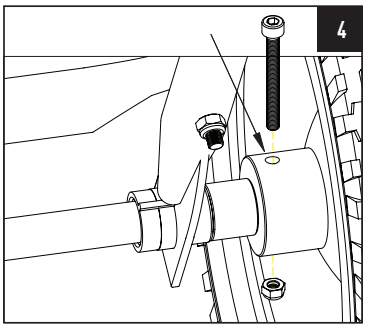

gopart®

PASO 3: MONTAJE DEL TUBO DE ENGANCHE

Instale el tubo de enganche en la parte central del conjunto del bastidor de tubos con 1 perno hexagonal M6 x 40. Fije el perno con 1 arandela plana grande de Ø 6 y 1 contratuerca de nylon M6. Consulte las imágenes 5 y 6.

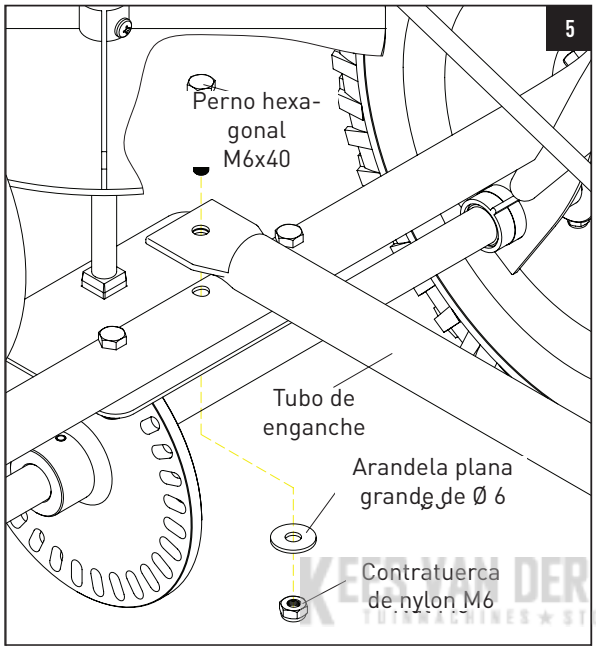

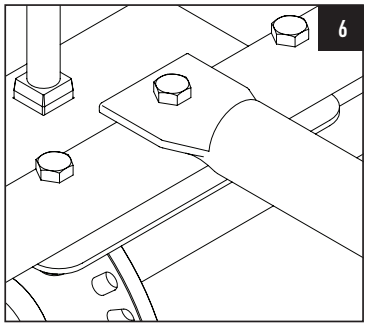

KEES VAN DER SPEK
TUINMACHINES ★ STOLWIJK

PASO 4: MONTAJE DEL TIRANTE DE ENGANCHE

Coloque uno de los extremos del tirante de enganche en la parte central del tubo de enganche y fíjelo con 1 perno hexagonal M6 x 35 y 1 contratuerca de nylon M6. Consulte las imágenes 7 y 8.

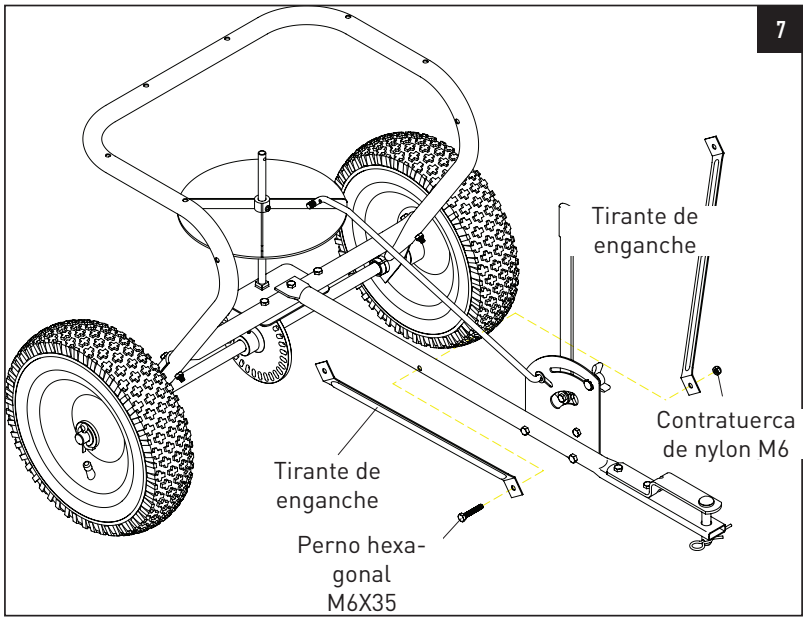

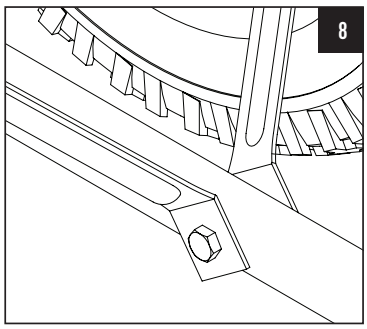

PASO 5: MONTAJE DEL TIRANTE DE ENGANCHE

Coloque otro de los extremos del tirante de enganche en la parte interior del conjunto del bastidor de tubos (bastidor de la tolva) y fíjelo con 1 perno hexagonal M6 x 35 y 1 contratuerca de nylon M6.

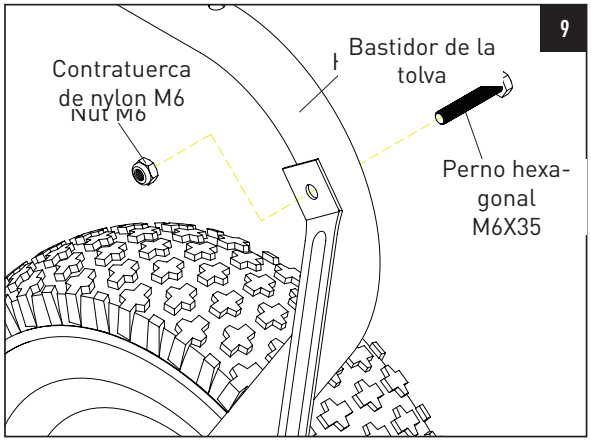

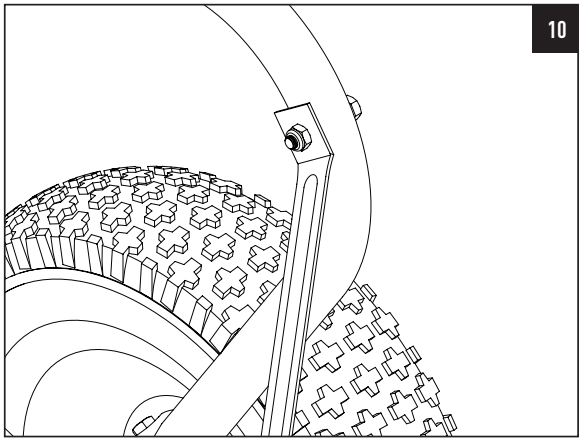

PASO 6: MONTAJE DE LA TOLVA

KEES VAN DER SPEK

Instale la tolva en el conjunto del bastidor de tubos. Asegúrese de que los seis orificios de la tolva queden alineados con los orificios del bastidor de la tolva. Seguidamente, fije la tolva al bastidor con 6 juegos de pernos hexagonales M6 x 40, arandelas planas grandes de Ø 6 y contratuercas de nylon M6. Consulte la imagen 11. Si tiene la tolva en posición invertida, consulte la imagen 12.

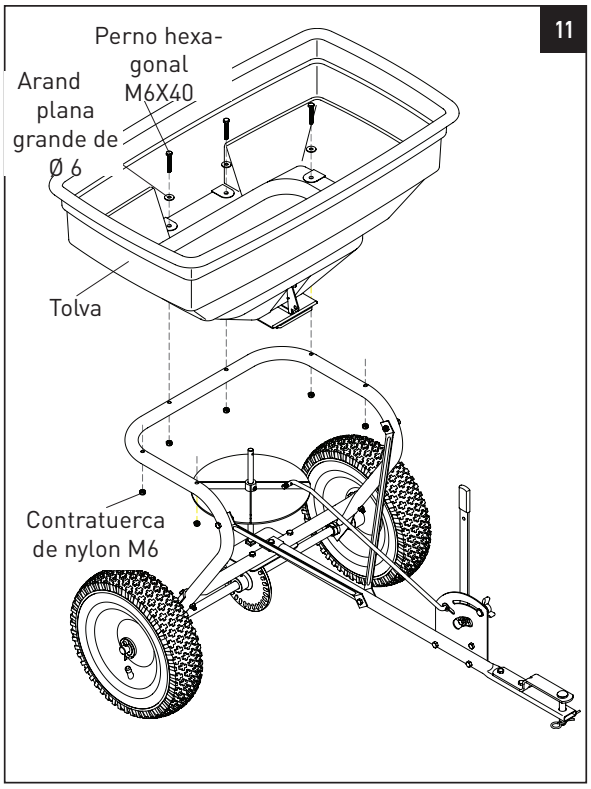

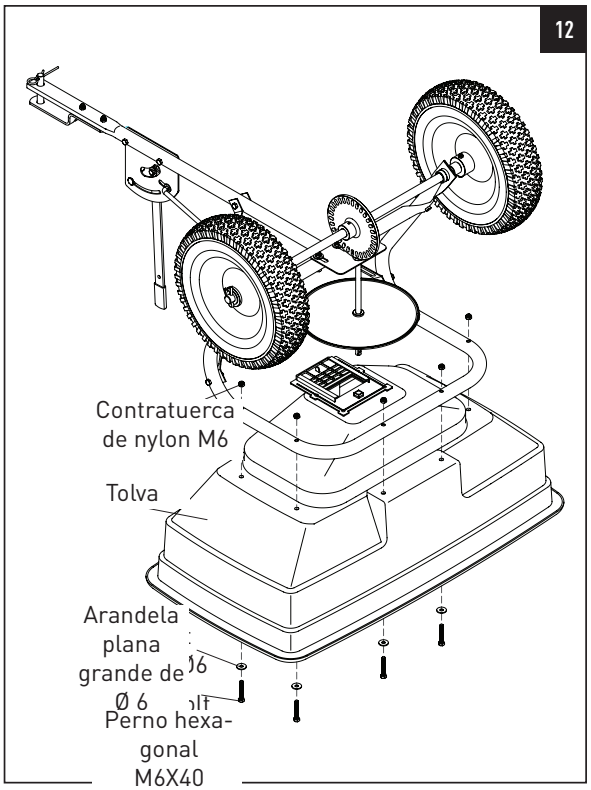

gopart®

PASO 7: INSTALACIÓN DEL PASADOR BETA EN LA TOLVA

Coloque el pasador beta en el orificio del eje oscilante de la tolva. Consulte las imágenes 13 y 14.

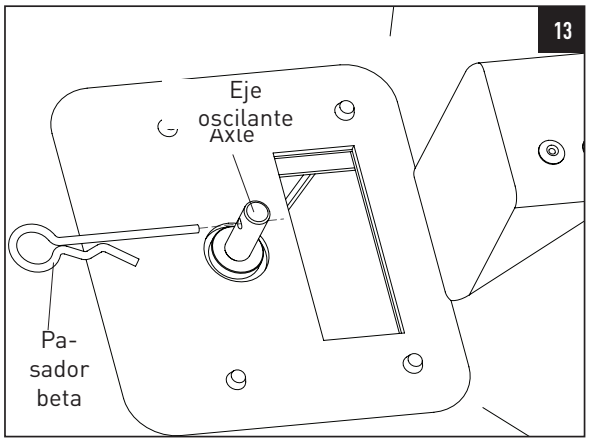

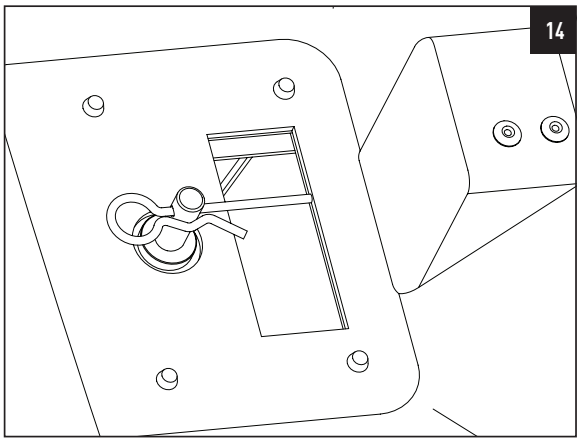

PASO 8: MONTAJE DE LA BARRA DE AJUSTE

KEES VAN DER SPEK
THINKMACHINES ★ STOLWIJK

Instale la barra de ajuste en la parte inferior de la tolva. Inserte 1 arandela plana de Ø 8 en el extremo de la barra de ajuste y, seguidamente, inserte la barra de ajuste en el orificio de la parte inferior de la tolva. Fije la barra de ajuste con 1 contratuerca de nylon M8. Consulte las imágenes 15 y 16.

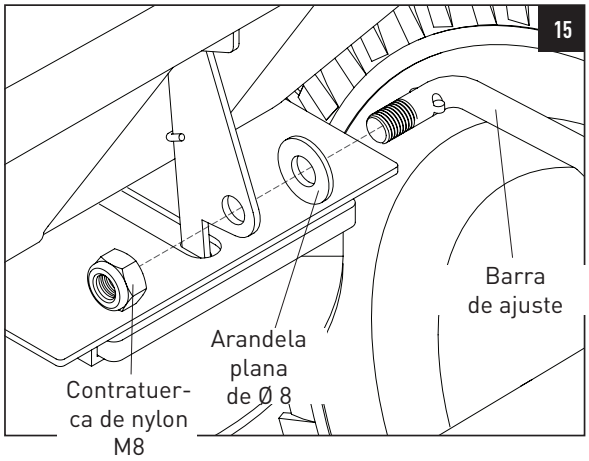

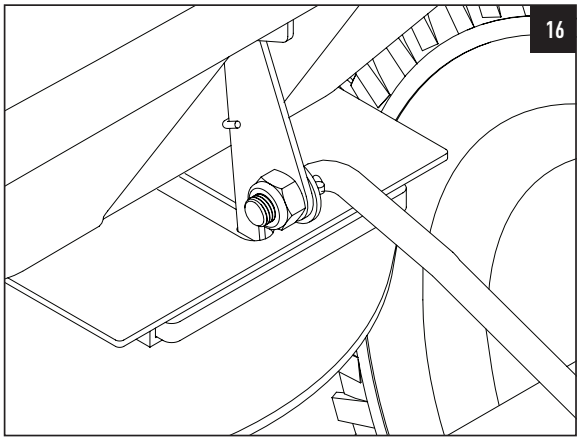

YA HA FINALIZADO EL MONTAJE DEL ESPARCIDOR.

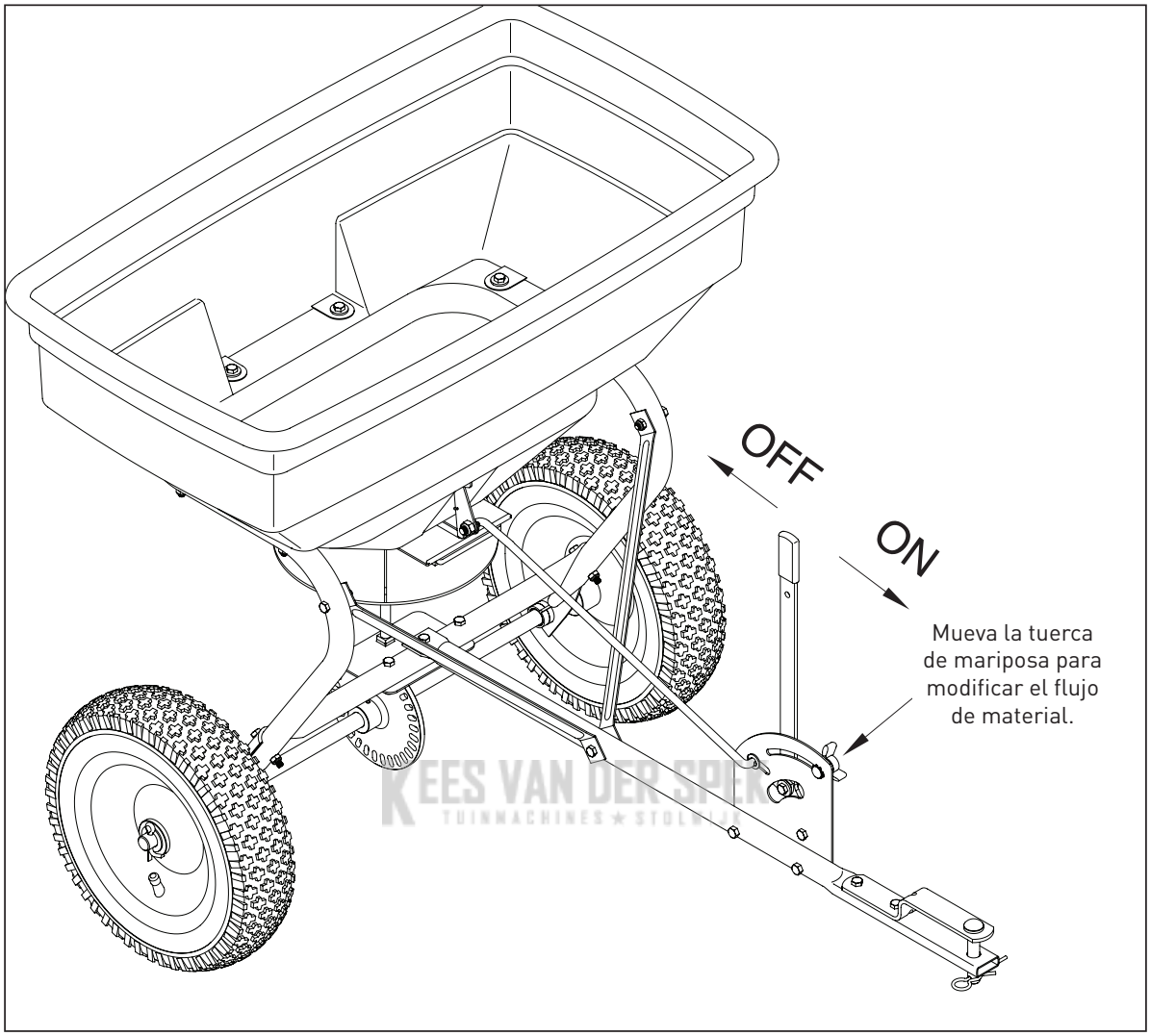

KEES VAN DER SPEK
TUINMACHINES ★ STOLVIJK

DIAGRAMA

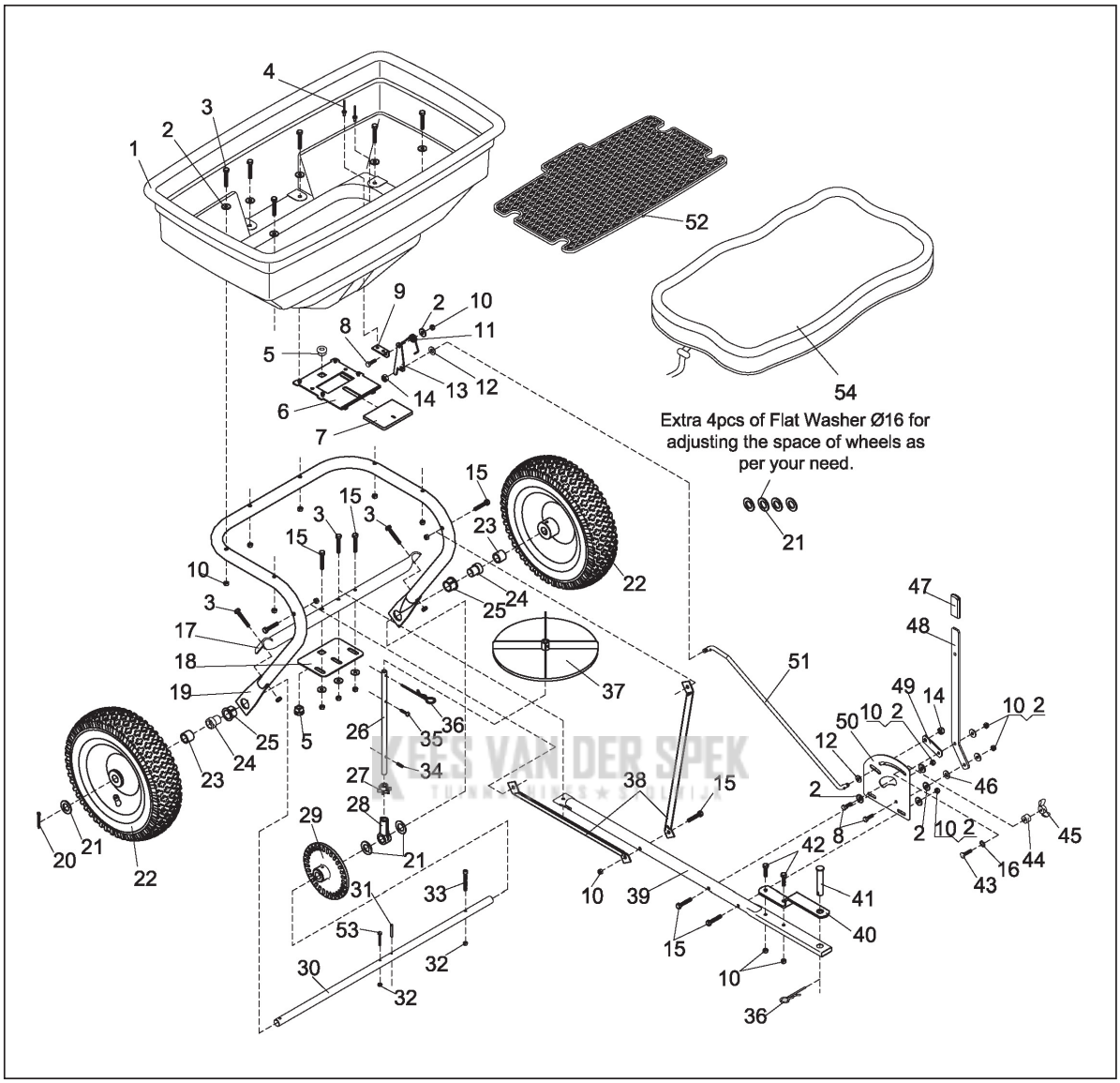
Extra 4pcs of Flat Washer Ø16 for adjusting the space of wheels as per your need.

LISTA DE PIEZAS

N.º de ref.	Descripción	Cant.	N.º de ref.	Descripción	Cant.
1	Conjunto de tolva	1	28	Base de eje oscilante	1
2	Arandela plana grande de Ø 6	16	29	Engranaje (conductor)	1
3	Perno hexagonal M6 x 40	9	30	Eje de las ruedas	1
4	Remache de Ø 5 x 10	2	31	Pasador de Ø 4 x 30	1
5	Casquillo de eje oscilante	2	32	Contratuerca de nylon M5	2
6	Placa ajustable fija	1	33	Perno hexagonal interior M5 x 45	1
7	Placa ajustable activa	1	34	Pasador de Ø 3 x 16	1
8	Perno hexagonal M6 x 20	3	35	Tornillo M4 x 20	1
9	Base del muelle de torsión	1	36	Pasador beta de Ø 3	2
10	Contratuerca de nylon M6	21	37	Impulsor	1
11	Muelle de torsión	1	38	Tirante de enganche	2
12	Arandela plana de Ø 8	2	39	Tubo de enganche	1
13	Placa fija para barra de conexión	1	40	Soporte de enganche	1
14	Contratuerca de nylon M8	2	41	Pasador de Ø 12 x 65	1
15	Perno hexagonal M6 x 35	7	42	Perno hexagonal M6 x 25	2
16	Arandela de bloqueo dentada de Ø 8	1	43	Perno de carrocería M6 x 25	1
17	Tubo transversal	1	44	Separador	1
18	Placa fija del eje oscilante	1	45	Tuerca de mariposa	1
19	Conjunto de bastidor de tubos	1	46	Arandela de nylon	1
20	Horquilla de Ø 5 x 35	1	47	Manivela	1
21	Arandela plana de Ø 16	7	48	Palanca ajustable	1
22	Rueda neumática	2	49	Barra de conexión	1
23	Casquillo del eje de las ruedas	2	50	Placa indicadora	1
24	Casquillo de eje interior	2	51	Barra de ajuste	1
25	Casquillo de eje exterior	2	52	Rejilla de la tolva	1
26	Eje oscilante	1	53	Perno hexagonal M5 x 40	1
27	Piñón	1	54	Cubierta antilluvia	1

KEES VAN DER SPEK
TUINMACHINES ★ STOLWIJK

KEES VAN DER SPEK
TUINMACHINES ★ STOLWIJK

SPECIFICHE

Capacità: 125LB / 60L
Dimensione della tramoggia: 29-1/2in x16-1/2 in x13-2/5 in (75x42x34cm)
Lunghezza della barra di traino: 31-7/8in (81 cm)
Peso netto: 30,8 lb/14kg
Dimensioni totali: 105,5x80x80cm (41-1/2in x31-1/2in x31-1/2in)
Diametro delle ruote: 14in (36cm)
Larghezza della ruota: 13cm (5in.)

ISTRUZIONI IMPORTANTI

CONSIGLI UTILI:
LEGGERE LE ISTRUZIONI PRIMA DEL MONTAGGIO
IN CASO DI PROBLEMI, RILEGGERE LE ISTRUZIONI

- Leggere il manuale del produttore e le regole di sicurezza del veicolo di traino. Apprendere come mettere in funzione il trattore, prima di utilizzare lo spargitore a traino.
- Leggere le istruzioni sull'etichetta del prodotto chimico e le precauzioni per la manipolazione e l'applicazione dei prodotti chimici da spargere.
- Indossare occhiali e guanti protettivi durante il trattamento e l'applicazione di prodotti chimici per il prato o il giardino.
- Non mettere mai in funzione il trattore e l'accessorio spargitore senza indossare calzature adeguate e non permettere a nessuno di salire o sedersi sul telaio dello spargitore.
- Non permettere ai bambini di azionare il trattore o l'accessorio spargitore e non permettere agli adulti di azionare gli attrezzi senza istruzioni adeguate.
- Iniziare sempre con la trasmissione nella prima marcia (bassa) e con il motore a bassa velocità e aumentare gradualmente la velocità, se le condizioni lo consentono.
- Durante il traino dello spargitore, non guidare troppo in prossimità di canali e prestare attenzione a buche e altri pericoli che potrebbero causare la perdita di controllo dello spargitore e del trattore.
- Prima di azionare il veicolo in qualunque pendenza (collina), fare riferimento alle regole di sicurezza del manuale del produttore del veicolo riguardanti l'utilizzo sicuro su pendenze. **Non andare su pendenze ripide!**
- Se lo spargitore non sparge in modo uniforme, controllare che la PARTE ANTERIORE della scatola del cambio sia rivolta verso la parte anteriore dello spargitore. La girante deve ruotare in senso orario. Mettere al contrario la scatola del cambio porterà la girante a ruotare in senso antiorario. Pulire la piastra della girante dopo ogni uso. Del fertilizzante bloccato nelle lame della girante causerà uno spargimento irregolare.
- Gli ingranaggi sono lubrificati permanentemente in fabbrica. Non aprire la scatola degli ingranaggi, per evitare l'ingresso di sporcizia.

KEES VAN DER SPEK
TUINMACHINES • STOELMIJK

Rimuovere e identificare i componenti sfusi dall'imballaggio e la sacca.

Gruppo tubi del telaio
1 pz

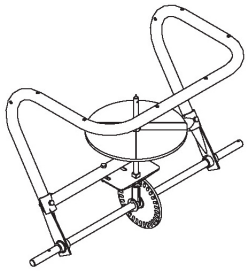

Tubo dell'attacco
1 pz

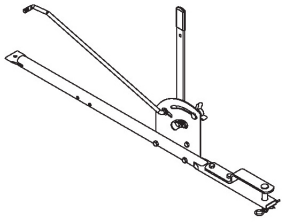

Staffa di attacco
2 pz

Schermo del-
la tramoggia
1 pz

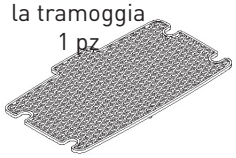

Ruota pneumatica
2 pz

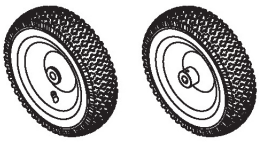

Gruppo tramoggia
1 pz

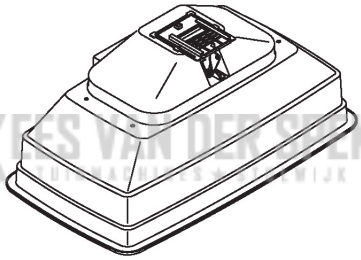

Protezione an-
ti-pioggia
1 pz

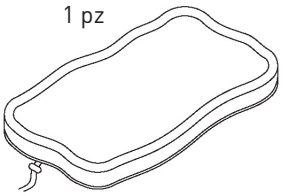

KEES VAN DER SPEK

Bullone esagonale
M6X35
3 pz

Bullone esagonale
M6X40
7 pz

Bullone esagonale
M5X45 interno
1 pz

Coppiglia Ø5X35
1 pz

Controdado di nylon
M5
1 pz

Controdado di nylon
M6
10 pz

Controdado di nylon
M8
1 pz

Rondella piatta
grande Ø6
7 pz

Rondella piatta Ø8
1 pz

Rondella piatta Ø16
5 pz

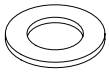

Boccola dell'assale
2 pz

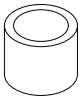

Coppiglia elastica
1 pz

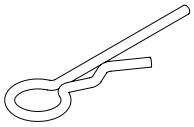

FASE 1: MONTAGGIO DELLA RUOTA

Montare la ruota sul gruppo tubi del telaio. Fissare 1 boccola dell'assale all'asse della ruota su un lato del tubo del telaio, inserire la ruota nell'asse; fissare la ruota con 1 rondella piatta Ø16 e 1 coppiglia Ø5x35. (Ci sono 4 pz extra di rondelle piatte Ø16 per regolare lo spazio tra la ruota e la boccola dell'assale.) Vedere la figura 1 e 2.

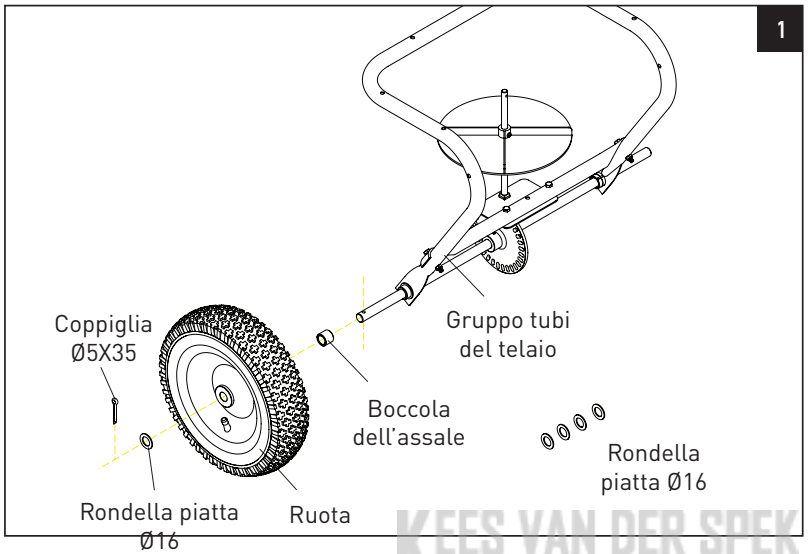

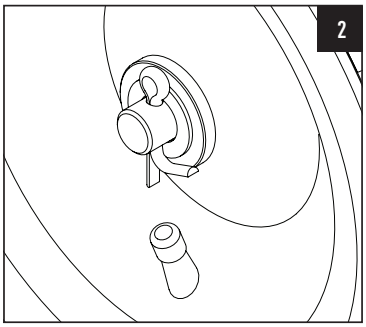

KEES VAN DER SPEK

FASE 2: MONTAGGIO DELLA RUOTA

Montare un'altra ruota sull'altro lato del gruppo tubi del telaio. Inserire 1 boccola dell'assale, prima di montare la ruota sull'asse. Fissare la ruota utilizzando 1 bullone esagonale M5x45 interno e 1 controdado in nylon M5. Verificare che il foro sulla ruota sia allineato con il foro sull'assale, quindi fissare la ruota inserendo il bullone esagonale interno nei fori. Fare riferimento alla figura 3 per il montaggio e alla figura 4 per il posizionamento del bullone esagonale interno.

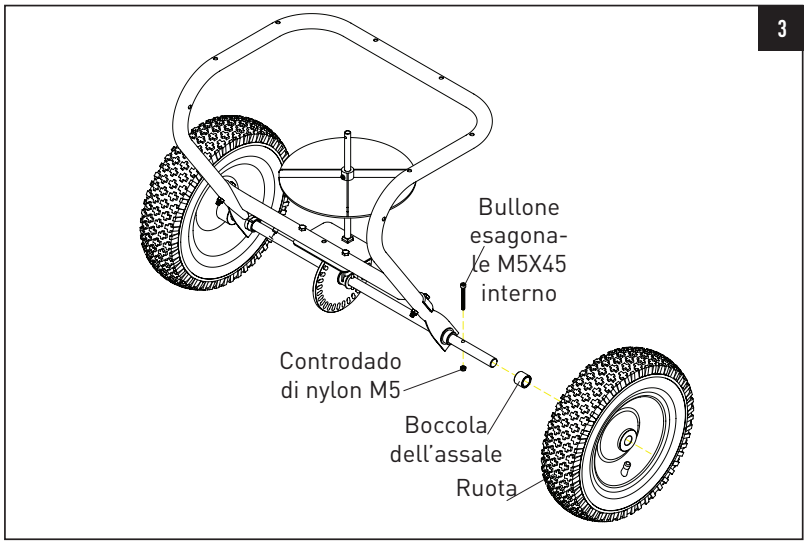

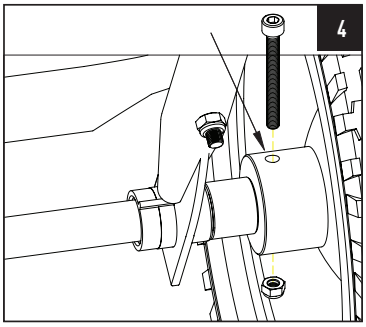

gopart®

FASE 3: MONTAGGIO DEL TUBO DELL'ATTACCO

Montare il tubo dell'attacco al centro del gruppo tubi del telaio utilizzando 1 bullone esagonale M6x40. Fissare il bullone con 1 rondella piatta grande Ø6 e 1 controdado di nylon M6. Vedere le figure 5 e 6.

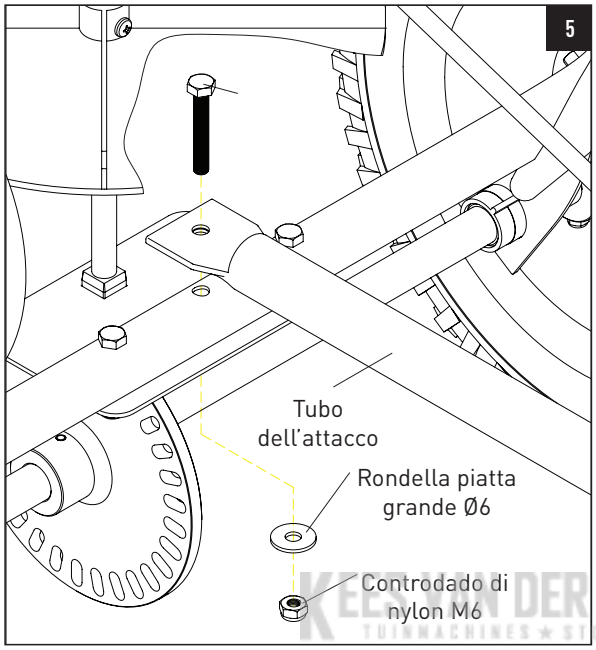

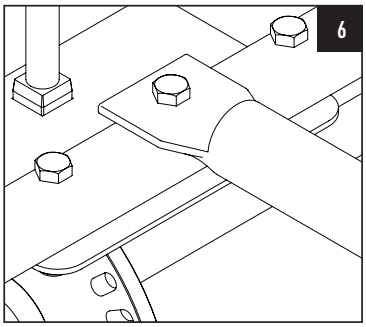

KEES VAN DER SPEK
TUINMACHINES ★ STOLWIJK

FASE 4: MONTAGGIO DELL'ATTACCO DI RINFORZO

Montare un'estremità dell'attacco di rinforzo al centro del tubo dell'attacco, fissarlo con un bullone esagonale M6x35 e 1 controdado in nylon M6. Vedere le figure 7 e 8.

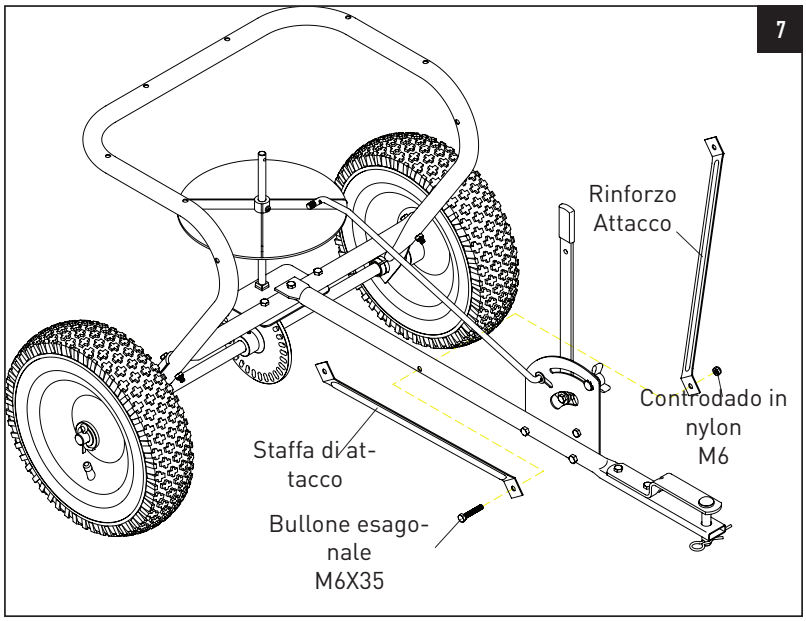

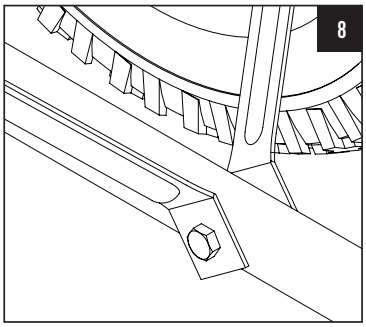

FASE 5: MONTAGGIO DELL'ATTACCO DI RINFORZO

Montare un'altra estremità dell'attacco di rinforzo all'interno del gruppo tubi del telaio (telaio della tramoggia) utilizzando 1 bullone esagonale M6x35 e 1 controdado in nylon M6.

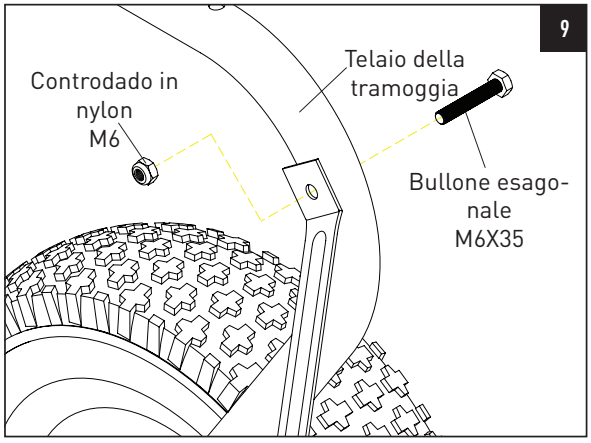

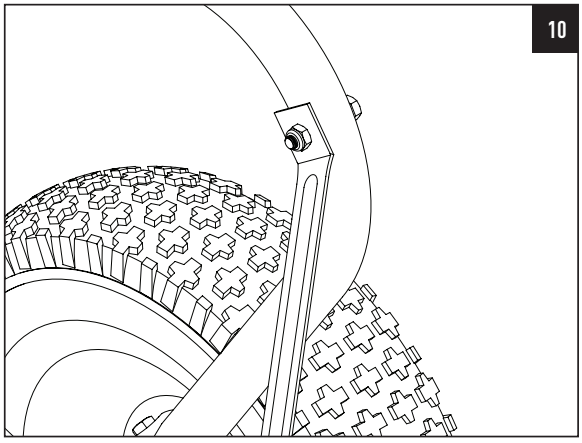

FASE 6: MONTAGGIO DELLA TRAMOGGIA

KEES VAN DER SPEK TUINMACHINESPECIALIST

Montare la tramoggia sul gruppo tubi del telaio, verificando che i sei fori sulla tramoggia siano allineati con i fori sul telaio della tramoggia, poi fissare la tramoggia al telaio utilizzando 6 serie di bulloni esagonali M6x40, le rondelle piatte grandi Ø6 e i controdadi in nylon M6. Vedere la figura 11. Se la tramoggia è girata, vedere la figura 12.

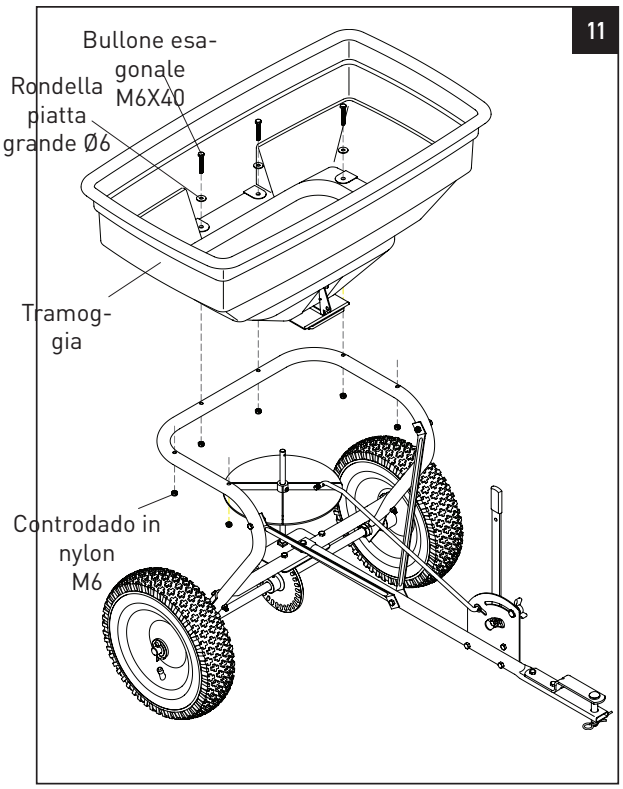

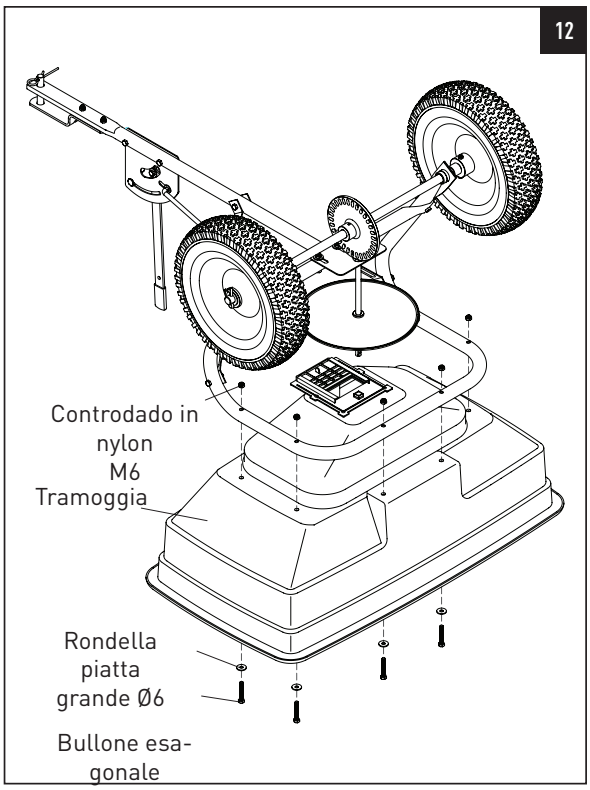

gopart®

FASE 7: MONTAGGIO DELLA COPPIGLIA ELASTICA NELLA TRAMOGGIA

Montare la coppiglia elastica nel foro dell'asse rotante nella tramoggia. Vedere le figure 13 e 14.

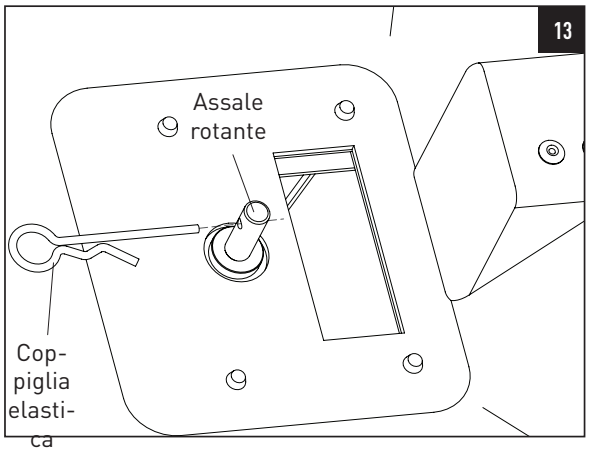

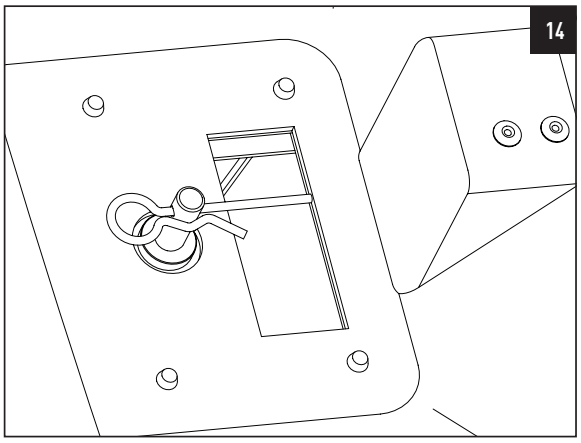

FASE 8: MONTAGGIO DELLA BARRA DI REGOLAZIONE

KEES VAN DER SPEK

Montare la barra di regolazione sul fondo della tramoggia. Inserire 1 rondella piatta Ø8 all'estremità della barra di regolazione, poi inserire la barra di regolazione nel foro sul fondo della tramoggia, fissare la barra con 1 controdado in nylon M8. Vedere le figure 15 e 16.

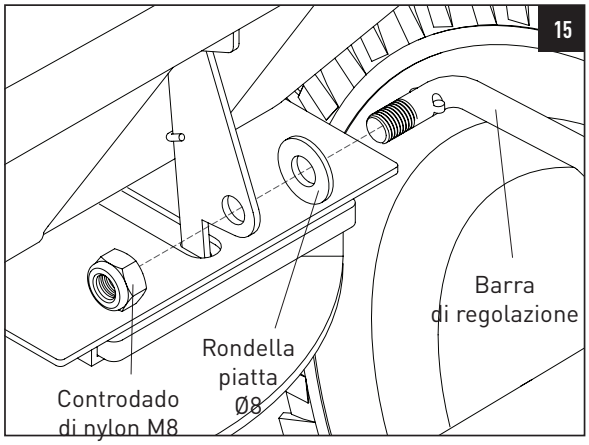

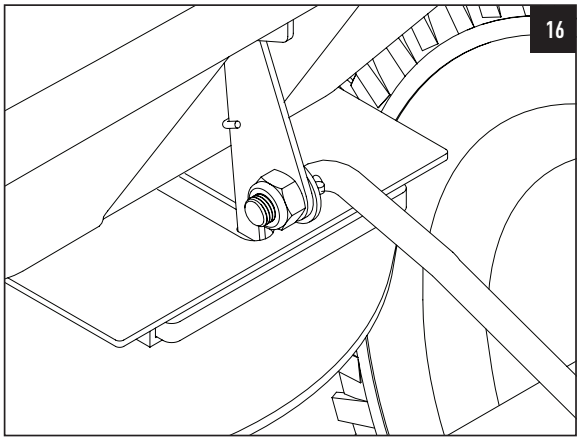

ORA LO SPARGITORE È COMPLETAMENTE MONTATO.

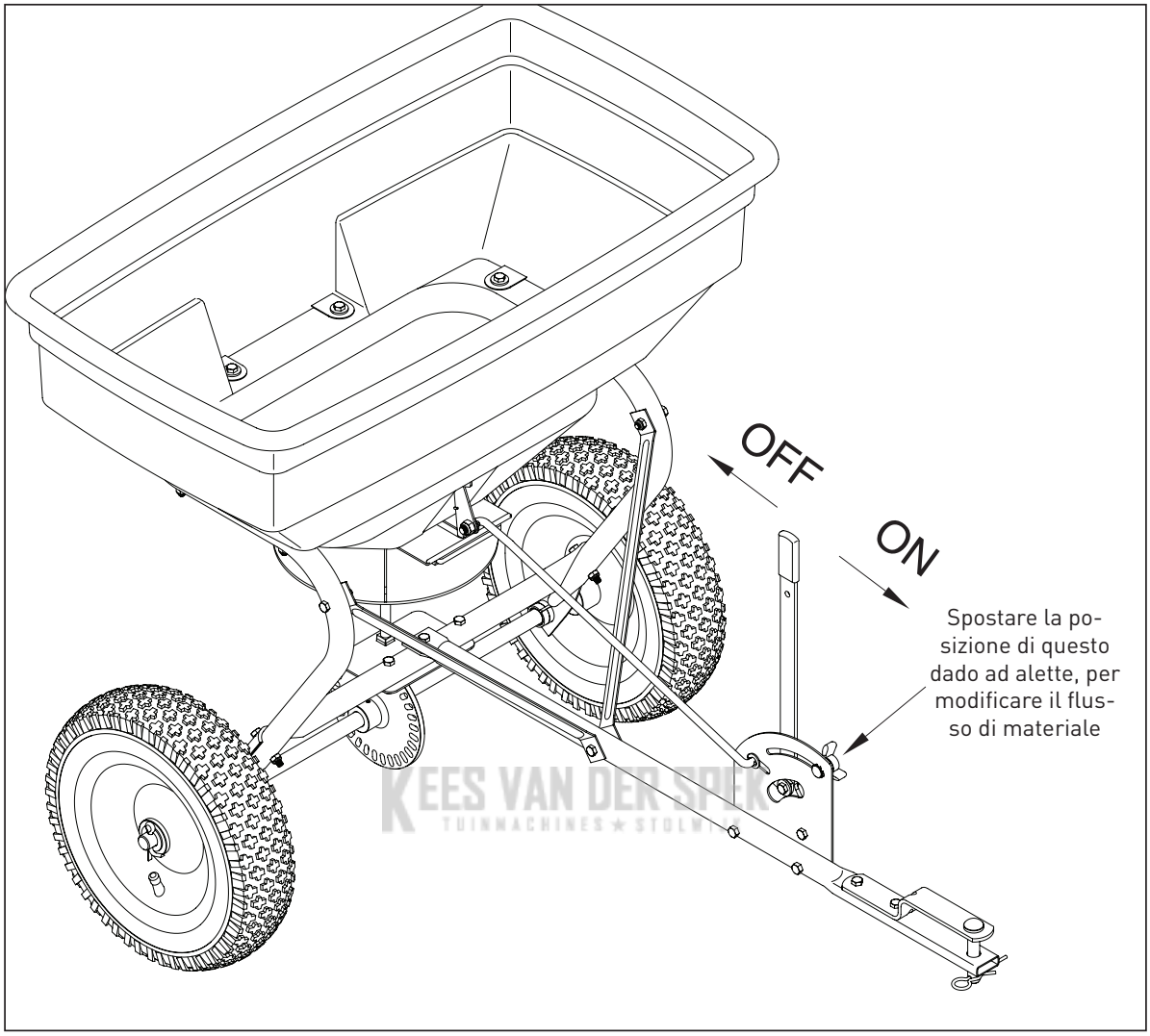

KEES VAN DER SPEK
TUINMACHINES ★ STOLWIJK

DISEGNO

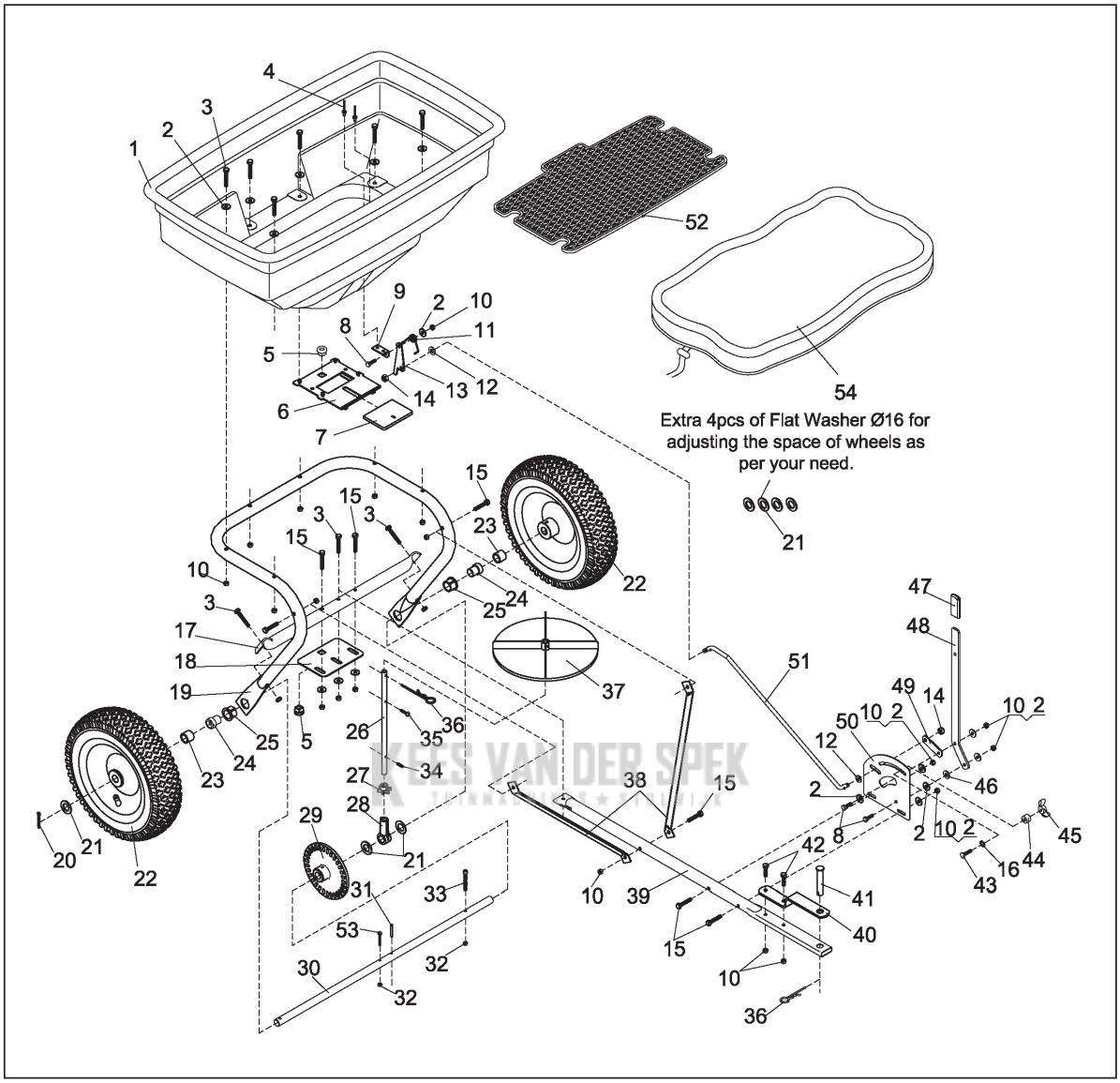
Extra 4pcs of Flat Washer Ø16 for adjusting the space of wheels as per your need.

ELENCO COMPONENTI

RIF n.	Descrizione	Q.tà	RIF n.	Descrizione	Q.tà
1	Gruppo tramoggia	1	28	Base dell'assale rotante	1
2	Rondella piatta grande Ø6	16	29	Ingranaggio (motrice)	1
3	Bullone esagonale M6x40	9	30	Assale ruota	1
4	Rivetto Ø5x10	2	31	Perno Ø4x30	1
5	Boccola dell'assale rotante	2	32	Controdado di nylon M5	2
6	Piastra regolabile fissa	1	33	Bullone esagonale M5x45 interno	1
7	Piastra regolabile attiva	1	34	Perno Ø3x16	1
8	Bullone esagonale M6x20	3	35	Vite M4x20	1
9	Base per molla di torsione	1	36	Coppiglia elastica Ø3	2
10	Controdado di nylon M6	21	37	Girante	1
11	Molla di torsione	1	38	Staffa di attacco	2
12	Rondella piatta Ø8	2	39	Tubo dell'attacco	1
13	Piastra fissa per biella	1	40	Staffa dell'attacco	1
14	Controdado di nylon ,M8	2	41	Perno Ø12x65	1
15	Bullone esagonale M6x35	7	42	Bullone esagonale M6x25	2
16	Rondella di sicurezza dentata Ø8	1	43	Bullone a testa tonda M6x25	1
17	Tubo trasversale	1	44	Distanziatore	1
18	Piastra fissa dell'assale rotante	1	45	Dado ad alette	1
19	Gruppo tubi del telaio	1	46	Rondella in nylon	1
20	Coppiglia Ø5x35	1	47	Impugnatura	1
21	Rondella piatta Ø16	7	48	Manico regolabile	1
22	Ruota pneumatica	2	49	Biella	1
23	Boccola dell'assale ruota	2	50	Piastra di misurazione	1
24	Boccola dell'assale interno	2	51	Barra di regolazione	1
25	Boccola dell'assale esterno	2	52	Schermo della tramoggia	1
26	Assale rotante	1	53	Bullone esagonale M5 x 40	1
27	Pignone	1	54	Protezione anti-pioggia	1

KEES VAN DER SPEK
TUINMACHINES ★ STOLMIJK

KEES VAN DER SPEK
TUINMACHINES ★ STOLWIJK

SPECIFICHE

Pojemność:	125 lb (60 litrów)
Wymiary zbiornika:	29-1/2 in. X 16-1/2in x 13-2/5in. (75x42x34 cm)
Długość dyszla:	31-7/8in. (81 cm)
Masa netto:	25,6 lb (11,6 kg)
Wymiary urządzenia:	41-1/2in.x29-1/2in.x29-1/2in. (105,5 x 75 x 75 cm)
Średnica koła:	12in. (31 cm)
Grubość koła:	3in. (8 cm)

INSTRUKCJA

UŻYTECZNE PORADY
PRZECZYTAĆ PONIŻSZE POLECENIA PRZED PRZYSTĄPIENIEM DO MONTAŻU. W RAZIE WĄTPLIWOŚCI PRZECZYTAĆ PONOWNIE

- Przed przystąpieniem do pracy przeczytać instrukcję i zasady bezpiecznego użytkowania ciągnika, a także zapoznać się z jego obsługą.
- Przeczytać informacje i ostrzeżenia na opakowaniach materiałów przeznaczonych do rozsiewu.
- Stosować środki ochrony oczu i rąk podczas rozsiewania materiałów ogrodniczych.
- Nie obsługiwać ciągnika, ani rozsiewacza bez odpowiedniego obuwia. Nie przewozić na ramie przyłączeniowej osób w pozycji siedzącej ani stojącej.
- Nie pozwalać na obsługę ciągnika osobom dorosłym bez odpowiedniego przeszkolenia, ani dzieciom.
- Zawsze rozpoczynać pracę na pierwszym biegu i przy niskich obrotach silnika, stopniowo przyśpieszając w miarę możliwości.
- Nie stosować rozsiewacza w bezpośrednim sąsiedztwie akwenów lub rowów i starać się omijać dziury oraz inne przeszkody terenowe, które mogłyby spowodować utratę kontroli nad ciągnikiem lub rozsiewaczem.
- Przed przystąpieniem do pracy na pochyłej powierzchni przeczytać zasady bezpiecznego użytkowania zawarte w instrukcji pojazdu. Nie wjeżdżać na strome zbocza!
- W przypadku nierównomiernego rozprowadzania, sprawdzić, czy PRZÓD skrzyni biegów skierowany jest ku przedniej stronie rozsiewacza. Wirnik musi obracać się zgodnie z kierunkiem ruchu wskazówek zegara. Odwrócenie skrzyni biegów spowoduje ruch wirnika w przeciwnym kierunku. Wyczyścić płytę wirnika po każdym użyciu. Resztki nawozu pozostałe na łopatkach wirnika powodują nierówne rozprowadzanie.
- Przekładnie zostały poddane fabrycznemu smarowaniu. Nie otwierać skrzyni biegów, aby nie spowodować jej zabrudzenia.

KEES VAN DER SLEE TUINMACHINES ★ STOLWIJK

Wyjąć z pudła i zidentyfikować poszczególne części

Układ ramy złożony z rurek
1 pc

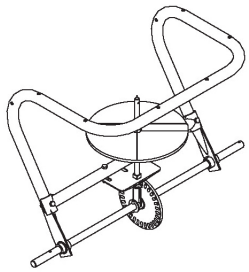

Dyszel
1 pc

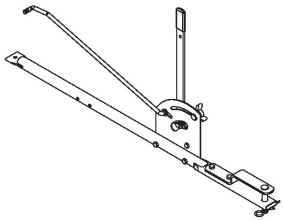

Wzmocnienie
2 pcs

Sito zbiornika
1 pc

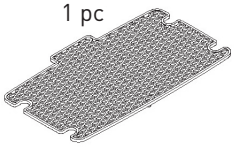

Koło pneumatyczne
2 pcs

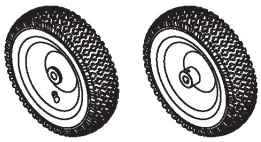

Układ zbiornika
1 pc

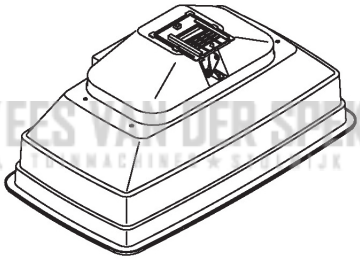

KEES VAN DER SPEK

Pokrywa przeci-
wdeszczowa
1 pc

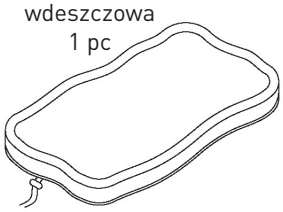

Śruba z łbem
sześciokątnym
M6X35
3 pcs

Śruba z łbem
sześciokątnym
M6X40
7 pcs

Śruba imbusowa
M5X45
1 pc

Przetyczka Ø5X35
1 pc

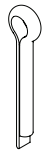

Nylonowa nakrętka
ustalająca M5
1 pc

Nylonowa nakrętka
ustalająca M6
10 pcs

Nylonowa nakrętka
ustalająca M8
1 pc

Duża podkładka
płaska Ø6
7 pcs

Podkładka płaska
Ø8
1 pc

Podkładka płaska
Ø16
5 pcs

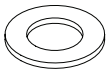

Tuleja osi
2 pcs

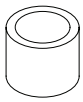

Kotwa typu R Pin
1 pc

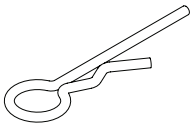

KROK 1: MONTAŻ KOŁA

Zamontować koło na układzie ramy. Zamocować tuleję osi (1 szt.) do osi kół po jednej stronie ramy, a następnie nałożyć koło na oś. Przymocować koło przy pomocy podkładki płaskiej Ø16 (1 szt.) oraz przetyczki Ø5x35 (1 szt.). W zestawie znajdują się 4 dodatkowe sztuki uszczelki płaskiej Ø16 w celu umożliwienia regulacji odległości pomiędzy kołem a tuleją osi. Patrz rys. 1 i 2.

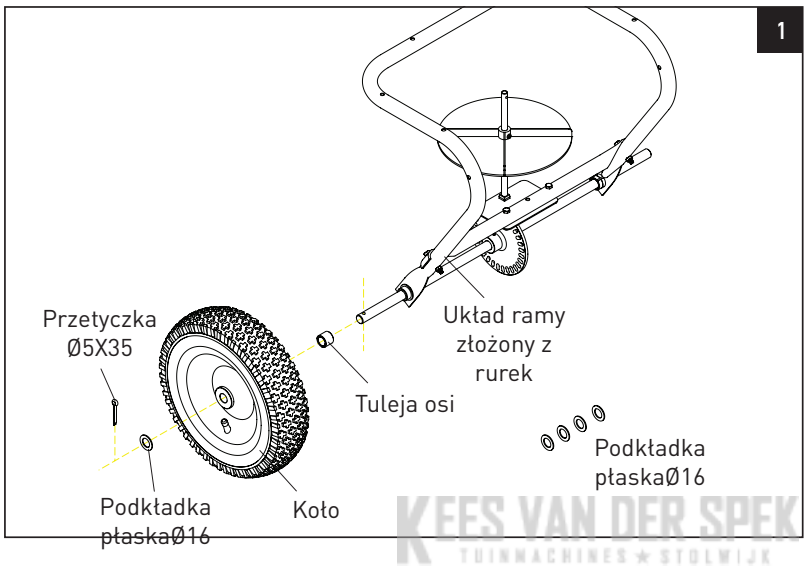

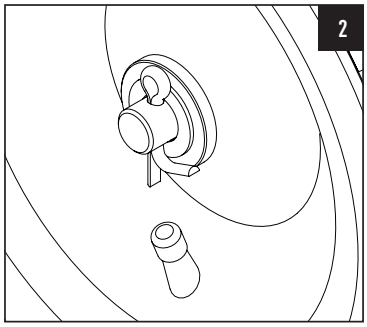

KEES VAN DER SPEK
TUINMACHINES ★ STOLWIJK

KROK 2: MONTAŻ KOŁA

Zamontować drugie koło po przeciwnej stronie układu ramy. Przed zamocowaniem koła na osi zamontować tuleję osi (1 szt.). Zamocować koło przy pomocy śruby imbusowej M5x45 (1 szt.) oraz nylonowej nakrętki ustalającej M5 (1szt.). Upewnić się, że otwór w kole ustawiony jest w jednej linii z otworem osi, a następnie przymocować koło poprzez wkręcenie śruby imbusowej w oba otwory. Na rys. 3 można sprawdzić sposób montażu, a na rys. 4 pozycję śruby imbusowej.

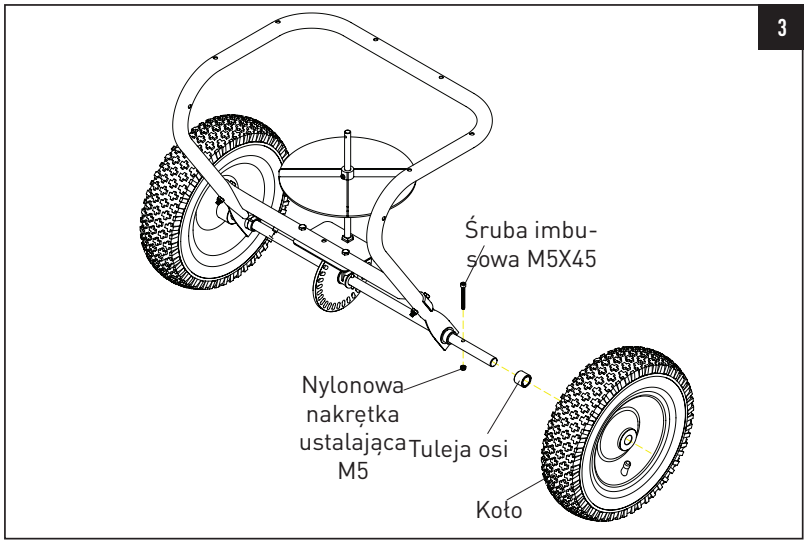

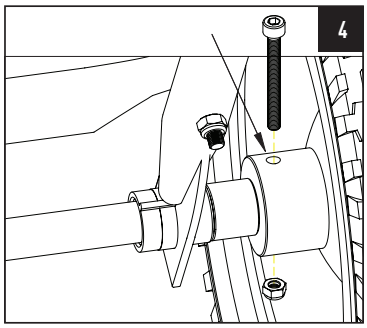

gopart®

KROK 3: MONTAŻ DYSZLA

Zamontować dyszel na środku ramy przy pomocy śruby z łbem sześciokątnym M6x40 (1 szt.) Zabezpieczyć śrubę przy pomocy dużej uszczelki płaskiej Ø6 (1 szt.) oraz nylonowej nakrętki ustalającej M6 (1 szt.). Patrz rys. 5 i 6.

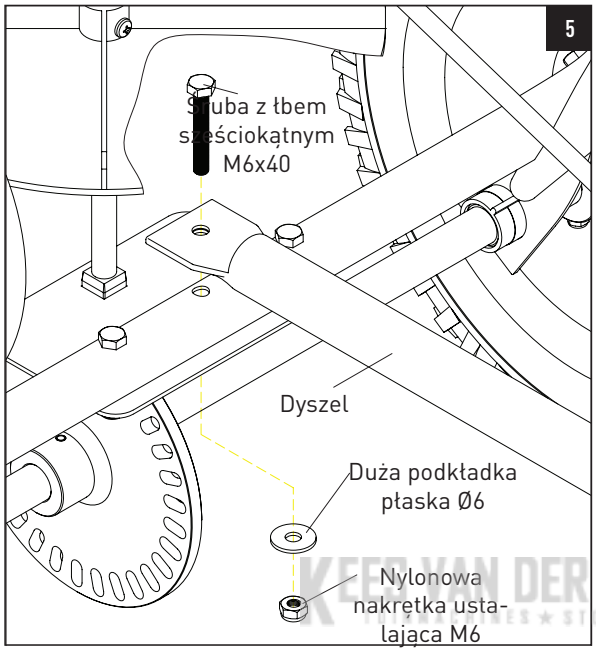

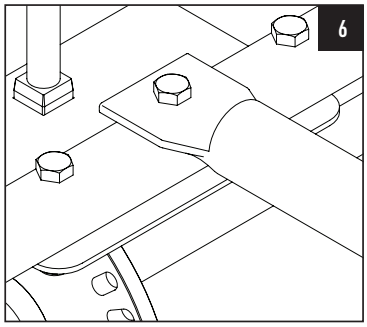

KEES VAN DER SPEK TUINMACHINES ★ STOLWIJK

KROK 4: MONTAŻ WZMOCNIENIA

Zamontować jedną końcówkę wzmocnienia do środka dyszla, przymocować śrubą z łbem sześciokątnym M6x35 (1 szt.) oraz nylonową nakrętką ustalającą M6 (1 szt.). Patrz rys. 7 i 8.

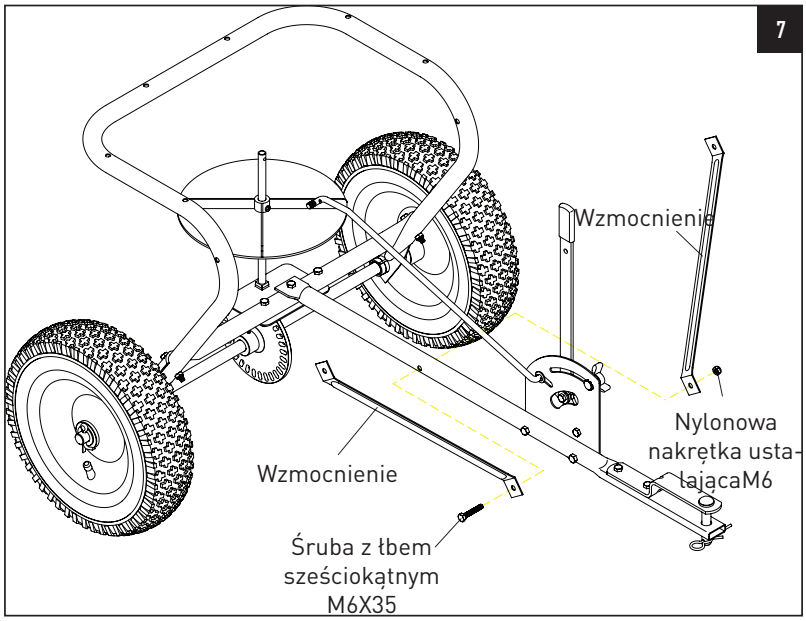

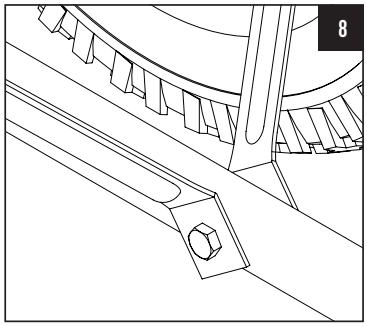

KROK 5: MONTAŻ WZMOCNIENIA

Zamontować przeciwległą końcówkę wzmocnienia do wewnętrznej strony układu ramy (rama zbiornika) przy użyciu śruby z łbem sześciokątnym M6x35 (1 szt.) oraz nylonowej nakrętki ustalającej M6 (1 szt.).

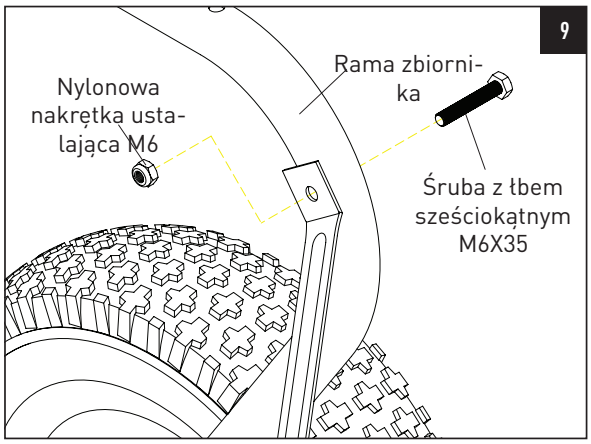

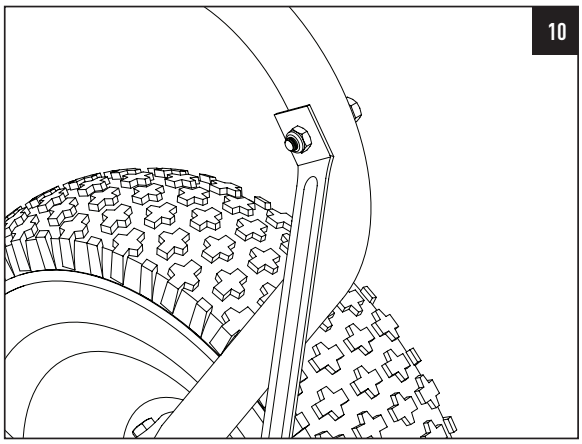

KROK 6: MONTAŻ ZBIORNIKA

Zamontować zbiornik do układu ramy w taki sposób, aby sześć otworów zbiornika było w jednej linii z odpowiadającymi otworami w układzie ramy, a następnie zamocować zbiornik przy użyciu sześciu śrub z łbem sześciokątnym M6x40, dużej podkładki płaskiej Ø6 oraz nylonowej nakrętki ustalającej M6. Patrz rys. 11. Odwrócony zbiornik przedstawiono na rys. 12.

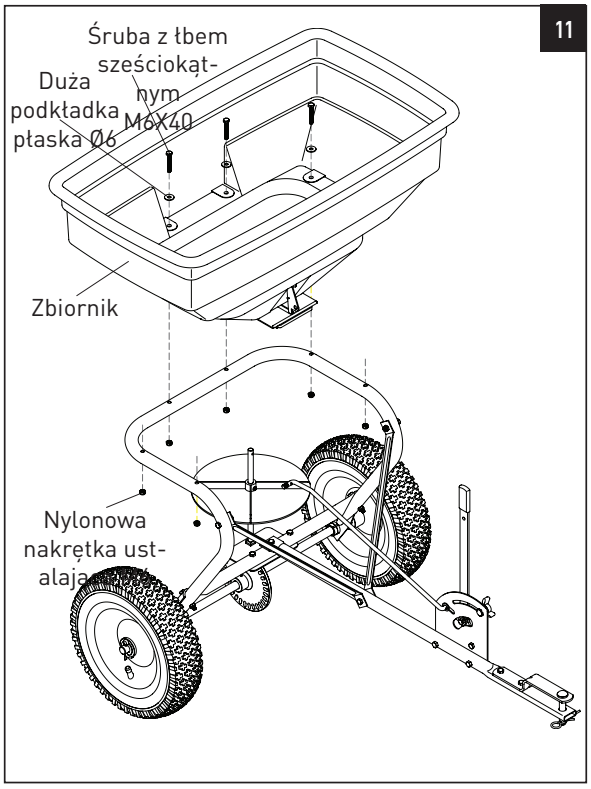

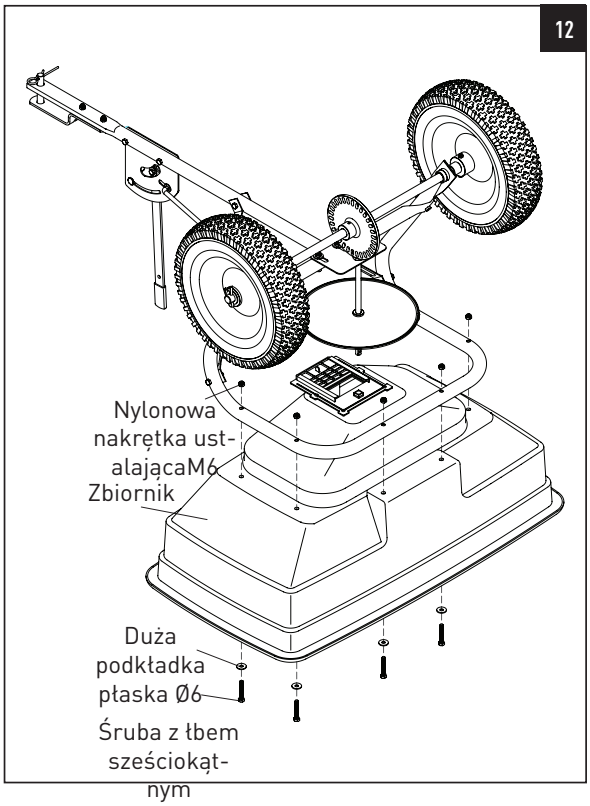

gopart®

KROK 7: MONTAŻ KOTWY TYPU R-PIN W ZBIORNIKU

Zamontować kotwę typu R-PIN w otworze osi skrętnej w zbiorniku. Patrz rys. 13 i 14.

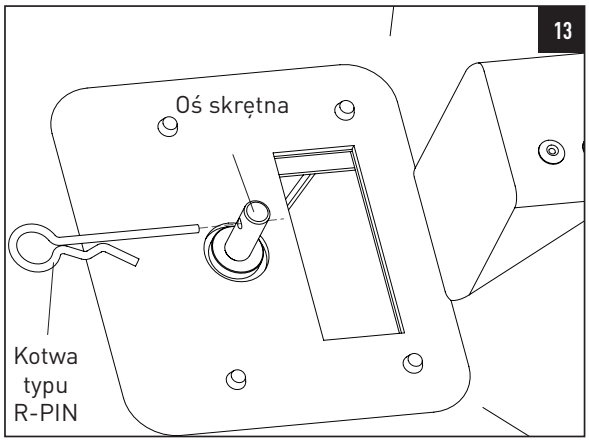

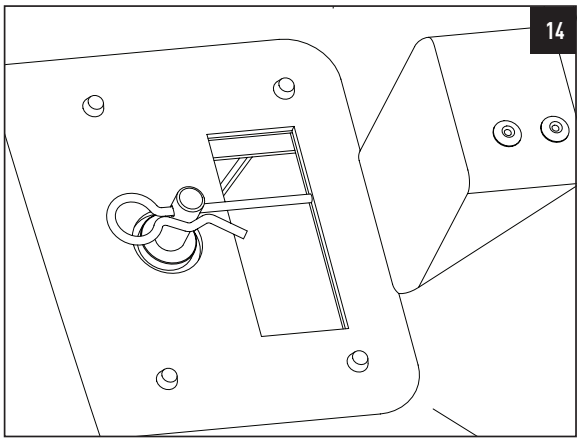

KROK 8: MONTAŻ SWORZNIA REGULACYJNEGO

KEES VAN DER SPEK

Zamontować sworzeń regulacyjny do dolnej części zbiornika. Na końcu sworznia regulacyjnego umieścić podkładkę płaską Ø8 (1 szt.), wetknąć sworzeń w otwór u dołu zbiornika, a następnie przymocować sworzeń przy użyciu nylonowej nakrętki ustalającej M8 (1 szt.). Patrz rys. 15 i 16.

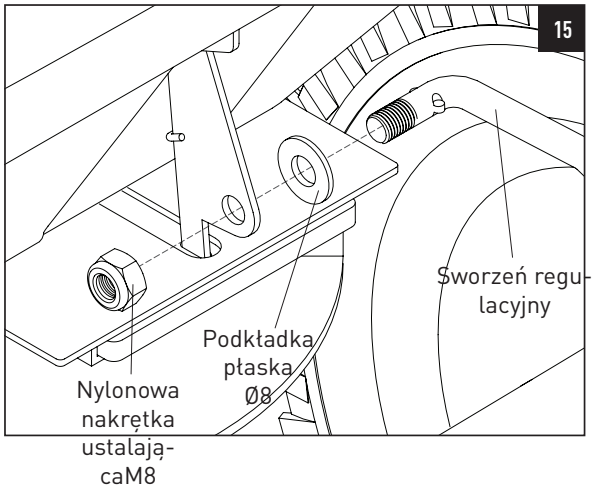

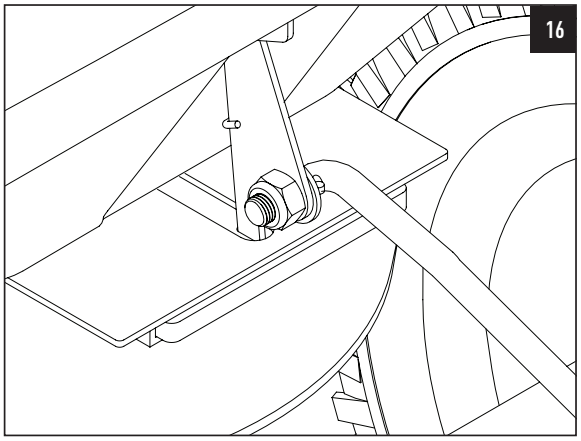

ROZSIEWACZ ZOSTAŁ CAŁKOWICIE ZMONTOWANY.

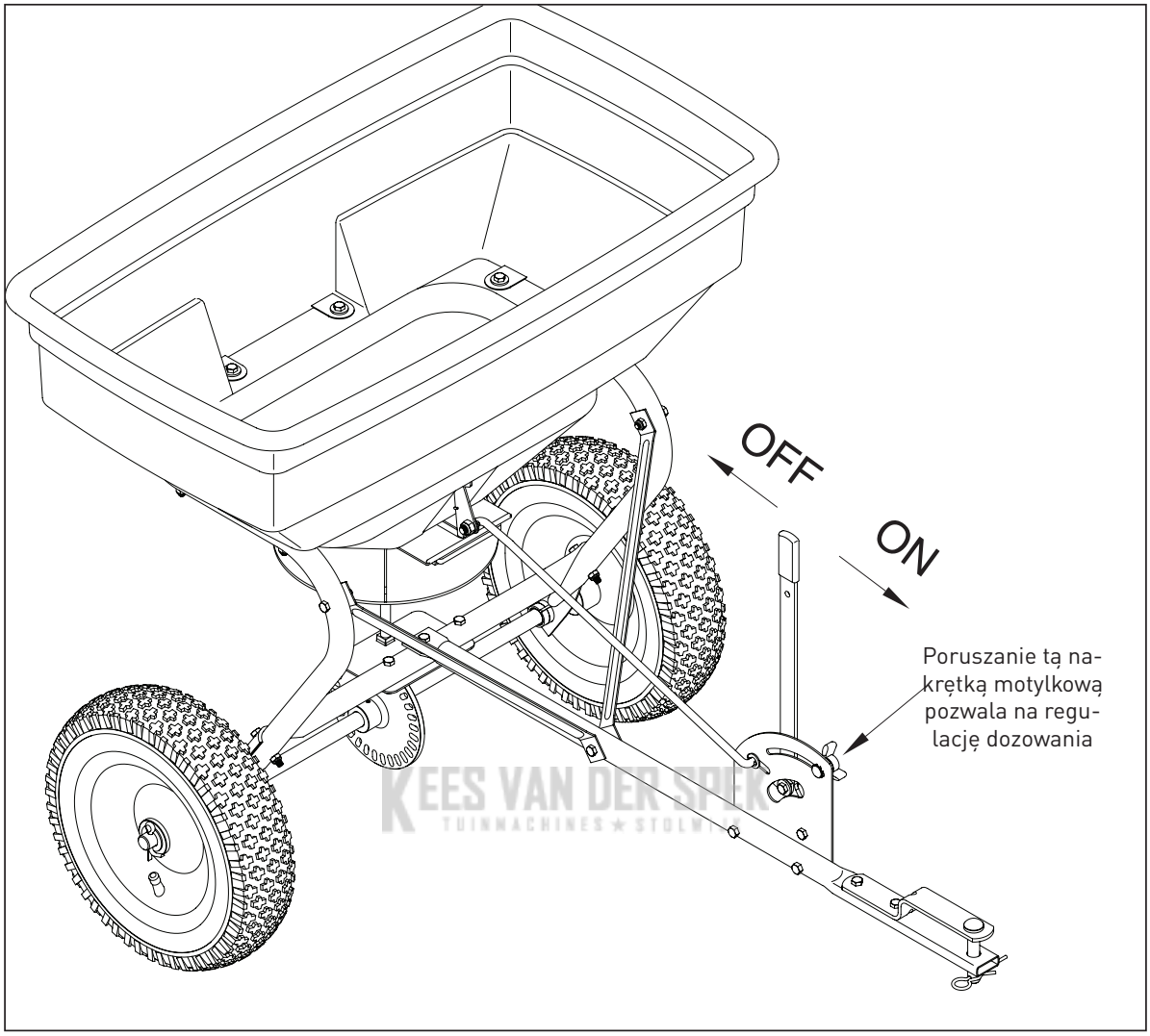

KEES VAN DER SPEK
TUINMACHINES ★ STOLWIJK

RYSUNEK

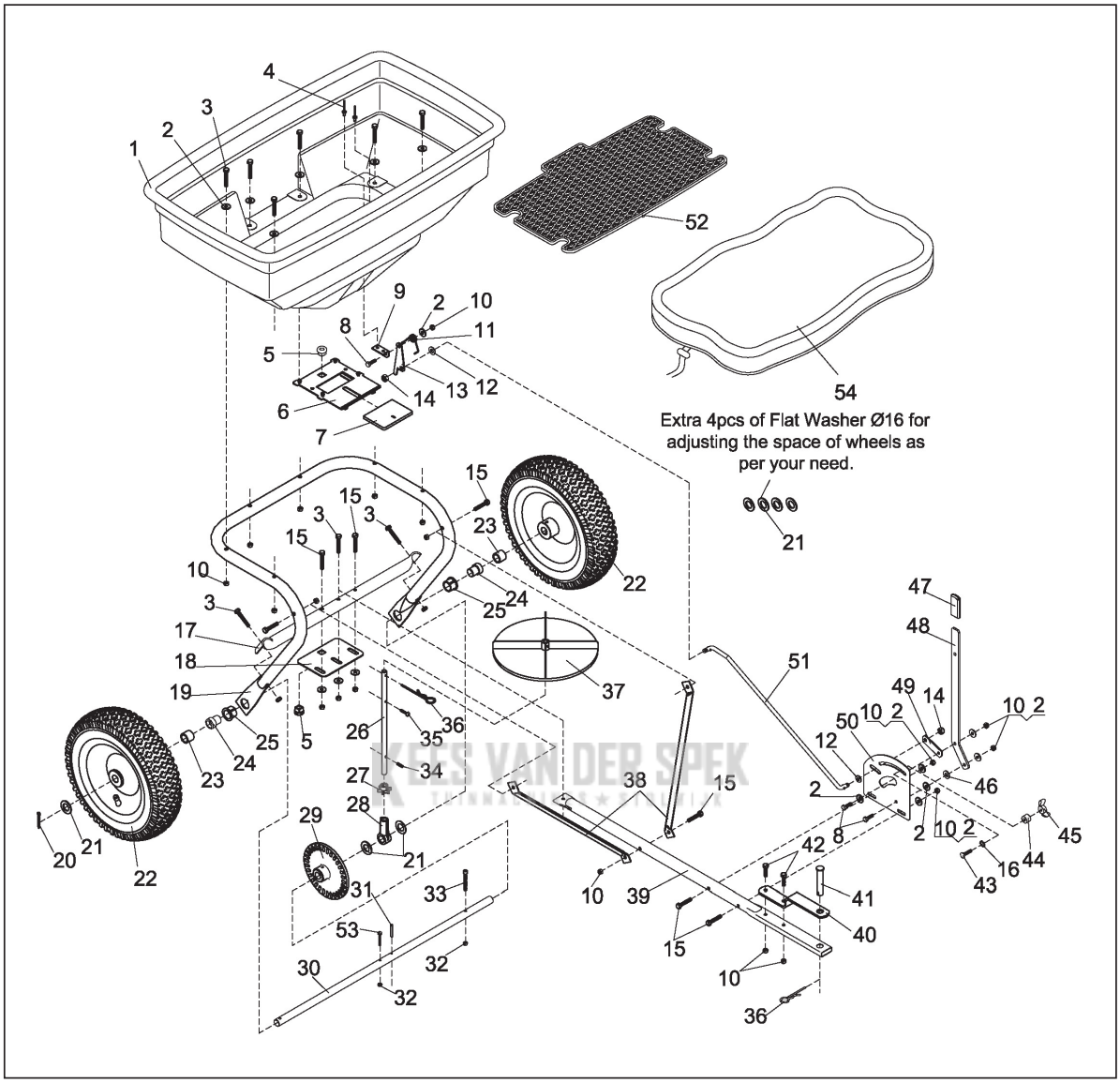
Extra 4pcs of Flat Washer Ø16 for adjusting the space of wheels as per your need.

PL

WYKAZ CZĘŚCI

Numer	Opis	Ilość	Numer	Opis	Ilość
1	Układ zbiornika	1	28	Podstawa osi skrętnej	1
2	Duża podkładka płaska Ø6	16	29	Koło zębate (prowadzące)	1
3	Śruba z łbem sześciokątnym M6x40	9	30	OŚ kół	1
4	Nit Ø5x10	2	31	Bolec Ø4x30	1
5	Tuleja osi skrętnej	2	32	Nylonowa nakrętka ustalająca	2
6	Płyta regulowana stała	1	33	Śruba imbusowa M5x45	1
7	Płyta regulowana aktywna	1	34	Bolec Ø3x16	1
8	Śruba z łbem sześciokątnym M6x20	3	35	Wkręt M4x20	1
9	Podstawa dla sprężyny skrętowej	1	36	Kotwa typu R-PIN Ø3	2
10	Nylonowa nakrętka ustalająca M6	21	37	Wirnik	1
11	Sprężyna skrętowa	1	38	Wzmocnienie	2
12	Podkładka płaska Ø8	2	39	Dyszel	1
13	Płytka ustalająca dla słupków łączących	1	40	Wspornik dyszla	1
14	Nylonowa nakrętka ustalająca M8	2	41	Bolec Ø12x65	1
15	Śruba z łbem sześciokątnym M6x35	7	42	Śruba z łbem sześciokątnym M6x25	2
16	Podkładka z zębami Ø8	1	43	Śruba zamkowa M6x25	1
17	Rurka poprzeczna	1	44	Podkładka dystansowa	1
18	Płyta ustalająca osi skrętnej	1	45	Nakrętka motylkowa	1
19	Układ ramy złożony z rurek	1	46	Podkładka nylonowa	1
20	Przetyczka Ø5x35	1	47	Rękojeść uchwytu	1
21	Podkładka płaska Ø16	7	48	Uchwyt regulowany	1
22	Koło pneumatyczne	2	49	Trzpień łączący	1
23	Tuleja osi kół	2	50	Płyta kalibrująca	1
24	Wewnętrzna tuleja osi	2	51	Sworzeń regulacyjny	1
25	Zewnętrzna tuleja osi	2	52	Sito zbiornika	1
26	Oś skrętna	1	53	Śruba z łbem sześciokątnym M5x40	1
27	Zębnik	1	54	Pokrywa przeciwdeszczowa	1

KEES VAN DER SPEK

KEES VAN DER SPEK
TUINMACHINES ★ STOLWIJK