Husqvarna

SPARE PARTS LIST

PRESSURE WASHERS

KEES VAN DER SPEK

PW 490, 970468401, 970468402, 2021-01

A PW 490 OVERVIEW

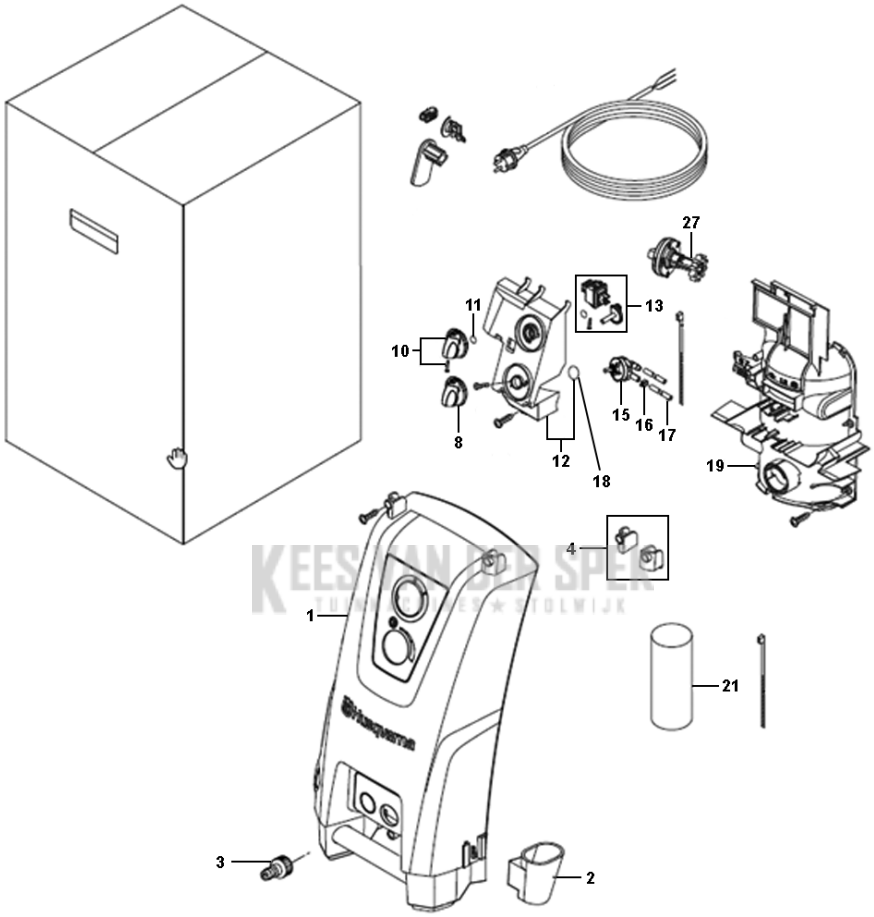

KEESMAN DE SPEK

Referentie	Onderdeel nr	Omschrijving	Opmerking	Aant KIT al
1	531 24 10-01	VOOR HOES		1
2	531 24 12-01	HOUDER		1
3	592 61 76-89	SNELKOPPELING	QUICK COUPLING MALE W. INTERNAL THREAD	1
4	596 28 86-01	BEVESTIGING		1
8	592 61 77-08	KNOP	TURNING KNOB DARK GREY	1
10	592 61 77-09	KNOP	TURNING KNOB D6X5 DARK GREY	1
11	592 61 76-68	O-RING	O-RING 10.2X2.5 NBR 70	1
12	531 24 13-01	SCHAKELAAR		1
13	592 61 76-65	SCHAKELAAR	ON/OFF SWITCH K2-12-2115C SP	1
15	592 61 76-23	VENTIEL	DOSING VALVE ANGLED SP	1
16	592 61 76-41	SLANG	HOSE CLIP R12	1
17	592 61 76-39	SLANG	HOSE diam. 6X3	1
18	534 97 84-01	O-RING	O-RING 16.1 X 1.6 70SH	1
19	531 23 81-01	SCHERM		1
21	592 61 76-11	CONDENSATOR	CAPACITOR 50UF 450V DI. SP	1
27	597 32 60-01	KNOP		1

KEES VAN DER SPEK
TUINMACHINES ★ STOLWIJK

B PW 490 OVERVIEW BACK

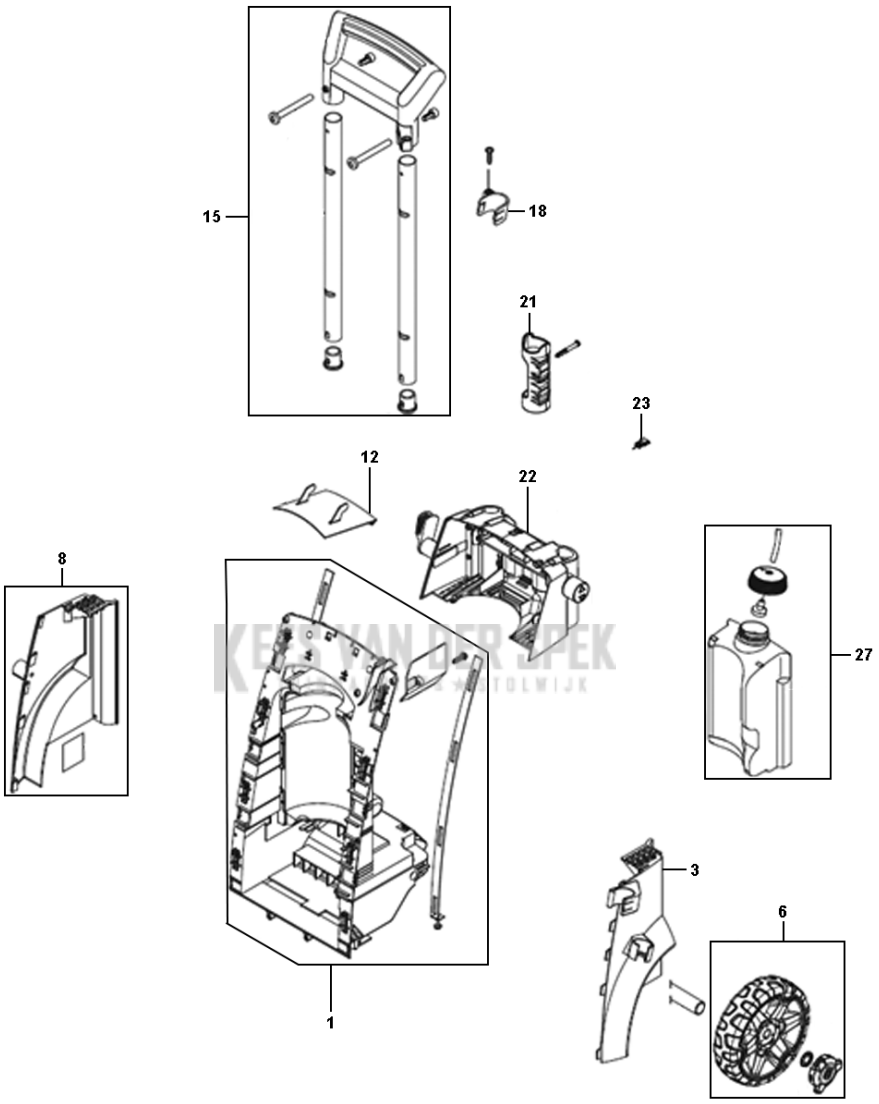

KEES VAN DER SPEK

Referentie	Onderdeel nr	Omschrijving	Opmerking	Aant KIT al
1	596 02 48-01	CHASSIS	CHASSIS BACK DARK GREY	1
3	599 98 88-01	BUMPER	SIDEBUMPER LEFT DARK GREY	1
6	596 02 78-01	WHEEL KIT		1
8	599 98 89-01	BUMPER	SIDE BUMPER RIGHT DARK GREY	1
12	531 24 16-02	CHASSIS	UMBRELLA SP	1
15	596 02 60-01	HANDGREEPCONSOLE		1
18	596 02 64-01	HOUDER		1
21	531 24 20-01	PISTOOL	GUN HOLDER DARK GREY	1
22	531 24 16-03	CHASSIS	ACCESSORY STORAGE DARK GREY	1
23	596 02 49-01	CLEANER		1
27	596 02 75-01	TANK		1

KEES VAN DER SPEK
TUINMACHINES ★ STOLWIJK

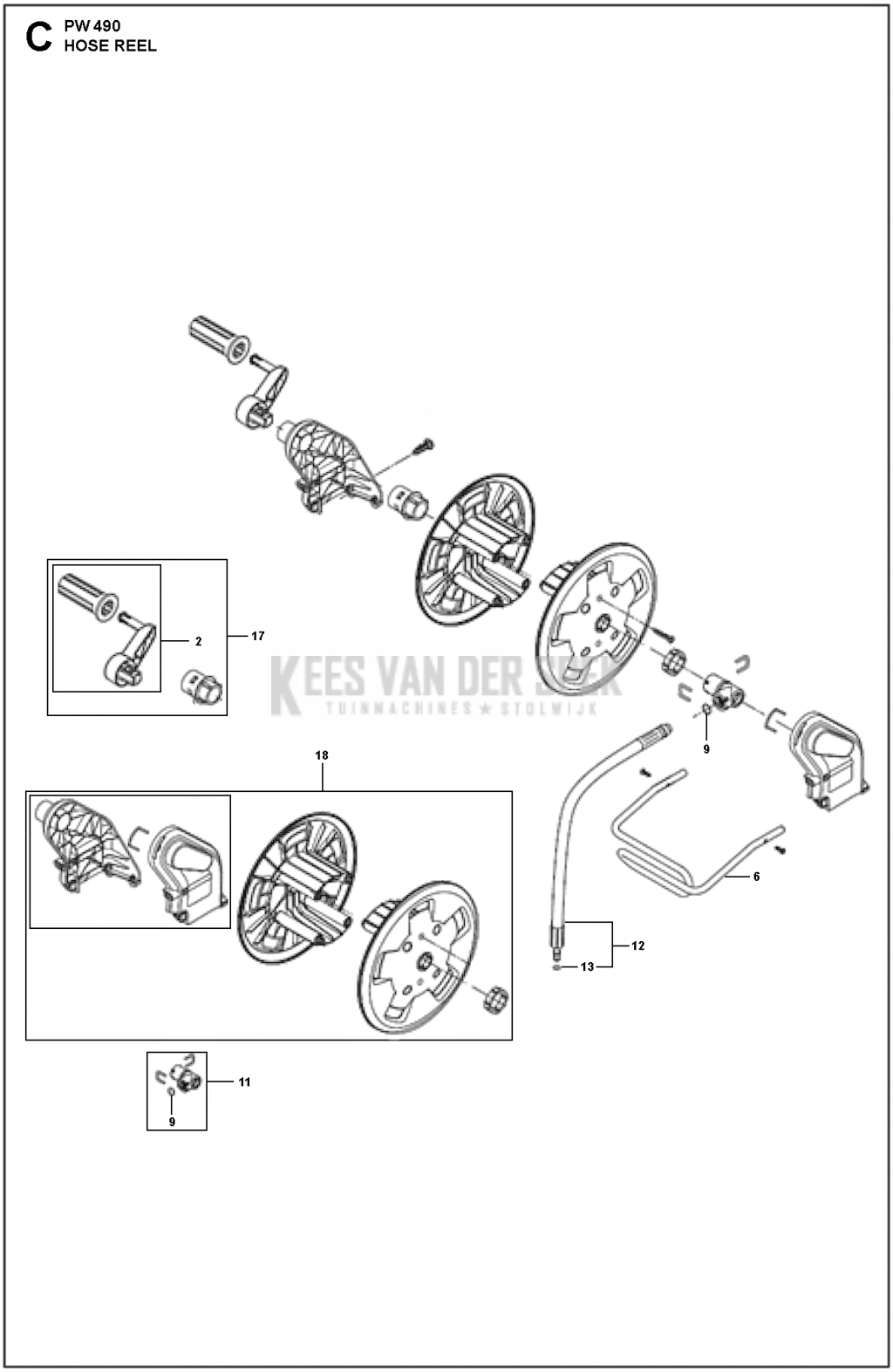

KEES VAN DER BEK
TUINMACHINES ★ STOLWIJK

Referentie	Onderdeel nr	Omschrijving	Opmerking	Aant KIT al
2	593 09 57-01	HENDEL	HANDLE OF HOSE REEL PRO	1
6	531 27 76-01	HASPEL	HOSE GUIDE	1
9	592 61 76-70	O-RING	O-RING 14.3X2.4 NITRIL 70 SH	1
11	592 80 75-01	ADAPTER	ADAPTOR SYSTEM ALTO	1
12	531 24 14-01	SLANG VERBINDER	CONNECTION HOSE	1
13	592 61 76-71	O-RING	O-RING 5.28X1.78 NITRIL 90 SH	1
17	596 02 68-01	HASPEL		1
18	531 24 05-01	HASPEL		1

KEES VAN DER SPEK
TUINMACHINES ★ STOLWIJK

D PW 490 PUMP

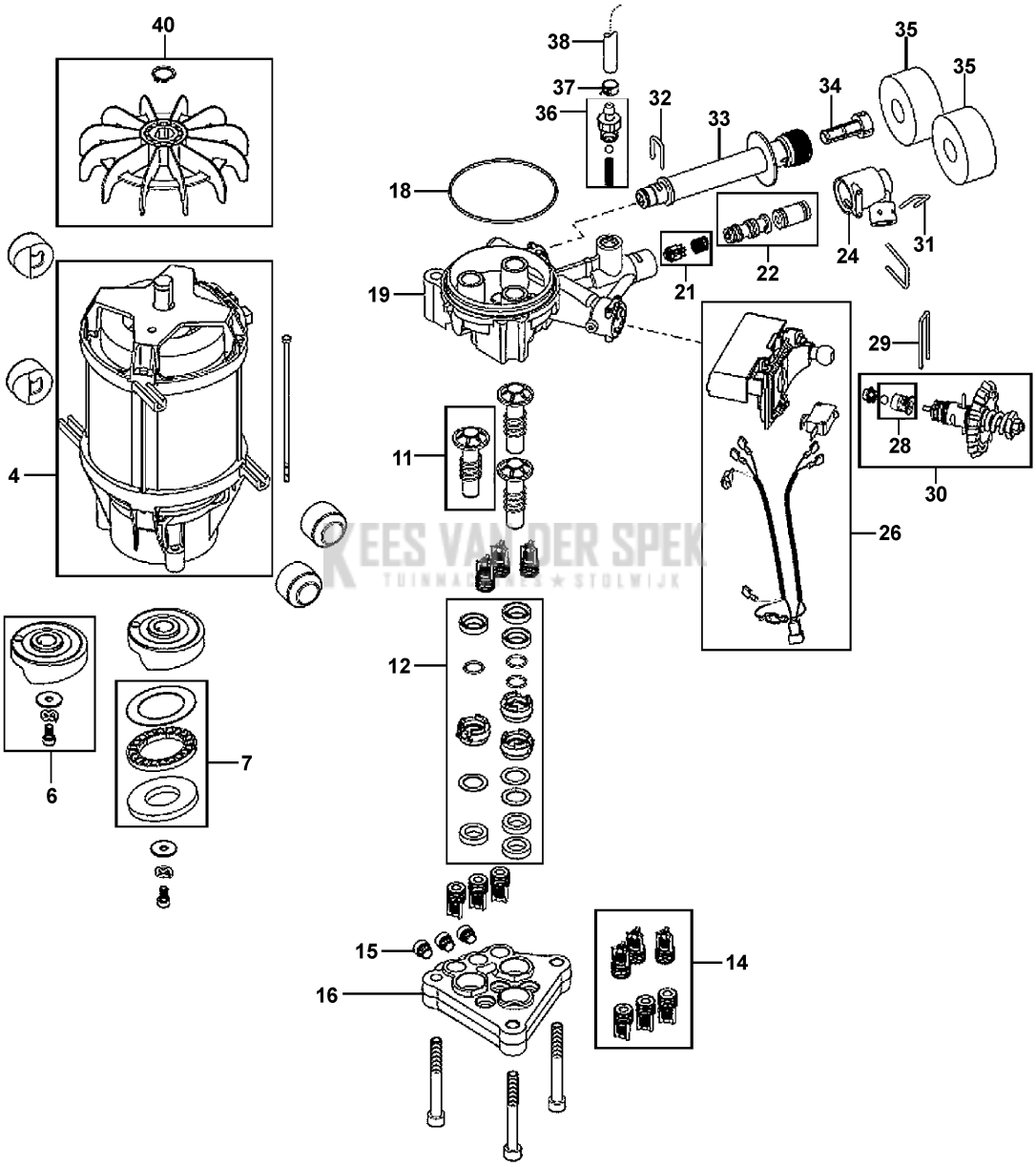

REES VAN DER SPEK TUINMACHINES ★ STOLWIJK

Referentie	Onderdeel nr	Omschrijving	Opmerking	Aant KIT al
4	596 67 89-01	MOTOR		1
6	593 13 09-01	SCHIJF	WOBBLE DISC 10 DEGREE SP (EU)	1
6	592 61 77-17	SCHIJF	WOBBLE DISC 8.4 DEGREE SP (AU)	1
7	592 61 76-04	LAGER	BEARING REPAIR KIT	1
11	592 61 76-80	ZUIGER	PISTON.CERAMIC REP.KIT	3
12	592 61 76-90	SEAL KIT	REP SEALING SYS CERAMIC SP	1
14	592 61 77-12	SERVICE KIT	VALVE SYSTEM REPARE KIT	1
15	592 61 76-81	PLUG	PLUG WITH O-RING	3
16	592 61 76-20	CILINDERKOP	CYLINDERHEAD	1
18	592 61 76-66	O-RING	O-RING 80X2 NITRIL 70 SHORE	1
19	596 67 91-01	CYLINDER KIT		1
21	592 61 76-64	SPERKLEP	NON RETURN VALVE SP	1
22	592 61 76-50	INJECTOR	INJECTOR 1.64MM SP	1
24	596 02 67-01	UITLAATPIJP		1
26	592 61 76-60	MICRO SCHAKELAAR	MICRO SWITCH BOX SYSTEM SP	1
28	592 61 76-25	SERVICE KIT	EASY START SP	1
29	596 28 91-01	BEVESTIGING		1
30	592 61 77-11	VENTIEL		1
31	596 02 47-01	BEVESTIGING		1
32	596 02 46-01	BEVESTIGING		1
33	592 61 77-16	INLAAT	WATER INLET SP	1
34	592 61 76-51	FILTER	INLET FILTER MESH SP	1
35	592 61 76-27	AFDICHTING	FOAM SEAL FOR OUTLET & INLET	2
36	592 61 76-46	SLANG	HOSE TAIL	1
37	592 61 76-41	SLANG	HOSE CLIP R12	1
38	592 61 76-39	SLANG	HOSE diam. 6X3	1
40	596 02 53-01	VENTILATOR		1

KEES VAN DER SPEK TUINMACHINES ★ STOLWIJK

E PW 490
TUBE

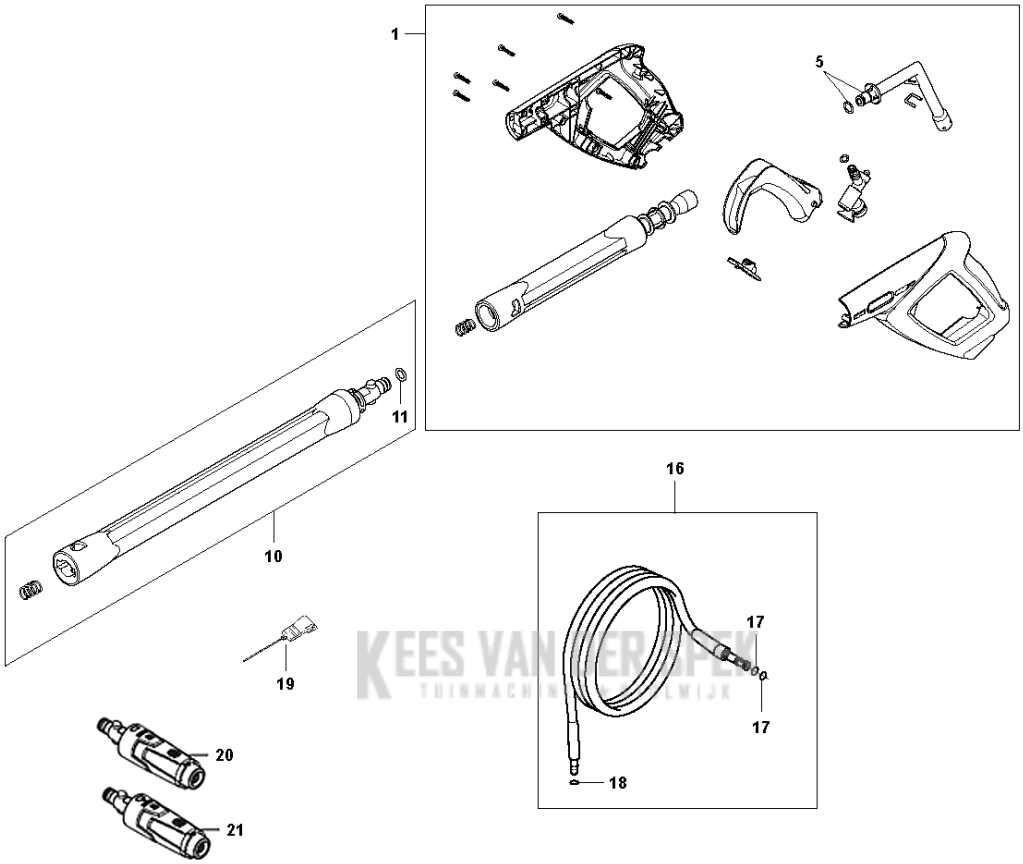

KEES VAN DER SPEK
TUINMACHINES EMMEN

Referentie	Onderdeel nr	Omschrijving	Opmerking	Aant KIT al
1	592 61 76-36	PISTOOL	G5 GUN DARK GREY	1
5	592 61 76-87	PIJP	PRESSURE TUBE W. O-RING	1
10	592 61 76-37	PIJP	G5 NOZZLE TUBE	1
11	740 43 07-00	O-RING	O-RING 9.3X2.4 NITRIL 90 SH	1
16	592 61 76-01	SLANG	HOSE SUPERFLEX 15M	1
17	592 61 76-69	O-RING	O-RING 10X2 ULTRATHIN	2
18	740 42 03-00	O-RING	O-RING 5.1X1.6 VITON SH 90	1
19	596 02 49-01	CLEANER		1
20	531 40 13-01	MONDSTUK	ROUGH NOZZLE	1
21	531 40 16-01	MONDSTUK	GENTLE NOZZLE	1

KEES VAN DER SPEK
TUINMACHINES ★ STOLWIJK

F PW 490 ACCESSORIES

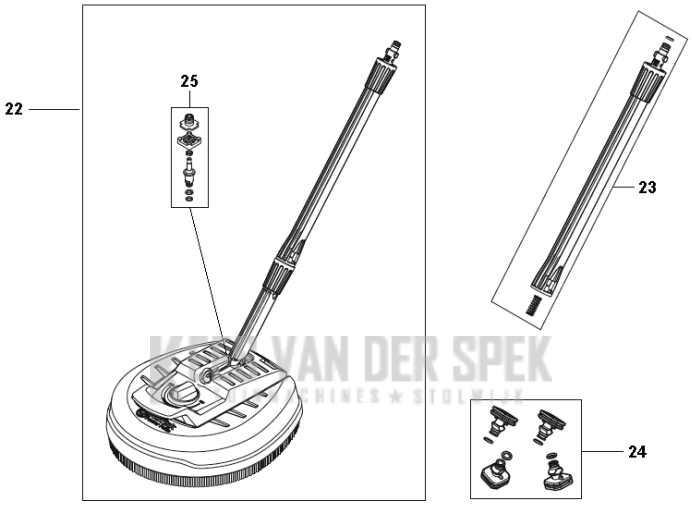

KEES VAN DER SPEK
MACHINES ★ STOLWIJK

Referentie	Onderdeel nr	Omschrijving	Opmerking	Aant KIT al
22	590 65 78-01	PATIO CLEANER	SC 400	1
23	596 45 40-01	LANS	SC 400	1
24	596 45 41-01	MONDSTUK	SC 400. Two(2) standard nozzles plus two(2) high intensity nozzles.	1
25	596 67 84-01	SERVICE KIT	SC 400. AXLE BEARING KIT.	1

KEES VAN DER SPEK
TUINMACHINES ★ STOLWIJK