Catalogus van vervangonderdelen

57246 - PRUNION SOLO*

57246 - PRUNION SOLO - 2021

Bouwjaar V

PELLENC

84122 Pertuis

Tel: +33 (0)490 094 700
Fax: +33 (0)490 096 409
Email: hotline.pellenc-catalog@pellenc.com
Website www.pellenc.com

Vervangonderdelen	*Mechanisch*

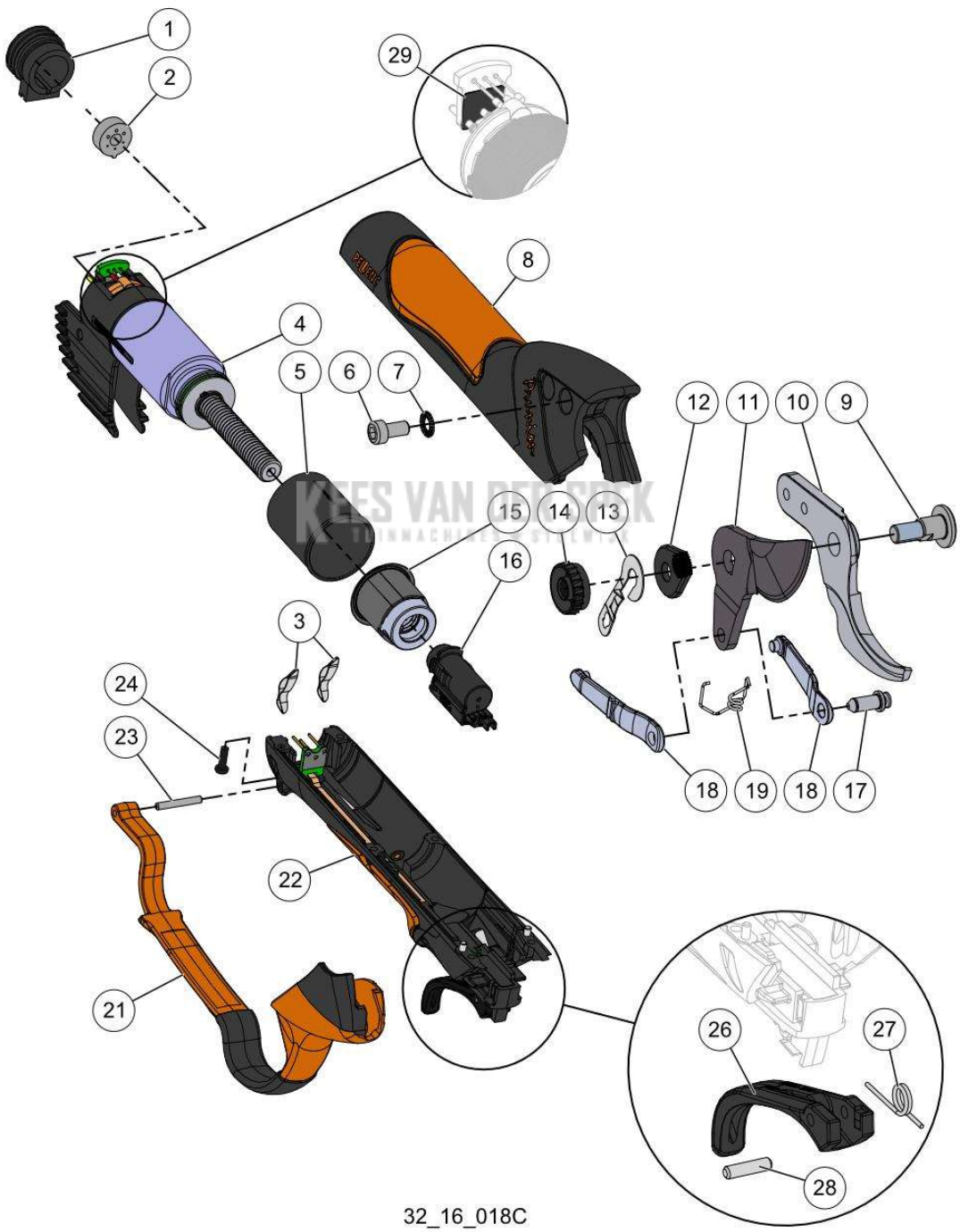

57246 - PRUNION SOLO* / 57246 - PRUNION SOLO - 2021 / PRUNION

nr.	Artikelnumme	Beschrijving	Hoe	Opmerkingen
1	123022	HOUDER SCHROEFAANSLUITING	1	
2	131674	DIKKE ISOLERENDE LAAG NOPPEN VIN	1	
3	125974	AFSTELVEER BUIS IN HUIS	2	
4	126051		1	
5	118349	CILINDER AFDICHTING PRUNION	1	
6	136877	SCHROEF VAN HAAK SNOEISCHAAR	2	
7	01017	RING SCHNORR 6 (AANT. 50)	2	
8	118360	BOVENSTEL PRUNION	1	
9	118361	MESSENKIT PRUNION	1	KIT B, E
10	117617	HAAK PRUNION	1	
11	117616		1	
12	118362	RING VERIF SET VINION PRUNION	1	KIT B, E
13	131629	BLOKKERINGSPLAAT WIEL PRUNION	1	KIT A, B, E
14	124812	'KLEMROL MANUELE AFST AS MES	1	KIT B, E
15	118342	VOORBER. SCHROEF PRUNION	1	
16	118347	BESCHERMINGSVINGER VOORBER.	1	
17	124816	AS SCHOUDER TDC MANUELE KLEM	1	KIT D
18	117618	SCHAKEL PRUNION (PER PAAR)	2	KIT E
19	128278	SCHAKELVEER PRUNION	1	KIT E
21	131568		1	KIT A*
22	122689	ONDERSTEL PRUNION TEST OND.	1	
23	123062	CIL. PEN 3H8-22 INOX	1	KIT A
24	130656	SCHROEF CBX M3-10 ZWART	6	
26	112897		1	KIT C
27	112277		1	KIT C
28	112911		1	KIT C
29	127243		1	
A	122691	UITRUSTING + PIN KIT PRUNION	1	
B	123762	KIT MESSENAS PRUNION	1	
C	128983	KIT HENDEL VINION PRUNION OND.	1	
D	122991	PRUNION MESSENSET	1	
E	122688	PRUNION ONDERHOUDSKIT	1	

KEES VAN DER SPEK

Vervangonderdelen	*Mechanisch*

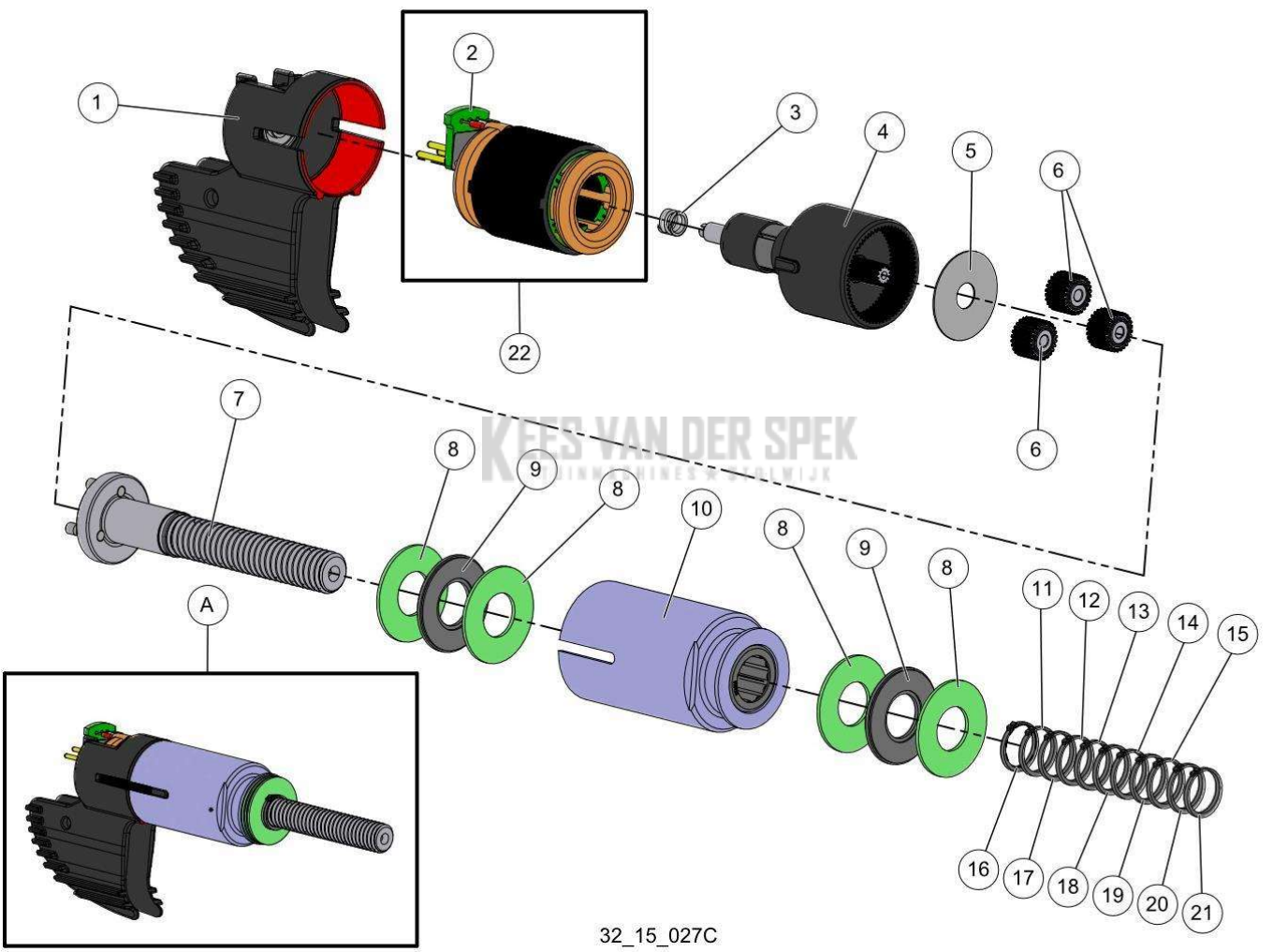

KEES VAN DER SPEK

57246 - PRUNION SOLO* / 57246 - PRUNION SOLO - 2021 / MOTORREDUCTOR

nr.	Artikelnumme	Beschrijving	Hoe	Opmerkingen
1	126060	KOELVIN + LAGER ACHT. PRUNION	1	
2	125911	ACHTERPLAAT MOTOR SNOEISCHAAR	1	
3	125976	DRUKVEER MOTOR PRUNION	1	
4	128097	ROTORSET PRUNION+COUR OND.	1	
5	126024	RING SLIJTAGE AANDRIJVING BUIS	1	
6	118338	STALEN SATTELIETWIEL	3	
7	118345	KOGELSCHROEVEN + ASSEN PRUNION	1	
8	68648	DRUKRING AS 12*26	4	
9	68647	NAALDLAGER AXK 12*26	2	
10	126061	BUIS PRUNION + BESCHERMHULS MET	1	
11	76715	VERSTERKTE BORGVEER AS 12X1.5	1	1,50 mm
12	126579	BORGVEER VOOR AS 12	1	1,45 mm
13	126578	BORGVEER VOOR AS 12	1	1,40 mm
14	126577	BORGVEER VOOR AS 12	1	1,35 mm
15	126576	BORGVEER VOOR AS 12	1	1,30 mm
16	126575	BORGVEER VOOR AS 12	1	1,25 mm
17	126574	BORGVEER VOOR AS 12	1	1,20 mm
18	126573	BORGVEER VOOR AS 12	1	1,15 mm
19	126572	BORGVEER VOOR AS 12	1	1,10 mm
20	126571	BORGVEER VOOR AS 12	1	1,05 mm
21	127236	BORGVEREN VOOR AS 12	1	1,00 mm
22	125977	STATOR SPOEL + CIRCUIT PRUNION	1	
A	126051		1	

KEES VAN DER SPEK

Vervangonderdelen	*Mechanisch*

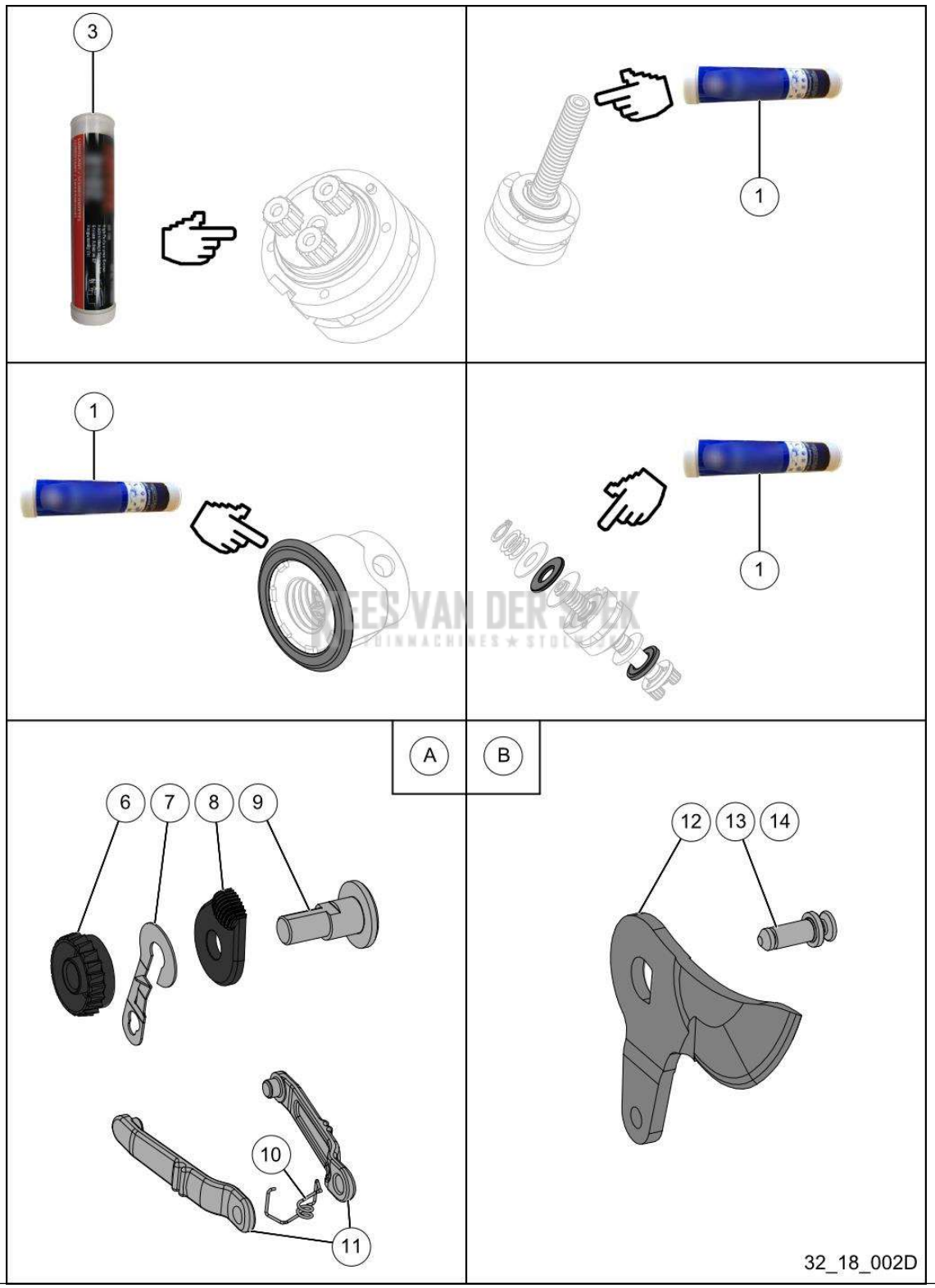

57246 - PRUNION SOLO* / 57246 - PRUNION SOLO - 2021 / VETTEN EN ONDERHOUD

nr.	Artikelnumme	Beschrijving	Hoe	Opmerkingen
1	140484	VET FUCHS HLT-2 NAVULLING 400 G	1	
3	149789	VET FUCHS ECO NAVULLING 400 G	1	
6	124812	'KLEMROL MANUELE AFST AS MES	1	
7	131629	BLOKKERINGSPLAAT WIEL PRUNION	1	
8	118362	RING VERIF SET VINION PRUNION	1	
9	118361	MESSENKIT PRUNION	1	
10	128278	SCHAKELVEER PRUNION	1	
11	117618	SCHAKEL PRUNION (PER PAAR)	1	
12	117616		1	KIT B*
13	124816	AS SCHOUDER TDC MANUELE KLEM	1	
14	140486	VET FUCHS ECO-402 NAVULLING 400 G	1	
A	122688	PRUNION ONDERHOUDSKIT	1	
B	122991	PRUNION MESSENSET	1	

KEES VAN DER SPEK
TUINMACHINES ★ STOLWIJK

Vervangonderdelen	*Gereedschap & vetten*

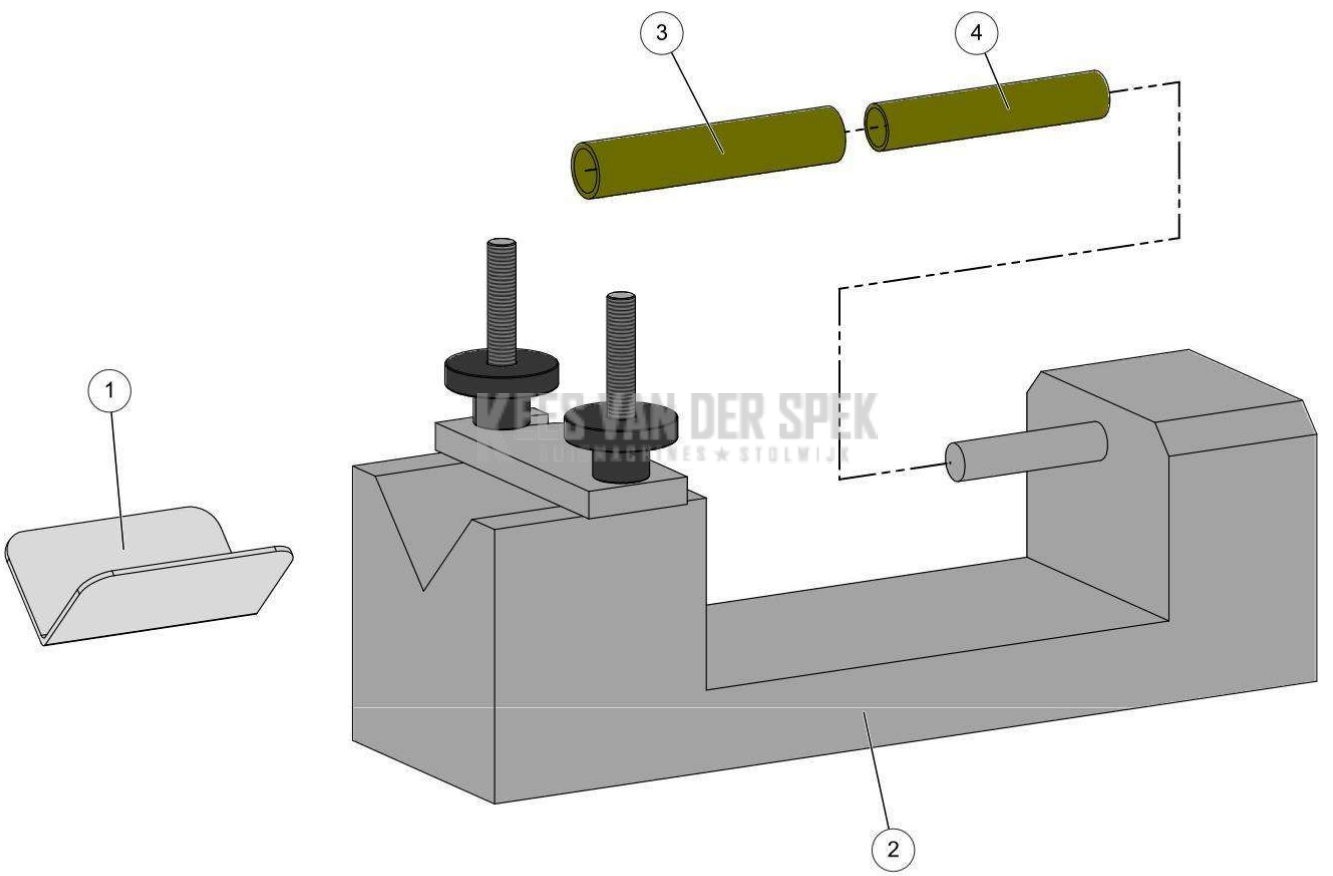

31_15_001A

57246 - PRUNION SOLO* / 57246 - PRUNION SOLO - 2021 / GEREEDSCHAP - DEMONTAGE KOGELOMLOOPSPINDEL - VINION/PRUNION

nr.	Artikelnumme	Beschrijving	Hoe	Opmerkingen
2	02118		1	KIT B
3	120143		1	KIT A, B
4	02241	HULS VOOR KOGELMOEREN LIXION	1	KIT B
A	123752		1	
B	123753		1	
1	1		1	

KEES VAN DER SPEK
TUINMACHINES ★ STOLWIJK

Vervangonderdelen	*Gereedschap & vetten*

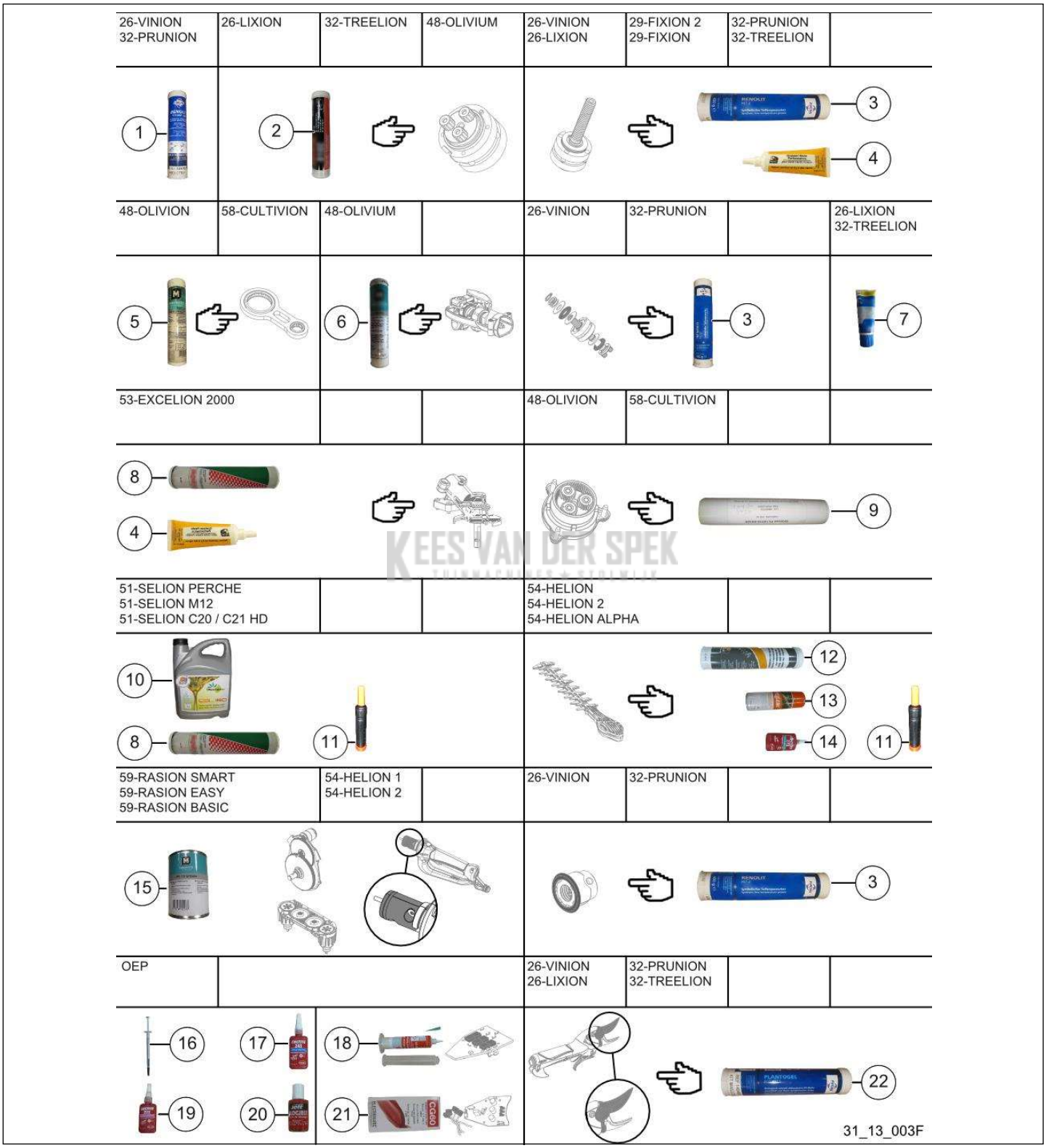

KEES VAN DER SPEK

57246 - PRUNION SOLO* / 57246 - PRUNION SOLO - 2021 / VETTEN OEP - 1

nr.	Artikelnumme	Beschrijving	Hoe	Opmerkingen
1	149789	VET FUCHS ECO NAVULLING 400 G	1	REDUCTEUR SECATEURS / OLIVIUM*
2	84401	VET REDUCTOR GR190	1	REDUCTEUR SECATEURS / OLIVIUM*
3	140484	VET FUCHS HLT-2 NAVULLING 400 G	1	VIS A BILLES / ECROU A BILLES*
4	35749	SKIN PACK TUBE SMEERVET	1	VIS A BILLES / TETE DE COUPE / RENVOI D'ANGLE*
5	85125	VETPATROON G0102 400 G	1	REDUCTEUR BIELLE OLIVION / CULTIVION*
6	52649	SMEER BR2+ (400GR)	1	TETE OLIVIUM*
7	02168	LAGERVET (200 g)	1	ROULEMENTS A AIGUILLES*
8	02170	VET KOGELBOUTEN (400 g)	1	TETE DE COUPE*
9	80326	VETPATROON G2001 375 G	1	BIELLE OLIVION / CULTIVION*
10	116688	BLIK 5L BIOLOGISCHE OLIE	1	
11	68518	VETPOMP VOOR KETTINGGELEIDER	1	
12	115174	VETPATROON HELION 400G	1	
13	121633	SMEERMIDDEL / OPLOSMIDDEL BIO	1	
14	36649		1	
15	121596	CONTACTVET PLASTIC - METAAL (1 kg)	1	
16	146528	THERM. SMEER HY880 (1G)	1	
17	01223		1	
18	64635	SILICONENVRIJE THERMISCHE PASTA	1	CARTES ELECTRONIQUES*
19	05944		1	
20	02167		1	
21	111539		1	CONTACTS ELECTRIQUES*
22	140486	VET FUCHS ECO-402 NAVULLING 400 G	1	ROULEMENTS A AIGUILLES*
23	52649	SMEER BR2+ (400GR)	1	
24	02171	CONTACTSPRAY ELECTR. KF	1	

KEES VAN DER SPEK

Vervangonderdelen	*Gereedschap & vetten*

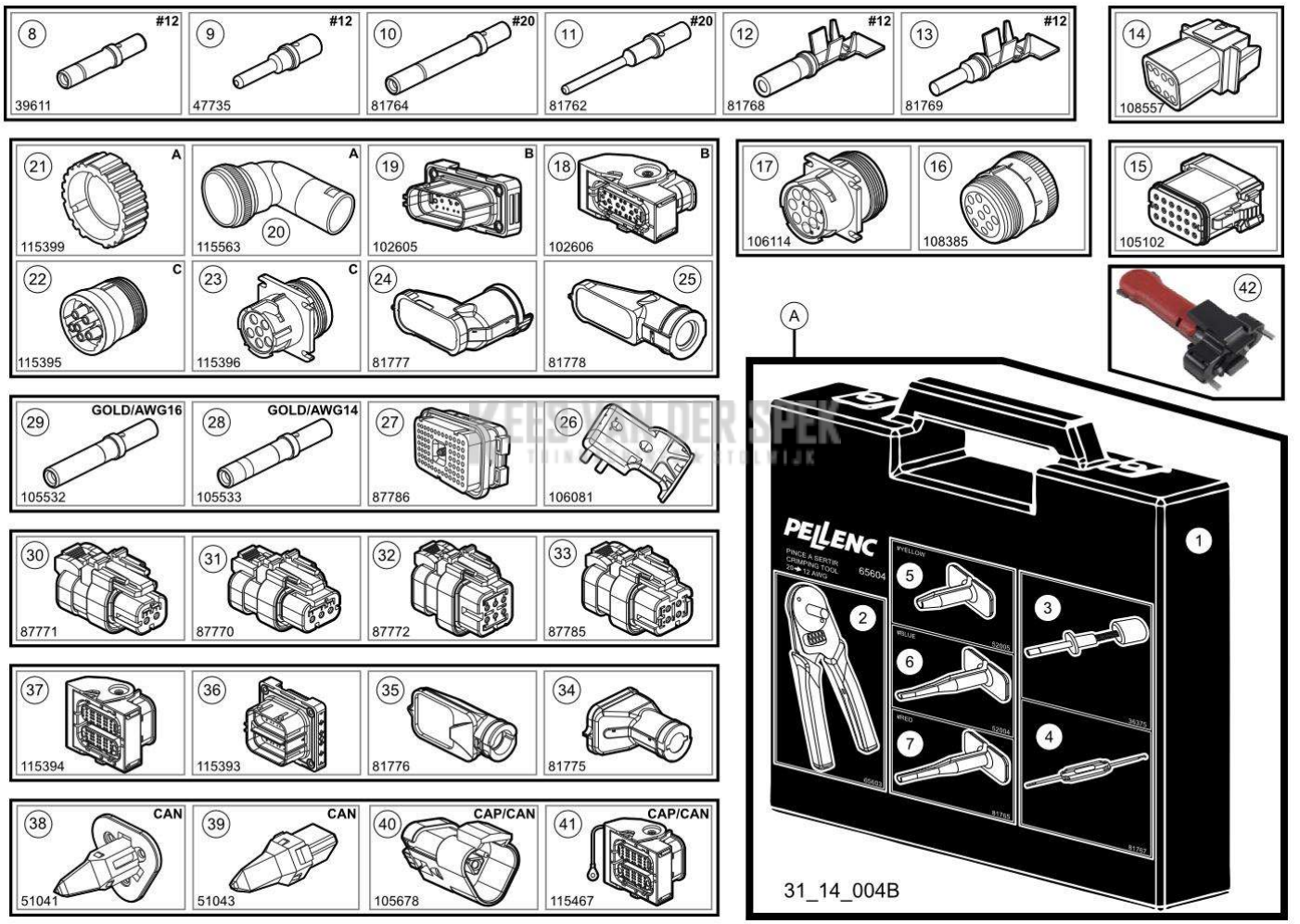

57246 - PRUNION SOLO* / 57246 - PRUNION SOLO - 2021 / SERVICEKOFFER ELECTR. TANG DEUTSCH POSITRONIC - 2

nr.	Artikelnumme	Beschrijving	Hoe	Opmerkingen
1	65602		1	KIT A
2	65603		1	KIT A
3	36375		1	KIT A
4	81767		1	
5	52005		1	KIT A
6	52004		2	KIT A
7	81765		2	KIT A
8	39611		1	
9	47735		1	
10	81764		1	
11	81762		1	
12	81768		1	
13	81769		1	
14	108557		1	
15	105102		1	
16	108385		1	
17	106114		1	
18	102606		1	
19	102605		1	
20	115563		1	
21	115399		1	
22	115395		1	
23	115396		1	
24	81777		1	
25	81778		1	
26	106081		1	
27	87786		1	
28	105533		1	
29	105532		1	
30	87771		1	
31	87770		1	
32	87772		1	
33	87785		1	
34	81775		1	
35	81776		1	
36	115393		1	
37	115394		1	
38	51041		1	
39	51043		1	
40	105678		1	
41	115467		1	
42	115709		1	
A	65604		1	

KEES VAN DER SPEK TUINMACHINES STORNIJ