PELLENC

Catalogus van vervangonderdelen

57234 - SELION TELESCOPIC T220-300 EVO

57234 - SELION TELESCOPIC T220-300 EVO - 2021

Bouwjaar V

PELLENC

84122 Pertuis

Tel: +33 (0)490 094 700
Fax: +33 (0)490 096 409

Email: hotline.pellenc-catalog@pellenc.com
Website www.pellenc.com

Vervangonderdelen	*Mechanisch*

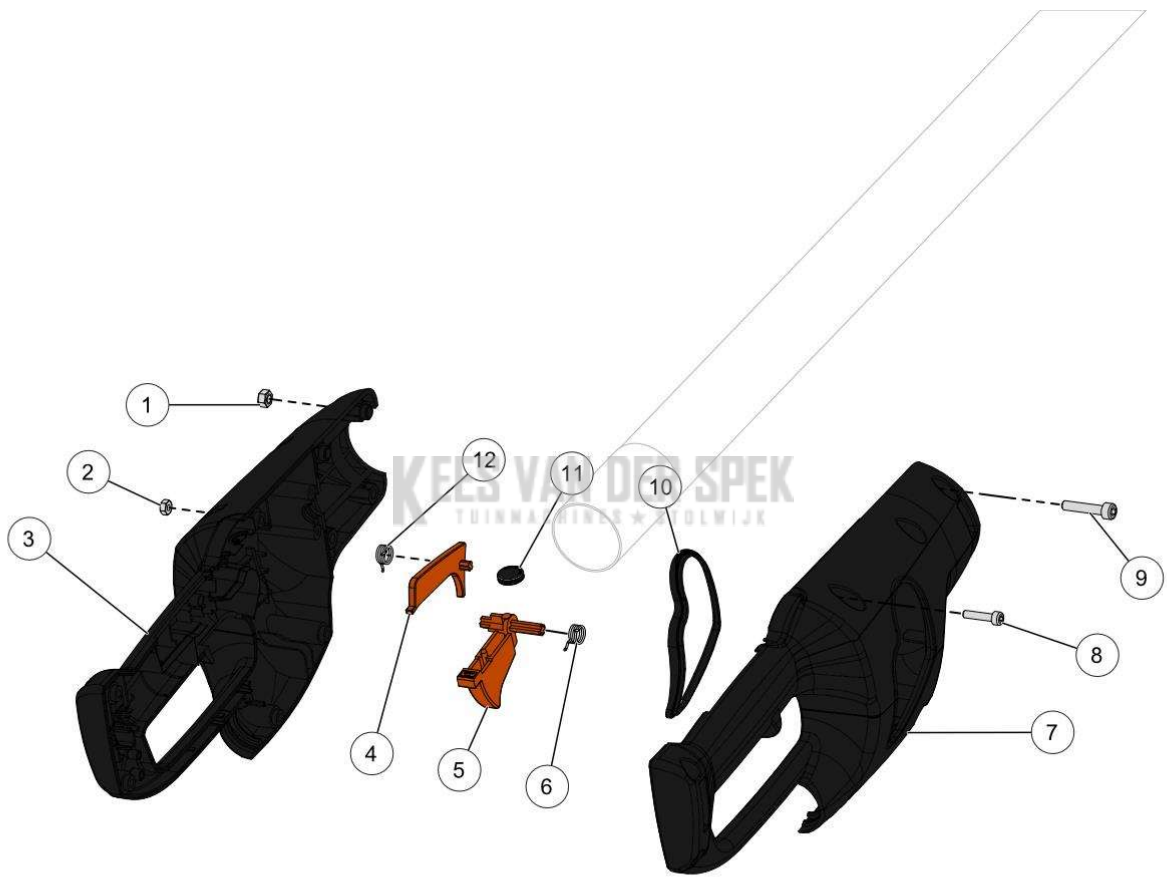

51_19_007A

57234 - SELION TELESCOPIC T220-300 EVO / 57234 - SELION TELESCOPIC T220-300 EVO - 2021 / HANDLE

nr.	Artikelnumme	Beschrijving	Hoe	Opmerkingen
1	64442	MOER H M5 ZN BL (AANT. 20)	4	KIT A*
2	01993		5	KIT A*
3	148638		1	KIT A*
4	64163	VEILIGHEIDSHENDEL	1	
5	64162	HOOFDHENDEL	1	
6	67676	VEER VEILIGHEIDSHENDEL	1	
7	148639		1	KIT A*
8	64262	SCHROEF CHC 4-18 ZN BL CL 8.8	5	
9	09281		4	
10	64170		1	KIT A*
11	64164	AFDICHTINGSRING BEDIENING	3	
12	67676	VEER VEILIGHEIDSHENDEL	1	
A	150306	KIT HANDGREEP SELION T EVO	1	

KEES VAN DER SPEK
TUINMACHINES ★ STOLWIJK

Vervangonderdelen	*Mechanisch*

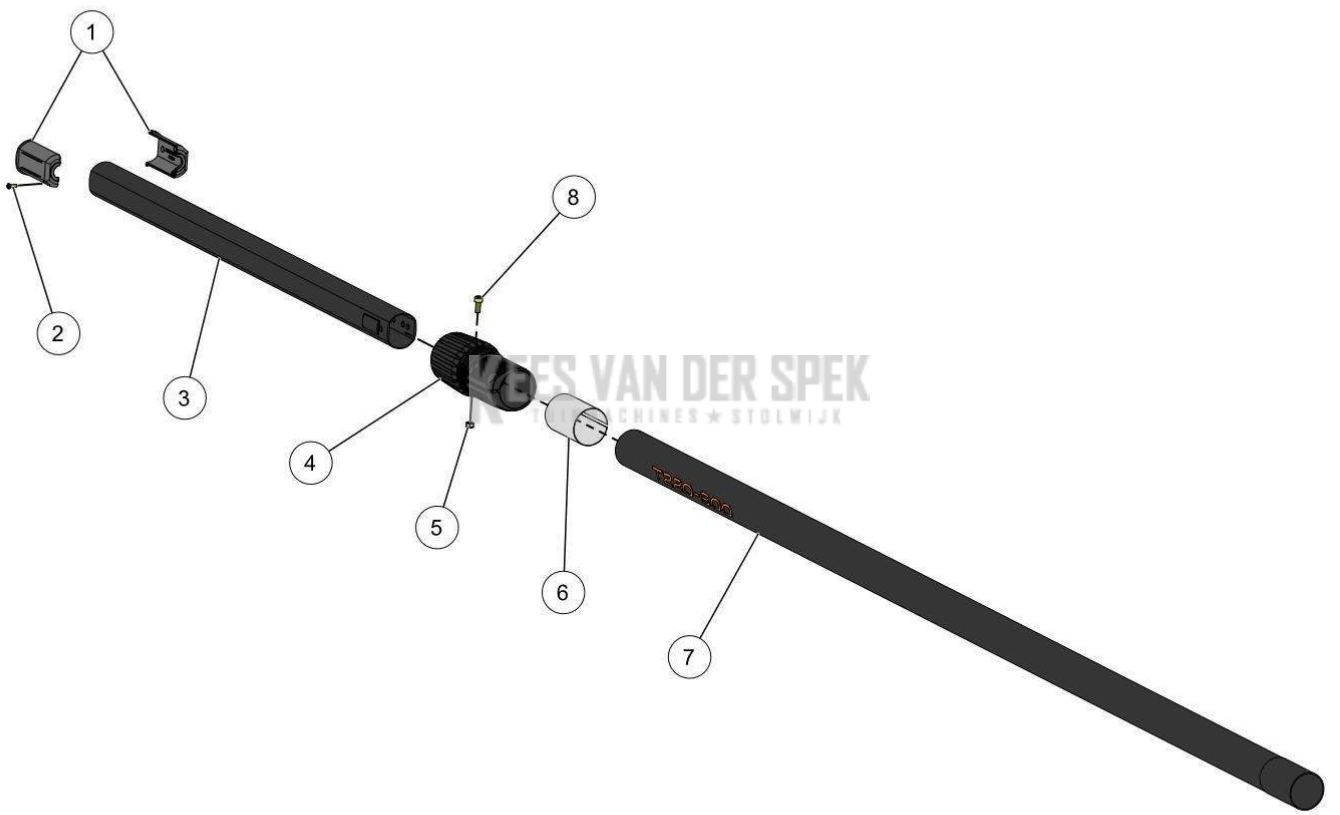

51_20_009A

KEES VAN DER SPEK
MACHINES ★ STOLWIJK

57234 - SELION TELESCOPIC T220-300 EVO / 57234 - SELION TELESCOPIC T220-300 EVO - 2021 / PERCHE TELESCOPIQUE*

nr.	Artikelnumme	Beschrijving	Hoe	Opmerkingen
1	83842	BLOKKAGEDOP BEKABELING OLIVION	2	KIT A*
2	41619	PLASTITE SCHROEF CB-Z 3-8 (AANT.	2	KIT A*
3	137638	UITGERUST T220-300 INT. ALU BUIS	1	KIT A*
4	100011	SPANTANG TELESC. VERLENGSTEEL	1	KIT A-B*
5	73693	MOER OV.TT METAAL M5 CL8 (AANT.	2	KIT A*
6	77438	AANPASBARE HOES ALU	1	KIT A-B*
7	148665		1	KIT A-B*
8	09278		2	KIT A*
A	152907	VERLENGSTEEL T220-300 VOORBER.	1	
B	148661	BUIS VERLENGSTEEL T 220-300 EXT	1	

KEES VAN DER SPEK
TUINMACHINES ★ STOLWIJK

Vervangonderdelen	*Mechanisch*

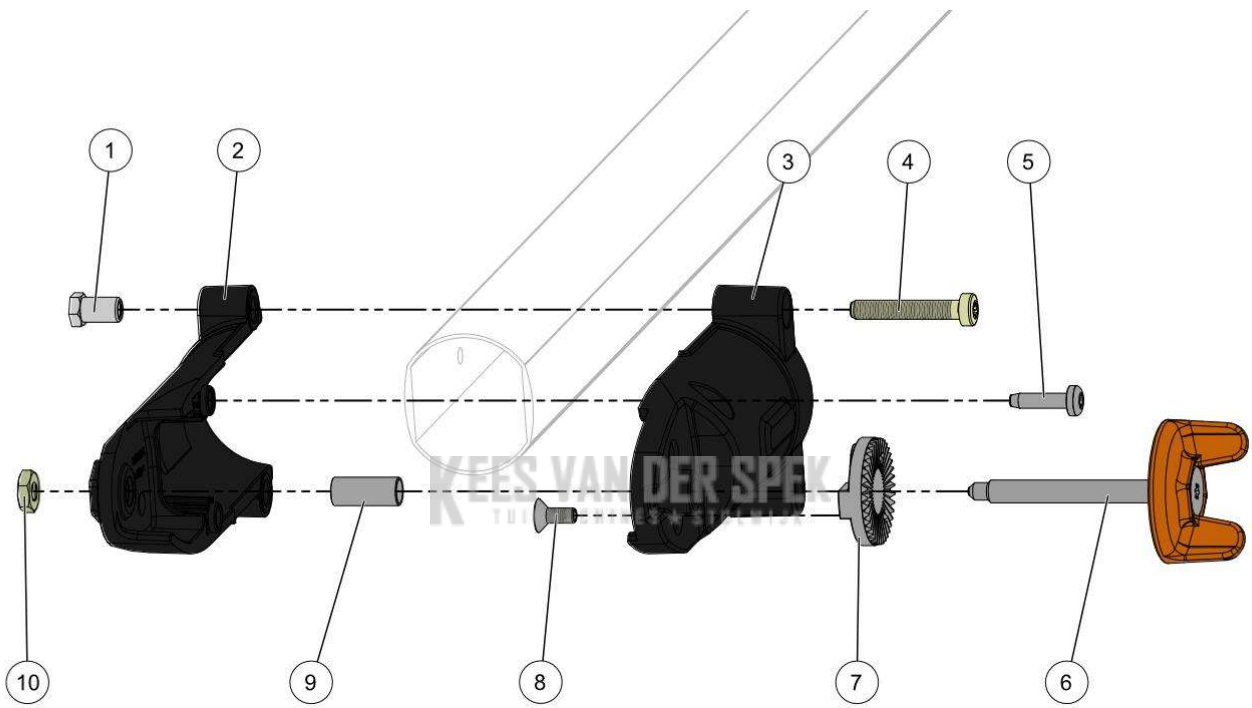

51_20_008B

57234 - SELION TELESCOPIC T220-300 EVO / 57234 - SELION TELESCOPIC T220-300 EVO - 2021 / SUPPORT DE PERCHE*

nr.	Artikelnumme	Beschrijving	Hoe	Opmerkingen
1	39888	INSERT M5	2	KIT A*
2	145066		1	KIT A*
3	145067		1	KIT B*
4	71314	SCHROEF CXC 5-30 Z LAGE KOP	2	KIT C*
5	65012	SCHROEF ALTRACS 40X16 ZN ZWART	2	KIT C*
6	146506	KNOP AFSTELLING RICHTING SELION T	1	
7	145068	TANDEN HELLING SELION T EVO	2	KIT B*
8	16328	SCHROEF FHC M4-10 Z	3	KIT B*
9	65058	VERBINDINGSSTUK STEELHOUDER	1	KIT C*
10	09438		1	KIT A*
A	146507		1	KIT C*
B	146508		1	KIT C*
C	152900	KIT HOUDER VERLENGSTEEL SELION T	1	

KEES VAN DER SPEK
TUINMACHINES ★ STOLWIJK

Vervangonderdelen	*Mechanisch*

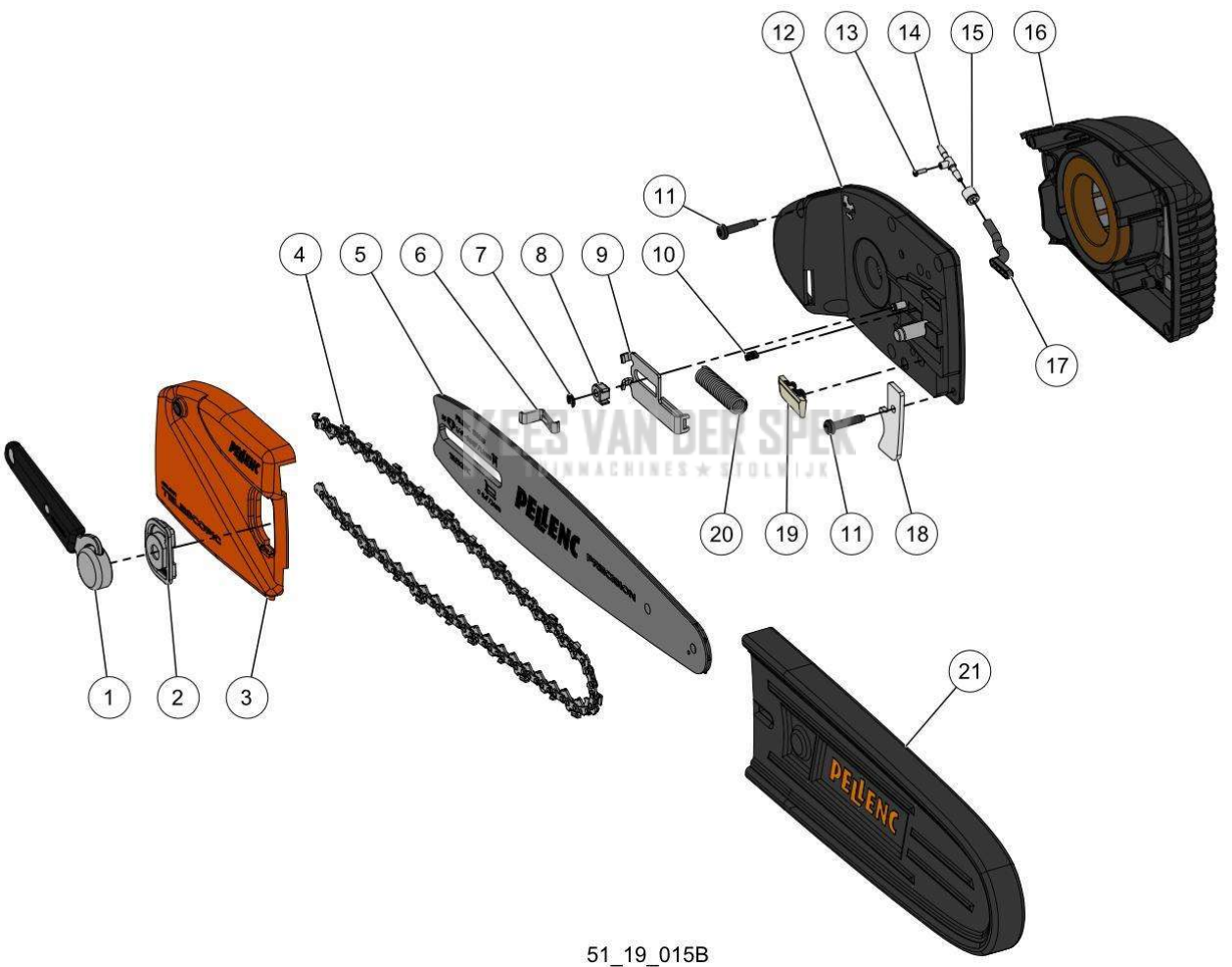

57234 - SELION TELESCOPIC T220-300 EVO / 57234 - SELION TELESCOPIC T220-300 EVO - 2021 / TÊTE INCLINABLE MULTIPOSITION*

nr.	Artikelnumme	Beschrijving	Hoe	Opmerkingen
1	64450	HENDEL SNELSPANSYSTEEM	1	
2	140126		1	KIT A, B*
3	148637		1	KIT B*
4	138883	'KETT. 1/4P"-1.1 MM/0.043-55 (9.4" SP)'	1	
5	138823	'9.4" - 1/4" PRECISION ZAAGBLAD'	1	
6	64251	BLOKKEERSCHIJFJE	1	KIT A, B*
7	64376	RING TRUARC E NORMAAL Ø3.2	1	KIT A, B*
8	64368	CENTREERPRISMA KETTINGSPANNER	1	
9	64249	PLAATHOUDER KETTINGSPANNER	1	
10	64252	RETOURVEER BLOKKEERSCHIJFJE	1	
11	64238	SCHROEF WN5152 40X20 ZN ZWART	2	
12	148643	HALF HUIS RECHTS SELION T EVO	1	
13	64443	SCHROEF DELTA PT WN5451 20X06 ZN	1	
14	64151	BUISAANSLUITING 2.5/2.5	1	
15	73264	STEUNRING OLIESLANG 2	1	
16	148715	HALF HUIS LINKS SELION T EVO	1	
17	64146	FLEXIBELE SLUITRING OLIE-INLAAT	1	
18	66633	GRIJPHAAK	1	
19	64147	GLIJBLOKJE KETTINGGELEIDER	2	
20	64250	DRUKVEER KETTING	1	
21	148667	'BESCHERMING KETTINGGELEIDER 10"	1	
A	149202	KIT WISSELSTUKKEN PLATINA KLEM	1	
B	152860	KIT DEKSEL + DRUKKETTING SELION T	1	

KEES VAN DER SPEK

Vervangonderdelen	*Mechanisch*

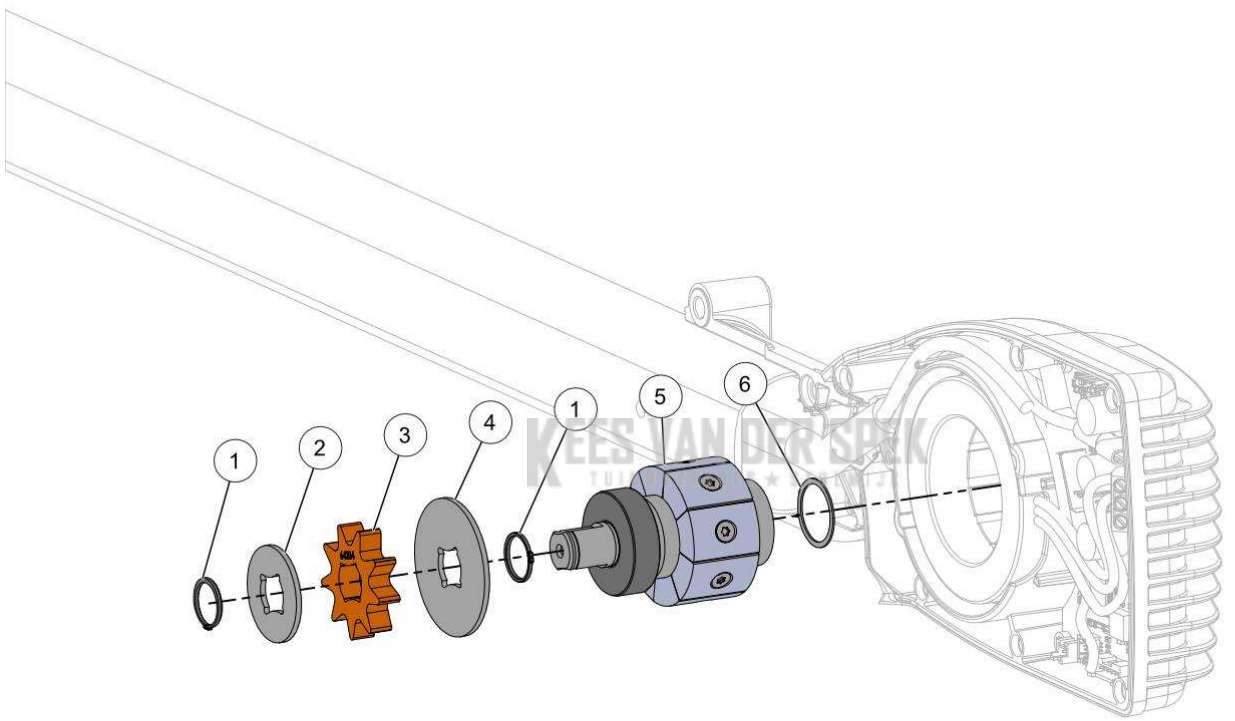

51_19_016A

57234 - SELION TELESCOPIC T220-300 EVO / 57234 - SELION TELESCOPIC T220-300 EVO - 2021 / ROTOR*

nr.	Artikelnumme	Beschrijving	Hoe	Opmerkingen
1	01357	EXTERNE BORGVEREN 12 (HOEV. 50)	2	KIT A*
2	64854	RING VOORKANT FLENS KETTING	1	
3	64204		1	KIT A*
4	64248	RING FLENS KETTING FLENS	1	
5	66339	ROTOR 20 MM UITGERUST	1	
6	64370	ELASTISCHE GOLVENDE RING Ø19	1	
A	79087	KIT KETTINGWIEL 9DTS 1/4 SELION	1	

KEES VAN DER SPEK
TUINMACHINES ★ STOLWIJK

Vervangonderdelen	*Gereedschap & vetten*

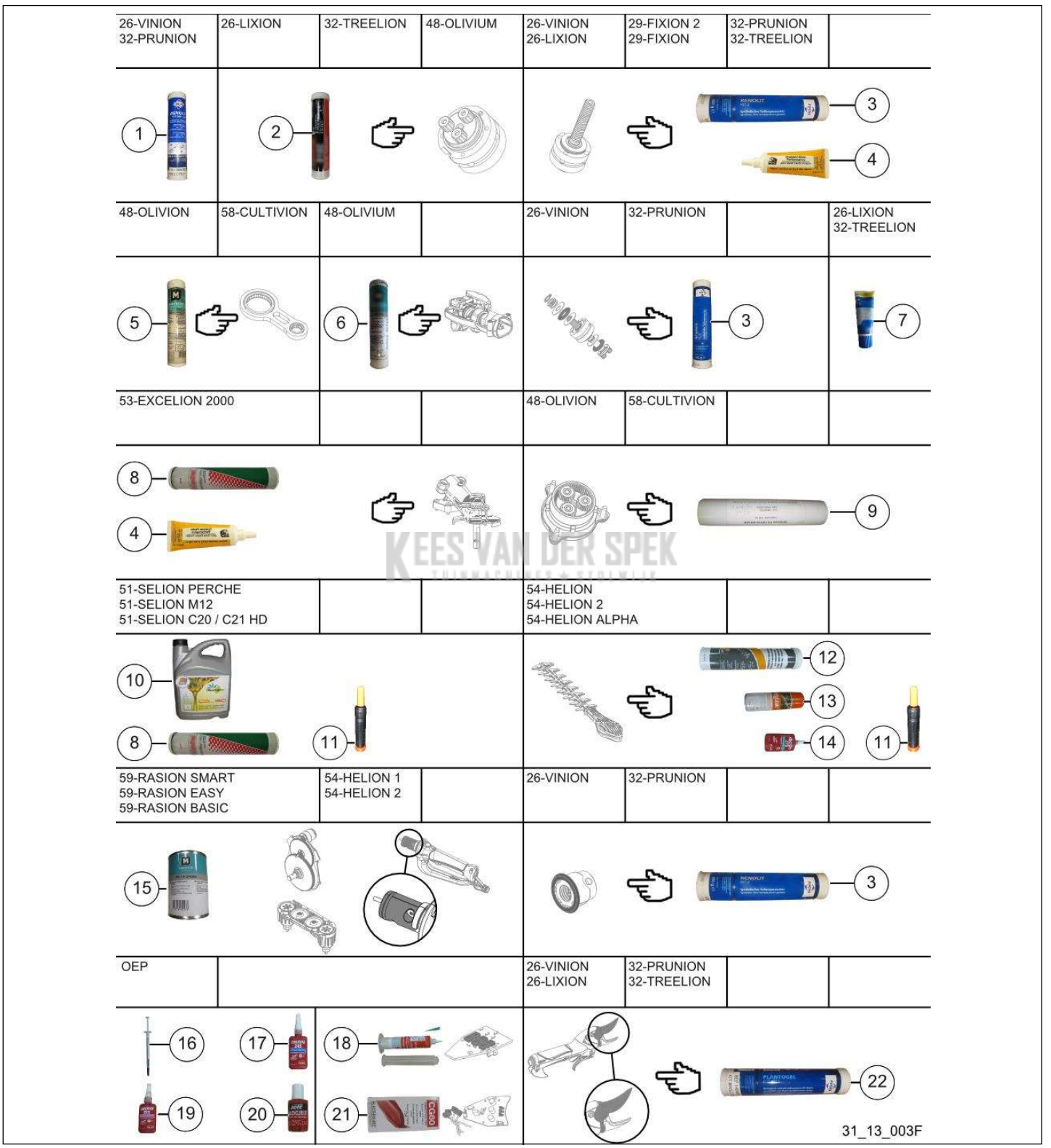

KEES VAN DER SPEK

57234 - SELION TELESCOPIC T220-300 EVO / 57234 - SELION TELESCOPIC T220-300 EVO - 2021 / VETTEN OEP - 1

nr.	Artikelnumme	Beschrijving	Hoe	Opmerkingen
1	149789	VET FUCHS ECO NAVULLING 400 G	1	REDUCTEUR SECATEURS / OLIVIUM*
2	84401	VET REDUCTOR GR190	1	REDUCTEUR SECATEURS / OLIVIUM*
3	140484	VET FUCHS HLT-2 NAVULLING 400 G	1	VIS A BILLES / ECROU A BILLES*
4	35749	SKIN PACK TUBE SMEERVET	1	VIS A BILLES / TETE DE COUPE / RENVOI D'ANGLE*
5	85125	VETPATROON G0102 400 G	1	REDUCTEUR BIELLE OLIVION / CULTIVION*
6	52649	SMEER BR2+ (400GR)	1	TETE OLIVIUM*
7	02168	LAGERVET (200 g)	1	ROULEMENTS A AIGUILLES*
8	02170	VET KOGELBOUTEN (400 g)	1	TETE DE COUPE*
9	80326	VETPATROON G2001 375 G	1	BIELLE OLIVION / CULTIVION*
10	116688	BLIK 5L BIOLOGISCHE OLIE	1	
11	68518	VETPOMP VOOR KETTINGGELEIDER	1	
12	115174	VETPATROON HELION 400G	1	
13	121633	SMEERMIDDEL / OPLOSMIDDEL BIO	1	
14	36649		1	
15	121596	CONTACTVET PLASTIC - METAAL (1 kg)	1	
16	146528	THERM. SMEER HY880 (1G)	1	
17	01223		1	
18	64635	SILICONENVRIJE THERMISCHE PASTA	1	CARTES ELECTRONIQUES*
19	05944		1	
20	02167		1	
21	111539		1	CONTACTS ELECTRIQUES*
22	140486	VET FUCHS ECO-402 NAVULLING 400 G	1	ROULEMENTS A AIGUILLES*
23	52649	SMEER BR2+ (400GR)	1	
24	02171	CONTACTSPRAY ELECTR. KF	1	

KEES VAN DER SPEK

Vervangonderdelen	*Hydraulisch*

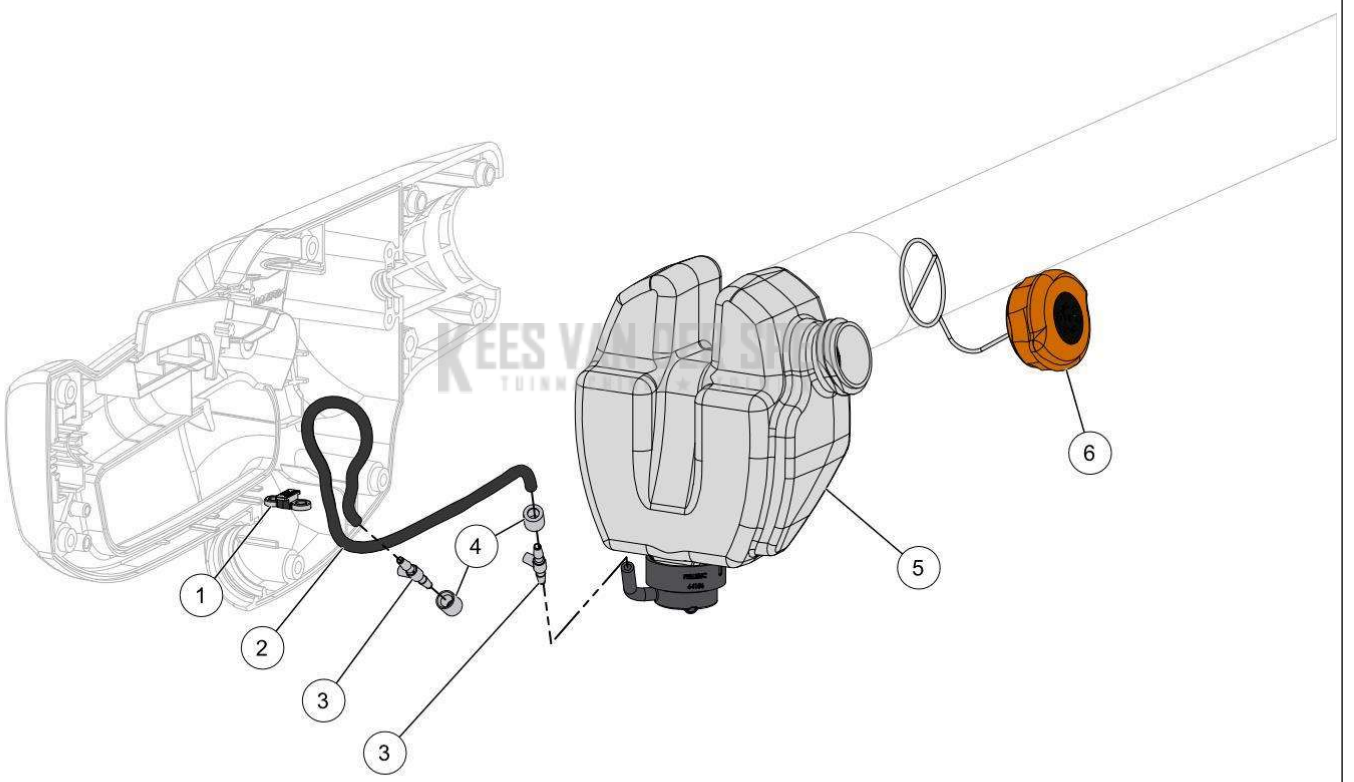

51_19_011B

57234 - SELION TELESCOPIC T220-300 EVO / 57234 - SELION TELESCOPIC T220-300 EVO - 2021 / RÉSERVOIR D'HUILE*

nr.	Artikelnumme	Beschrijving	Hoe	Opmerkingen
1	69646	HOUDER BUIS INGANGSPOMP	1	KIT A*
2	64272		1	KIT A*
3	64151	BUISAANSLUITING 2.5/2.5	2	KIT A*
4	73263	STEUNRING OLIESLANG 1	2	
5	139805	RESERVOIR UITGERUST SELION P/T	1	
6	148663	DOP UITGERUST M & T EVO	1	
A	66337	SET SLANG PERISTALTISCHE POMP	1	

KEES VAN DER SPEK
TUINMACHINES ★ STOLWIJK

Vervangonderdelen	*Elektrisch*

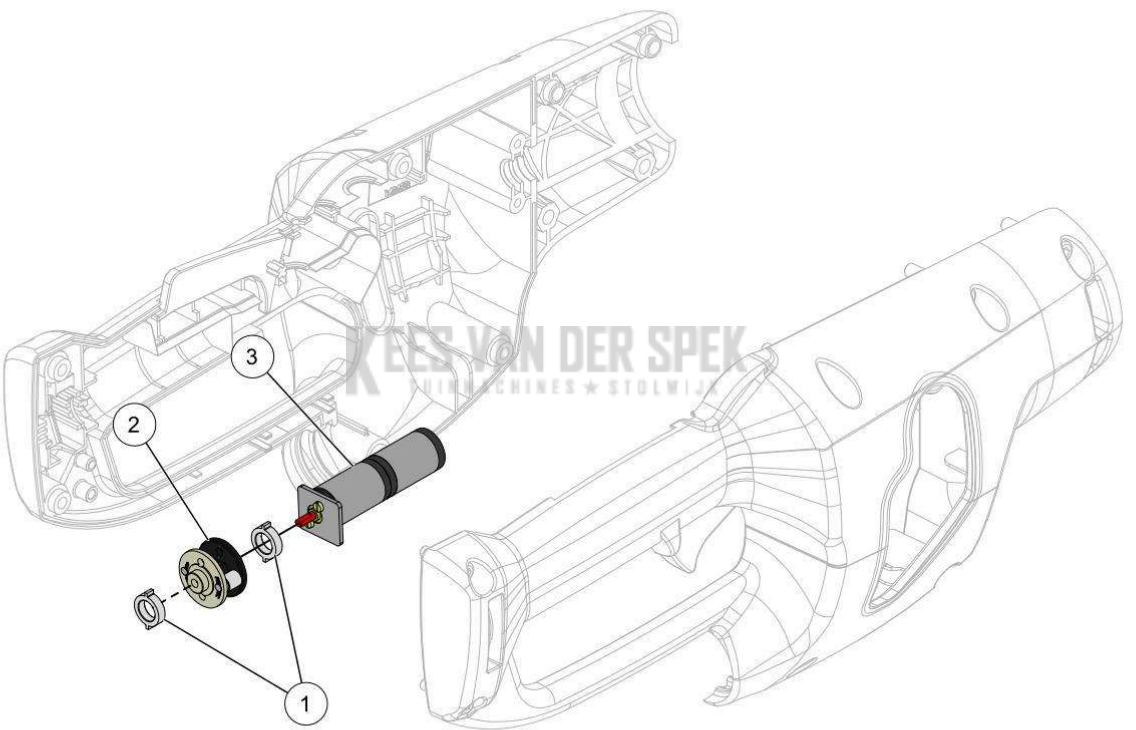

51_19_008B

57234 - SELION TELESCOPIC T220-300 EVO / 57234 - SELION TELESCOPIC T220-300 EVO - 2021 / MOTEUR ÉLECTRIQUE*

nr.	Artikelnumme	Beschrijving	Hoe	Opmerkingen
1	64167		2	KIT A, B*
2	78388		1	KIT A, B*
3	78389		1	KIT A*
A	80364	KIT MOTORED + POMPE P/T OND. (10)	1	
B	82071	PERISTALTISCHE POMP OND. 2010	1	

KEES VAN DER SPEK
TUINMACHINES ★ STOLWIJK

Vervangonderdelen	*Elektrisch*

KEES VAN DER SPEK MACHINES ★ STOLWIJK

57234 - SELION TELESCOPIC T220-300 EVO / 57234 - SELION TELESCOPIC T220-300 EVO - 2021 / PERCHE TELESCOPIQUE - CORDON*

nr.	Artikelnumme	Beschrijving	Hoe	Opmerkingen
1	64149	SNOERBEVESTIGINGSKLEM	1	
2	40370	PLASTITE SCHROEF K40X14 ZJ (AANT.	2	
3	78179	SPIRAALDOP TELESC. STEEL	1	
4	151557	VOLLEDIGE BEKABELING SELION	1	
5	64197	KABELBEVESTIGINGSKLEM BOVENSTE	1	
6	64861	SCHROEF ALTRACS WN5152 30X10	1	

KEES VAN DER SPEK
TUINMACHINES ★ STOLWIJK

Vervangonderdelen	*Elektrisch*

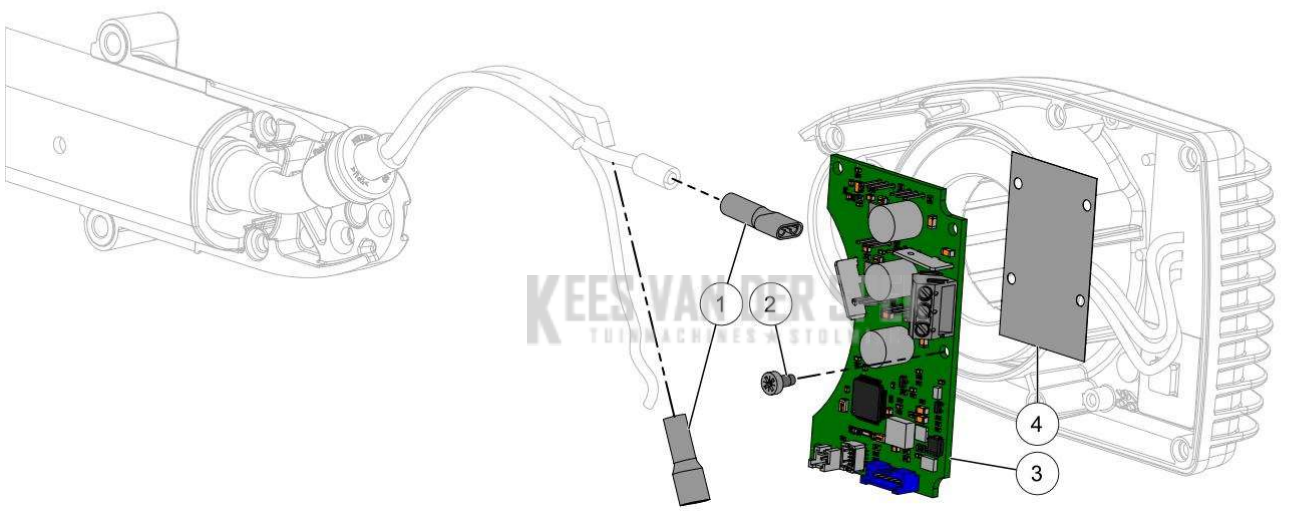

51_19_017A

57234 - SELION TELESCOPIC T220-300 EVO / 57234 - SELION TELESCOPIC T220-300 EVO - 2021 / CARTE ÉLECTRONIQUE TÊTE*

nr.	Artikelnumme	Beschrijving	Hoe	Opmerkingen
1	148641		2	
2	71166	SCHROEF ALTRACS WN5112Z 30X6	4	
3	144029	CONTROLEKAART MOTOR SELION	1	
4	64236	ISOLERENDE LAAG SELION	1	

KEES VAN DER SPEK
TUINMACHINES ★ STOLWIJK

Vervangonderdelen | *Stickers*

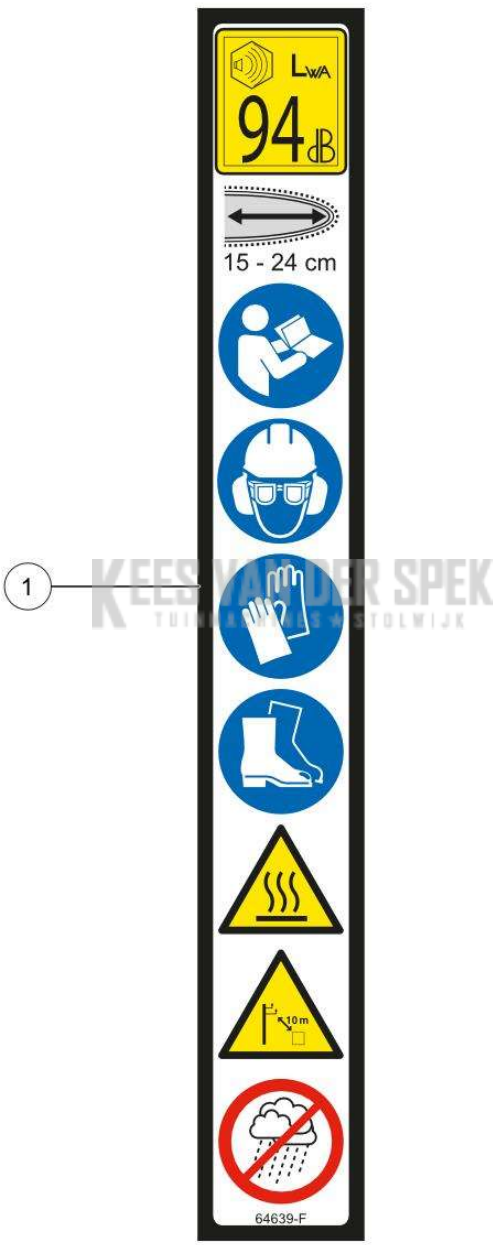

51_19_025A

57234 - SELION TELESCOPIC T220-300 EVO / 57234 - SELION TELESCOPIC T220-300 EVO - 2021 / STICKER

nr.	Artikelnumme	Beschrijving	Hoe	Opmerkingen
1	64639	STICKER BEVEILIGING VERLENGSTEEL	1	

KEES VAN DER SPEK
TUINMACHINES ★ STOLWIJK

Vervangonderdelen	*Medeplichtig*

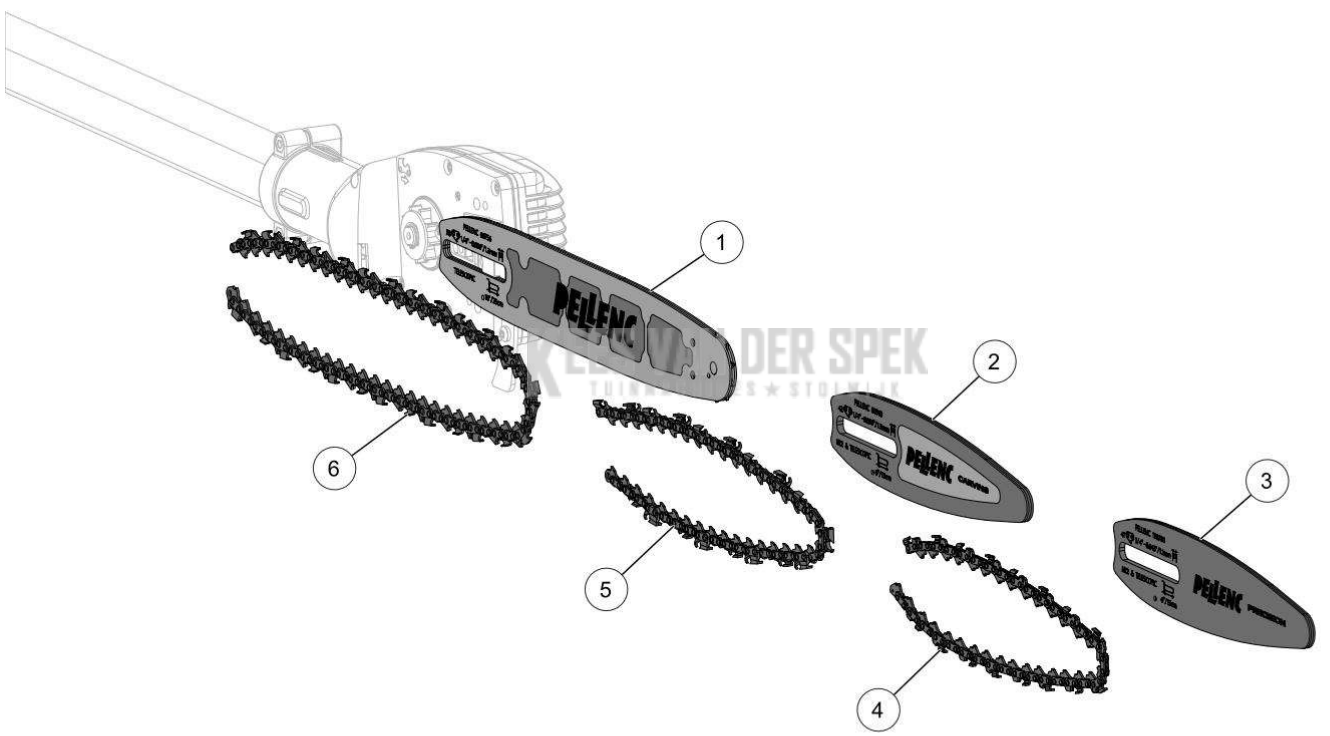

51_19_018A

57234 - SELION TELESCOPIC T220-300 EVO / 57234 - SELION TELESCOPIC T220-300 EVO - 2021 / GUIDES CHAINES*

nr.	Artikelnumme	Beschrijving	Hoe	Opmerkingen
1	66756	ZAABLAD 10 LIGHT	1	
2	80343	'CARVING BLAD 06"'	1	
3	138788	'6" - 1/4" PRECISION ZAAGBLAD'	1	
4	138880	'KETT. 1/4P"-1.1 MM/0.043-41 (6" M12)'	1	
5	71550	'KETTING 25AP-042E (6")'	1	
6	64486	'KETTING 25AP-058E (10")'	1	

KEES VAN DER SPEK
TUINMACHINES ★ STOLWIJK

Vervangonderdelen	*Medeplichtig*

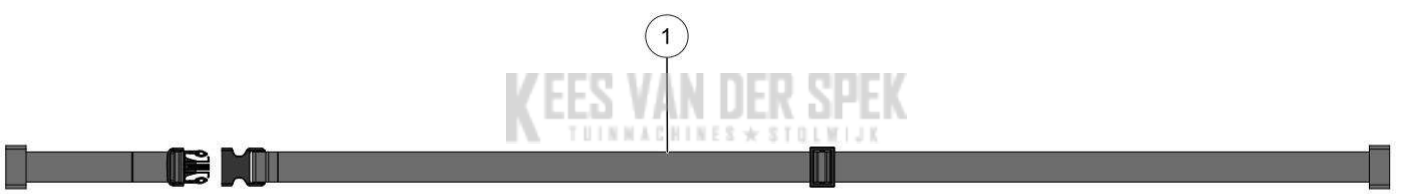

KEES VAN DER SPEK
TUINMACHINES ★ STOLWIJK

51_19_024A

57234 - SELION TELESCOPIC T220-300 EVO / 57234 - SELION TELESCOPIC T220-300 EVO - 2021 / SANGLE DE PORTAGE*

nr.	Artikelnumme	Beschrijving	Hoe	Opmerkingen
1	151558	TELESC. DRAAGRIEM SELION	1	

KEES VAN DER SPEK
TUINMACHINES ★ STOLWIJK

Vervangonderdelen	*Medeplichtig*

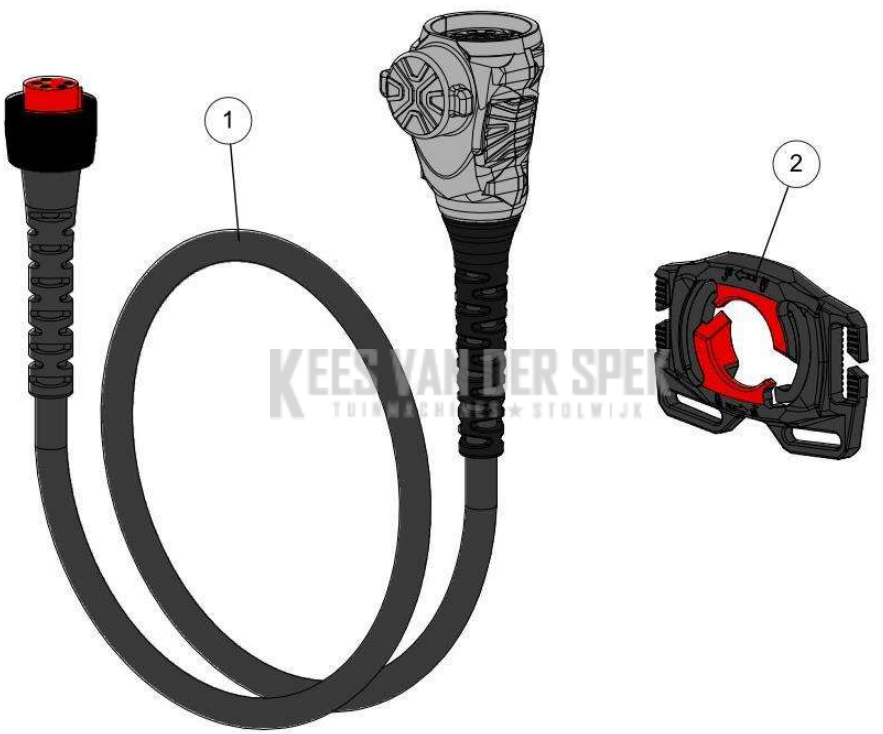

53_19_007A

57234 - SELION TELESCOPIC T220-300 EVO / 57234 - SELION TELESCOPIC T220-300 EVO - 2021 / KABEL MET 9 PUNTS-SNELAANSLUITING + KWARTSLAG-DRAAIGESP

nr.	Artikelnumme	Beschrijving	Hoe	Opmerkingen
1	133179		1	
2	132242		2	

KEES VAN DER SPEK
TUINMACHINES ★ STOLWIJK

Vervangonderdelen	*Medeplichtig*

56_20_009A

nr.	Artikelnumme	Beschrijving	Hoe	Opmerkingen
1	150858		1	

KEES VAN DER SPEK
TUINMACHINES ★ STOLWIJK

Vervangonderdelen	*Medeplichtig*

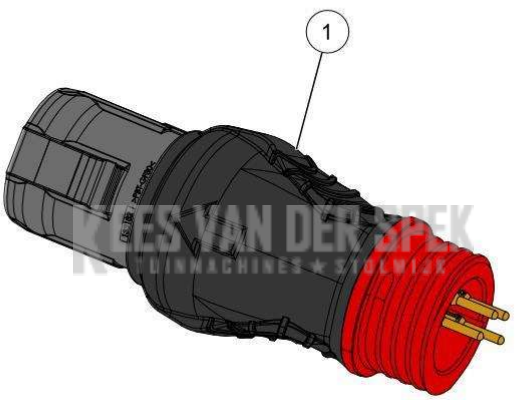

56_20_010A

57234 - SELION TELESCOPIC T220-300 EVO / 57234 - SELION TELESCOPIC T220-300 EVO - 2021 / ADAPTATEUR CONNECTEUR RAPIDE*

nr.	Artikelnumme	Beschrijving	Hoe	Opmerkingen
1	155380		1	

KEES VAN DER SPEK
TUINMACHINES ★ STOLWIJK

Vervangonderdelen	*Medeplichtig*

57234 - SELION TELESCOPIC T220-300 EVO / 57234 - SELION TELESCOPIC T220-300 EVO - 2021 / GEREEDSCHAP SELION

nr.	Artikelnumme	Beschrijving	Hoe	Opmerkingen
1	116688	BLIK 5L BIOLOGISCHE OLIE	1	
2	68518	VETPOMP VOOR KETTINGGELEIDER	1	
3	68519	KLEMSCHROEF	1	
4	68520	SLIJPSET	1	
5	68521	RONDE VIJL (DOOS VAN 12)	1	
6	68522	VLAKKE VIJL (DOOS VAN 12)	1	
7	68611	RONDE VIJL (BLISTER MET 3 STUKS)	1	
8	77988	KOFFER VERP. SELION M	1	

KEES VAN DER SPEK
TUINMACHINES ★ STOLWIJK