GARDENA Akku-Teleskop-Hochentaster TCS 20/18V P4A

Art.-Nr. 14770

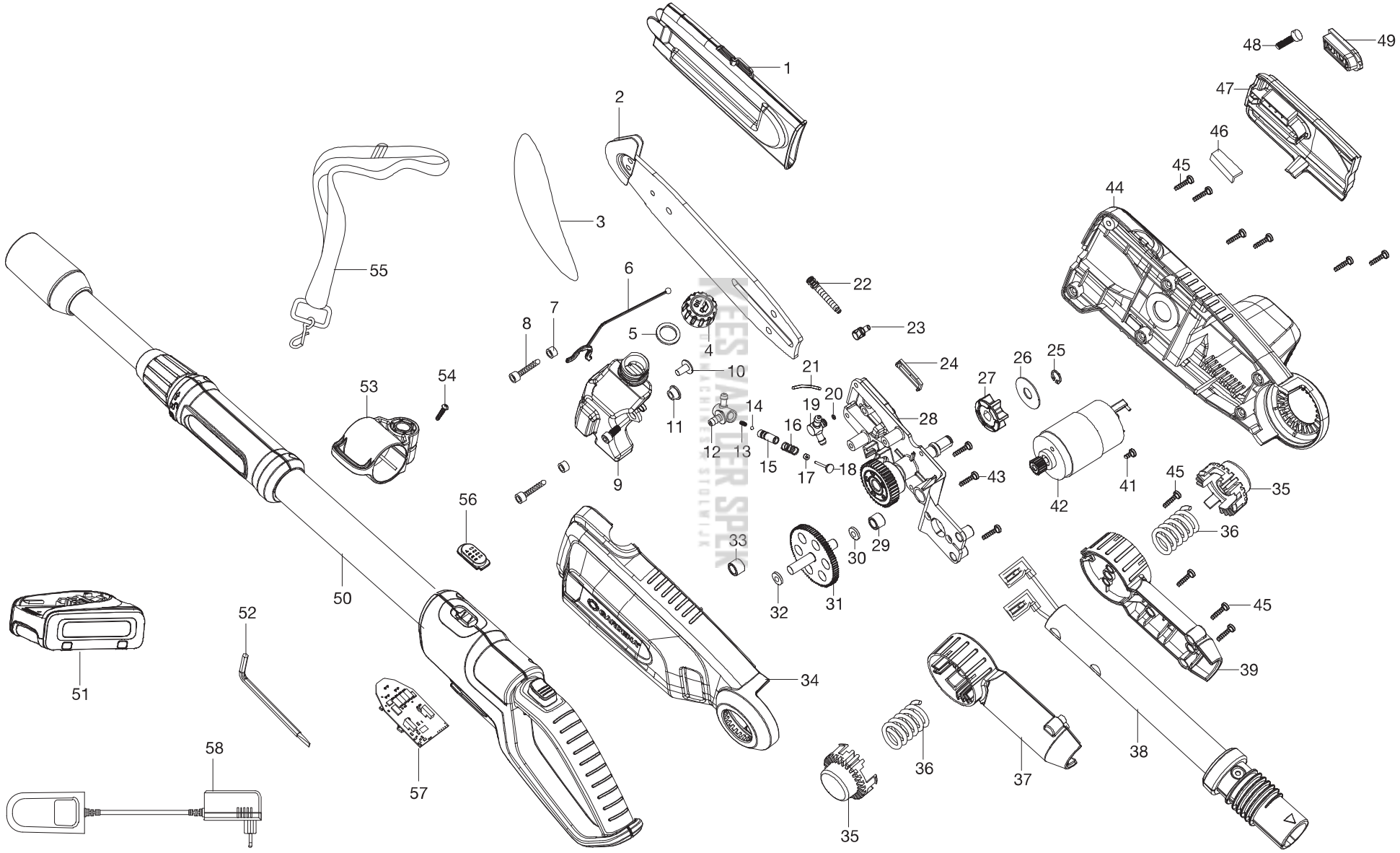

Bild Nr. Picture No.	Ersatzteil-Nr. Spare Part No.	Bezeichnung	Description	Désignation
Art. 14770		**Akku-Teleskop-Hochentaster TCS 42/18V P4A**	**Battery Telescopic Pruner TCS 20/18V P4A**	**Elagueuse sur perche TCS 20/18V P4A**
1-49	8866-00.905.00	Vorsatzgerät, kpl.	Attachment, cpl.	Élément, cpl.
1	8866-00.900.01	Kettenschutz	Sheath	Protection de chaîne
2	8866-00.900.02	Schwert	Guide bar	Guide-chaîne
3	4049-00.701.00	Kette 8" (Art. 4049-20)	Chain 8" (Art. 4049-20)	Chaîne 8" (Réf. 4049-20)
4-6	8866-00.901.00	Öleinfülldeckel, kpl.	Oil cap, cpl.	Bouchon d'huile, cpl.
8	8866-00.900.03	Schraube M5x12	Screw M5x12	Vis M5x12
9	8866-00.900.04	Öltank	Oil tank	Réservoir d'huile
10	8866-00.900.05	Gummiventil	Rubber valve	Soupape en caoutchouc
11	8866-00.900.06	Tankdichtung	Tank gasket	Réservoir d'huile joint
12-18	8866-00.902.00	Ölpumpe, kpl.	Oil pump, cpl.	Pompe à huile, cpl.
19	8866-00.900.07	Anschluss	Oil pump connector	Connecteur pompe d'huile
20	8866-00.900.08	O-Ring 4x1,8	O-ring 4x1,8	Joint torique 4x1,8
21	8866-00.900.09	Ölschlauch	Oil pipe	Tuyau d'huile
22	8866-00.900.10	Spannschraube	Straining screw	Vis de tension
23	8866-00.900.11	Spannbolzen	Clamping bolt	Boulon de tension
24	8866-00.900.12	Öldichtung	Oil seal	Joint étanche à l'huile
25	8866-00.900.13	Seegerring	Seeger ring	Anneau de retenue de type Seeger
26	8866-00.900.14	Scheibe	Disc	Disque
27	8866-00.900.15	Kettenrad	Chain sprocket	Roue a chaîne
28,29	8866-00.903.00	Motorträger, kpl.	Motor support, cpl.	Support de moteur, cpl.
34	8866-00.600.01	Gehäuse links	Left housing	Carter gauche
35	8866-00.900.16	Drücker	Trigger	Gâchette
36	8866-00.900.17	Druckfeder	Pressure spring	Ressort de pression
37	8866-00.900.18	Gelenkgehäuse, links	Link body, left	Carter articulé, gauche
38	8866-00.900.19	Stielaufnahme, kpl.	Handle adapter cpl.	Tube admission, cpl.
39	8866-00.900.20	Gelenkgehäuse, rechts	Link body, right	Carter articulé, droite
42	8866-00.900.21	Motor, kpl.	Motor, cpl.	Moteur, cpl.
44	8866-00.600.02	Gehäuse rechts	Right housing	Carter droite
45	8866-00.900.22	Schraube ST4x16	Screw ST4x16	Vis ST4x16
46	8866-00.900.23	Schwertdichtung	Bar gasket	Guide-chaîne joint
47	8866-00.900.24	Schwertabdeckung	Bar cover	Guide-chaîne couvercle
48	8866-00.900.25	Imbusschraube M6	Screw M6	Vis M6
49	8866-00.900.26	Druckplatte	Pressure plate	Plaque de pression
50,56,57	14732-00.620.00	Griff, kpl.	Handle cpl.	Poignée cpl.
51	14903-00.600.00	Batterie PBA 18V/45 P4A (Art. 14903-20)	Battery PBA 18V/45 P4A (Art. 14903-20)	Batterie PBA 18V/45 P4A (Réf. 14903-20)
51	14905-00.600.00	Batterie PBA 18V/72 P4A (Art. 14905-20)	Battery PBA 18V/72 P4A (Art. 14905-20)	Batterie PBA 18V/72 P4A (Réf. 14905-20)
52	8866-00.900.28	Spannschlüssel	Wrench	Clé de serrage
53,54	8866-00.900.29	Halter	Holder	Support
55	8866-00.904.00	Tragegurt, kpl.	Shoulder strap, cpl.	Bretelle, cpl.
56	14700-00.600.01	LED Anzeige	LED Display	Indicateur à LED
57	14732-00.610.00	Elektronik	Electronic circuit	Électronique
58	14900-00.600.00	Ladegerät AL 1810 CV P4A (Art. 14900-20)	Charger AL 1810 CV P4A (Art. 14900-20)	Chargeur AL 1810 CV P4A (Réf. 14900-20)
		Nur die aufgeführten Teile sind lieferbar.	Only the mentioned spare part are available.	Seules les pièces indiquées sont disponibles.

KEES VAN DER SPEK
TUINMACHINES OLMIJK