Husqvarna

SPARE PARTS LIST

LAWN MOWERS: CONSUMER WALK-BEHINDS

KESSELBERG TUINMACHINES ★ STOLWIJK

LC140, 967636701, 2016-09

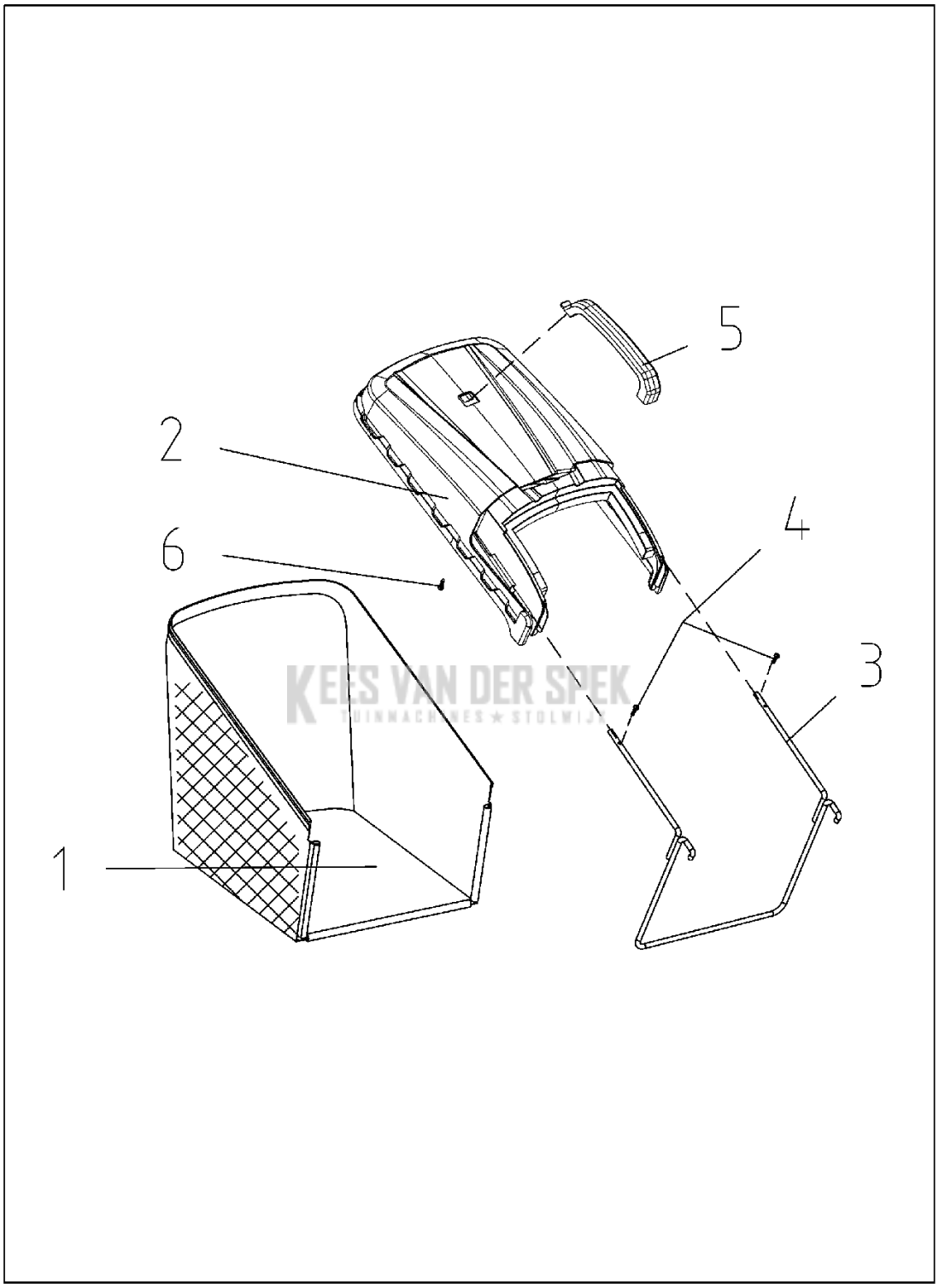

KEES VAN DER SPEK
TUINMACHINES ★ STOLWIJK

Referentie	Onderdeel nr	Omschrijving	Opmerking	Aant KIT al
1	587 58 63-01	GRASSBAG		1
2	587 58 60-01	DEKSEL		1
3	587 91 18-01	BEVESTIGING		1
4	587 91 21-01	SCREW		2
5	587 58 61-01	HENDEL		1
6	587 91 23-01	SCREW		1

KEES VAN DER SPEK
TUINMACHINES ★ STOLWIJK

HANDLE

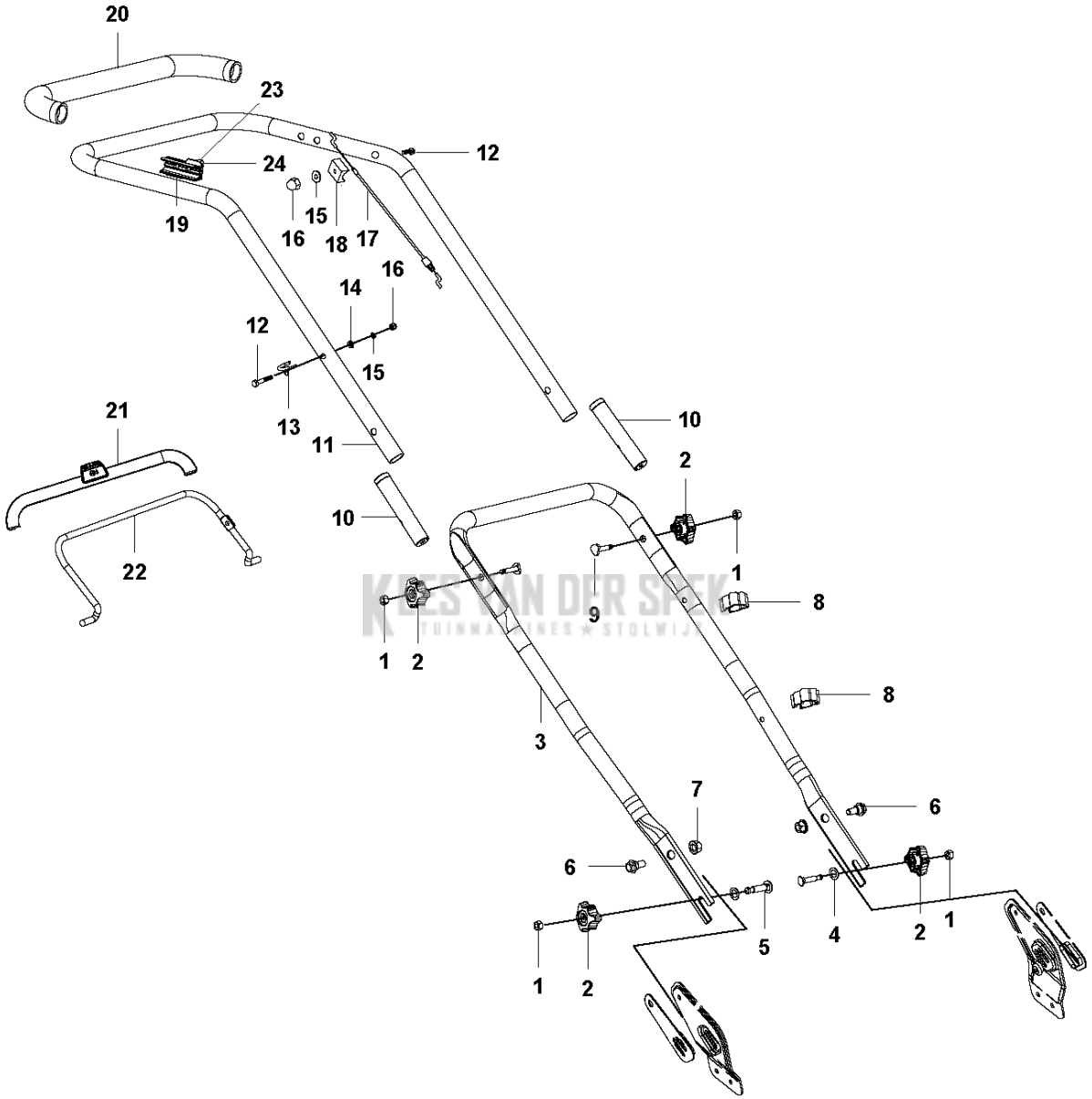

KEES VAN DER SPEK TUINMACHINES ★ STOLWIJK

Referentie	Onderdeel nr	Omschrijving	Opmerking	Aant KIT al
1	587 91 33-01	ZESKANT MOER		4
2	587 58 58-01	KNOP		4
3	502 27 59-01	HENDEL		1
4	502 25 87-01	AFSTANDRING		2
5	502 25 99-01	BOUT		2
6	502 42 99-01	BOUT		2
7	587 91 35-01	BORGBOUT		2
8	501 05 57-01	HOUDER		2
9	502 40 21-01	BOUT		2
10	501 05 54-01	DEKSEL		2
11	502 51 77-01	HENDEL		1
12	587 91 40-01	BOUT		2
13	502 27 58-01	HAAK		1
14	587 91 44-01	RING		2
15	502 43 42-01	VEERRING		1
16	587 91 32-01	MOER		2
17	502 40 18-01	KABEL		1
18	502 40 56-01	BLOK		1
19	501 05 53-01	PLAAT		1
20	502 40 67-01	DEKSEL		1
21	501 05 52-01	STANG		1
22	502 40 54-01	TROLLEY		1
23	587 91 22-01	SCREW		3
24	502 51 78-01	STRUIK		1

KEES VAN DER SPEK
TUINMACHINES ★ STOLWIJK

ENGINE

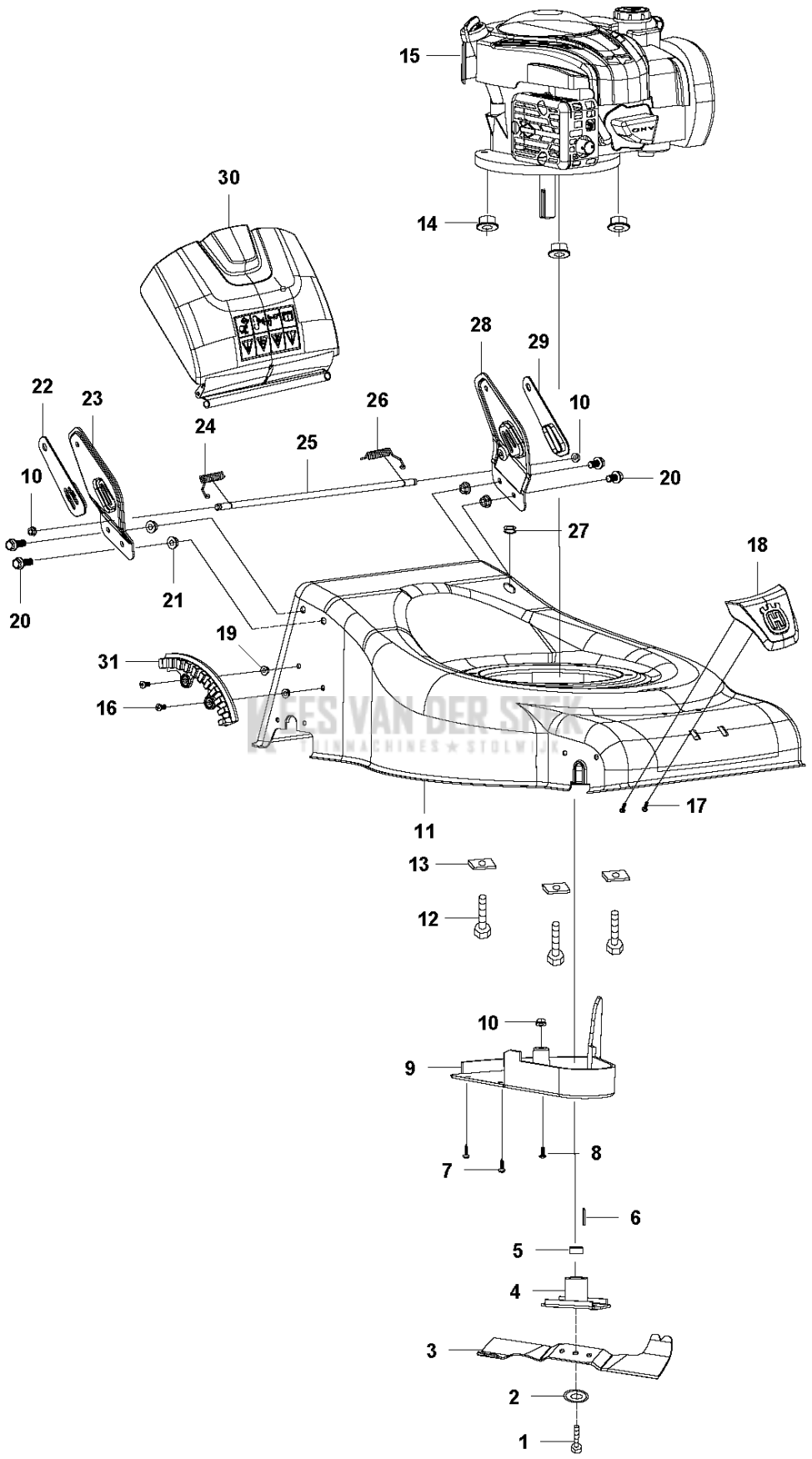
15
14
30
28
29
22
23
26
10
24
25
10
20
27
18
20
21
19
31
16
17
11
13
12
10
9
8
7
6
5
4
3
2
1

Referentie	Onderdeel nr	Omschrijving	Opmerking	Aant KIT al
1	587 91 38-01	BORGBOUT		1
2	587 91 07-01	RING		1
3	587 38 63-10	MES		1
4	587 91 12-01	MES HOUDER		1
5	587 91 54-01	STRUIK		1
6	587 91 53-01	PLATTE PIN		1
7	587 91 22-01	SCREW		2
8	587 91 26-01	SCREW		5
9	587 90 98-01	DEKSEL		1
10	587 91 34-01	LOCK NUT		7
11	587 90 88-01	PLAAT		1
12	587 91 37-01	BOUT		3
13	587 91 11-01	PAKKING		3
14	587 91 35-01	BORGBOUT		3
15	587 91 61-01	MOTOR		1
16	579 68 51-01	BOUT		2
17	587 91 24-01	SCREW		2
18	587 58 49-01	VOOR HOES		1
19	579 68 52-01	MOER		2
20	587 91 39-01	BOUT		4
21	579 68 79-01	MOER		4
22	501 05 56-01	PLAAT		1
23	501 05 44-01	BEVESTIGING		1
24	587 91 51-01	VEER		1
25	502 23 10-01	STANG		1
26	587 91 50-01	BEVESTIGING		1
27	587 99 23-01	PLUG		1
28	501 05 47-01	BEVESTIGING		1
29	501 05 55-01	PLAAT		1
30	587 58 59-01	KLEP		1
31	587 90 99-01	SEGMENT		1

KEES VAN DER SPEK
TUINMACHINES ★ STOLWIJK

MOWER DECK

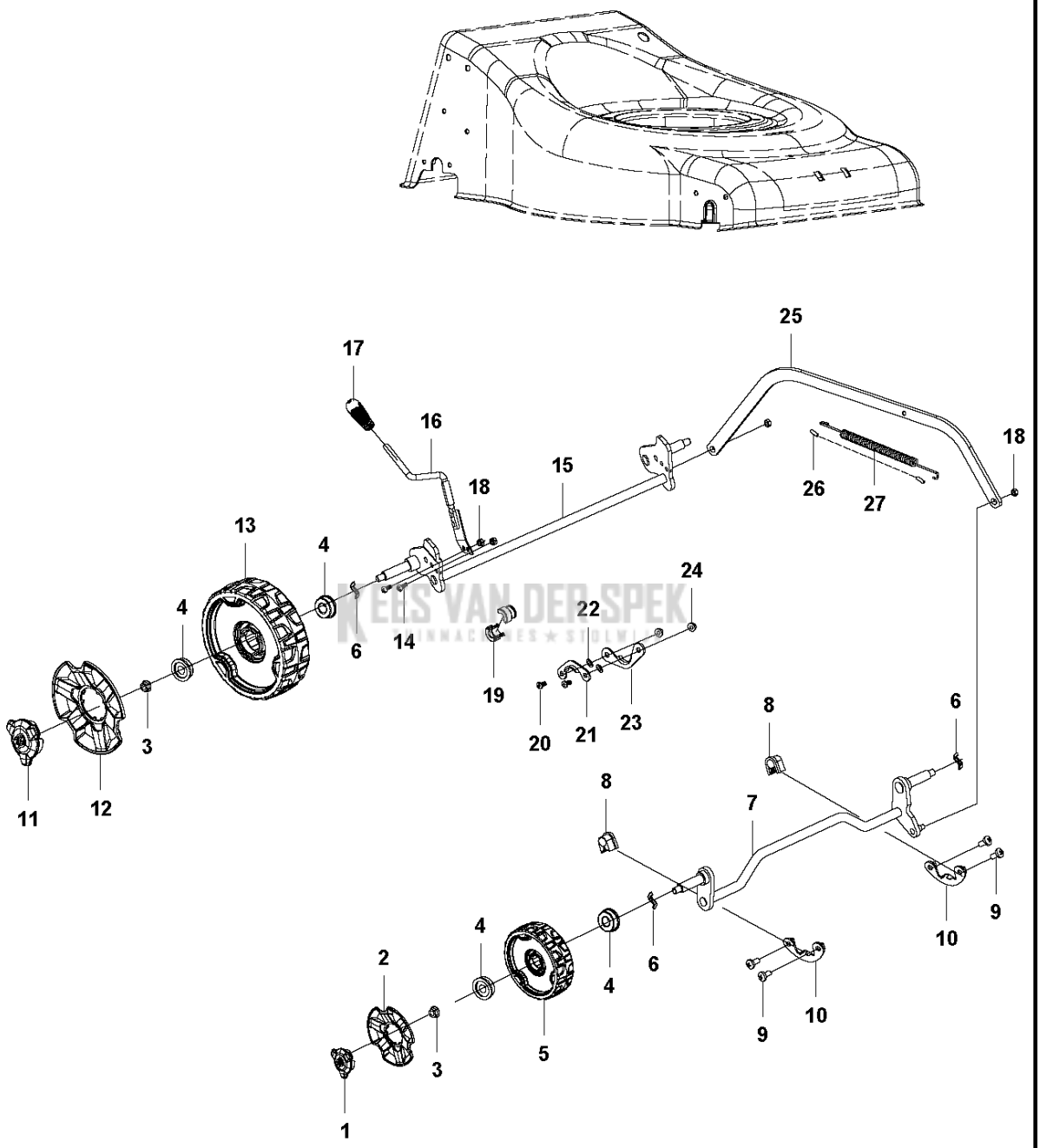
25
17
16
18
15
18
26
27
13
4
24
4
22
6
14
19
20
21
23
3
8
6
11
12
8
7
9
10
4
2
6
4
10
9
5
3
1

Referentie	Onderdeel nr	Omschrijving	Opmerking	Aant KIT al
1	587 58 50-01	WIELKAP		2
2	587 58 52-01	WIELKAP		2
3	587 91 35-01	BORGBOUT		4
4	587 91 29-01	LAGER		8
5	587 58 54-01	WIEL		2
6	587 91 46-01	RING		4
7	587 91 15-01	AS		1
8	587 90 97-01	BORG RING		2
9	587 91 25-01	SCREW		4
10	587 91 10-01	VASTZETPLAAT		2
11	587 58 51-01	WIELKAP		2
12	587 58 53-01	WIELKAP		2
13	587 91 80-01	WIEL		2
14	587 91 27-01	RING		2
15	587 91 81-01	AS		1
16	502 50 27-01	HANDGREEP COMPL.		1
17	587 58 57-01	KNOP		1
18	587 91 31-01	BORGBOUT		4
19	587 91 79-01	DEKSEL		4
20	587 91 26-01	SCREW		4
21	587 99 24-01	VASTZETPLAAT		2
22	587 99 25-01	O-RING		4
23	587 91 09-01	VASTZETPLAAT		2
24	587 91 34-01	LOCK NUT		4
25	502 23 06-01	DRIJFSTANG		1
26	587 91 58-01	TUBING		2
27	587 91 49-01	VEER		1

KEES VAN DER SPEK
TUINMACHINES ★ STOLWIJK