Catalogus van vervangonderdelen

57178 - CHASSIS MOTORISE

57178 - CLEANION - 2016

Bouwjaar Q

PELLENC

84122 Pertuis

Tel: +33 (0)490 094 700
Fax: +33 (0)490 096 409

Email: hotline.pellenc-catalog@pellenc.com
Website www.pellenc.com

Vervangonderdelen	*Mechanisch*

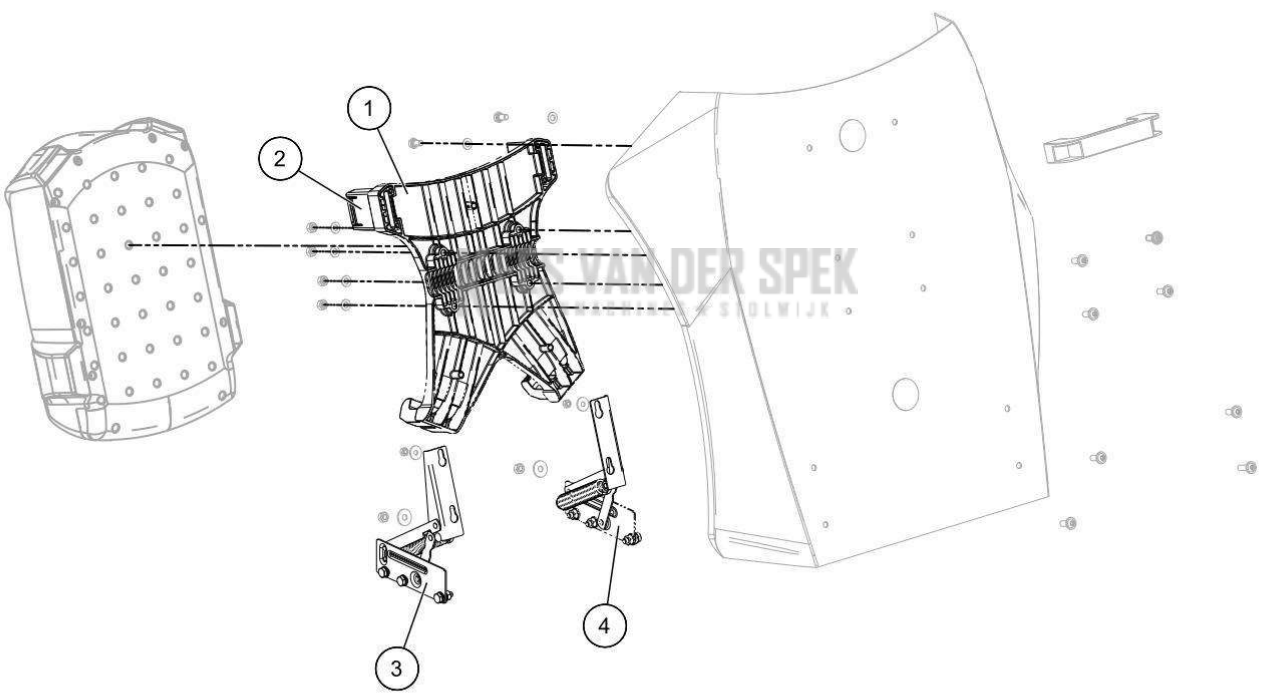

95_16_022B

57178 - CHASSIS MOTORISE / 57178 - CLEANION - 2016 / ACCUSTEUN

nr.	Artikelnumme	Beschrijving	Hoe	Opmerkingen
1	120394		1	
2	120391		2	
3	133309		1	
4	133308		1	
5	142230		1	
6	132892		1	
A	142620		1	

KEES VAN DER SPEK
TUINMACHINES ★ STOLWIJK

Vervangonderdelen	*Mechanisch*

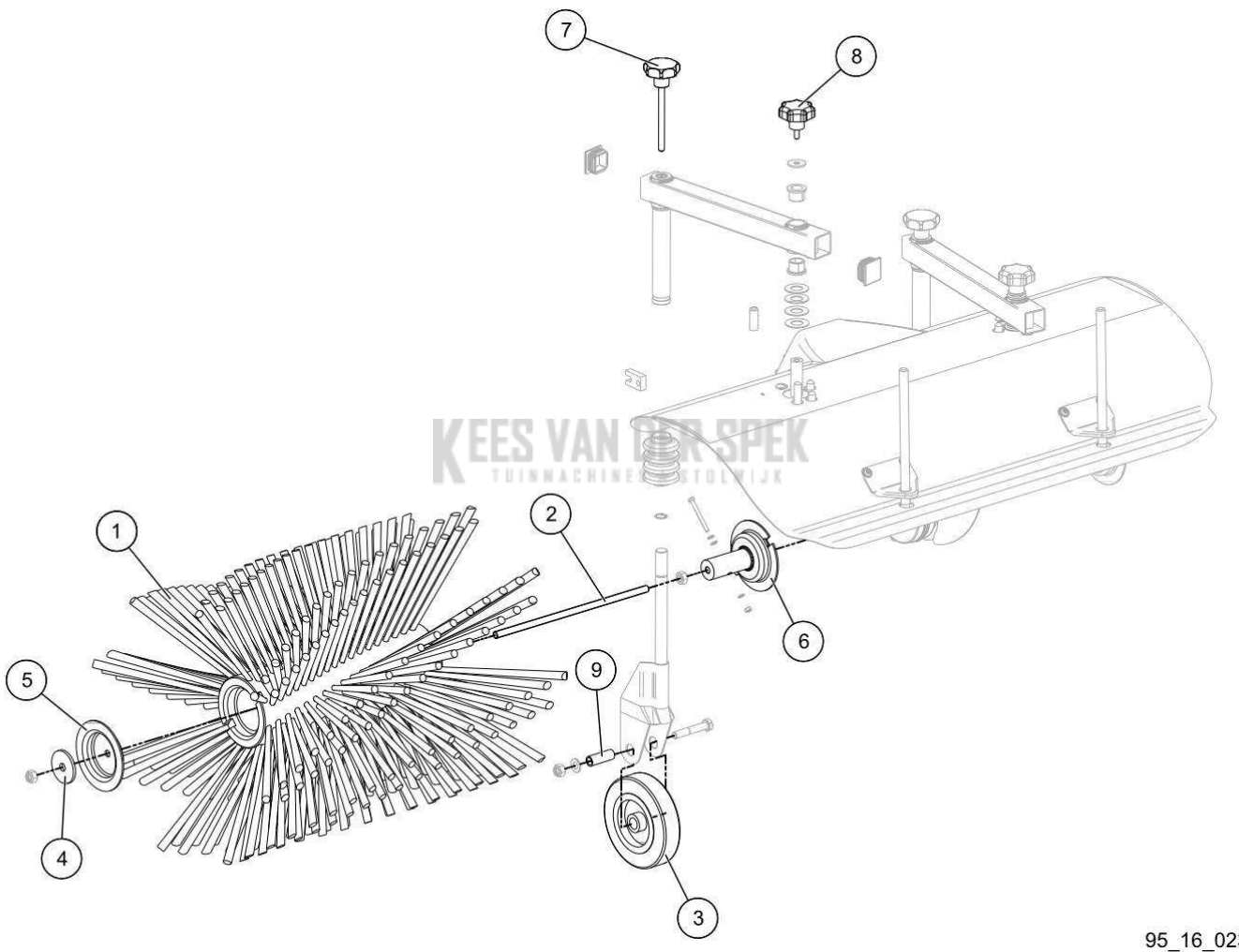

KEES VAN DER SPEK
TUINMACHINES STOLWIJK

57178 - CHASSIS MOTORISE / 57178 - CLEANION - 2016 / BORSTELS

nr.	Artikelnumme	Beschrijving	Hoe	Opmerkingen
1	132593		1	
2	132595		2	
3	132594		2	

KEES VAN DER SPEK
TUINMACHINES ★ STOLWIJK

Vervangonderdelen	*Mechanisch*

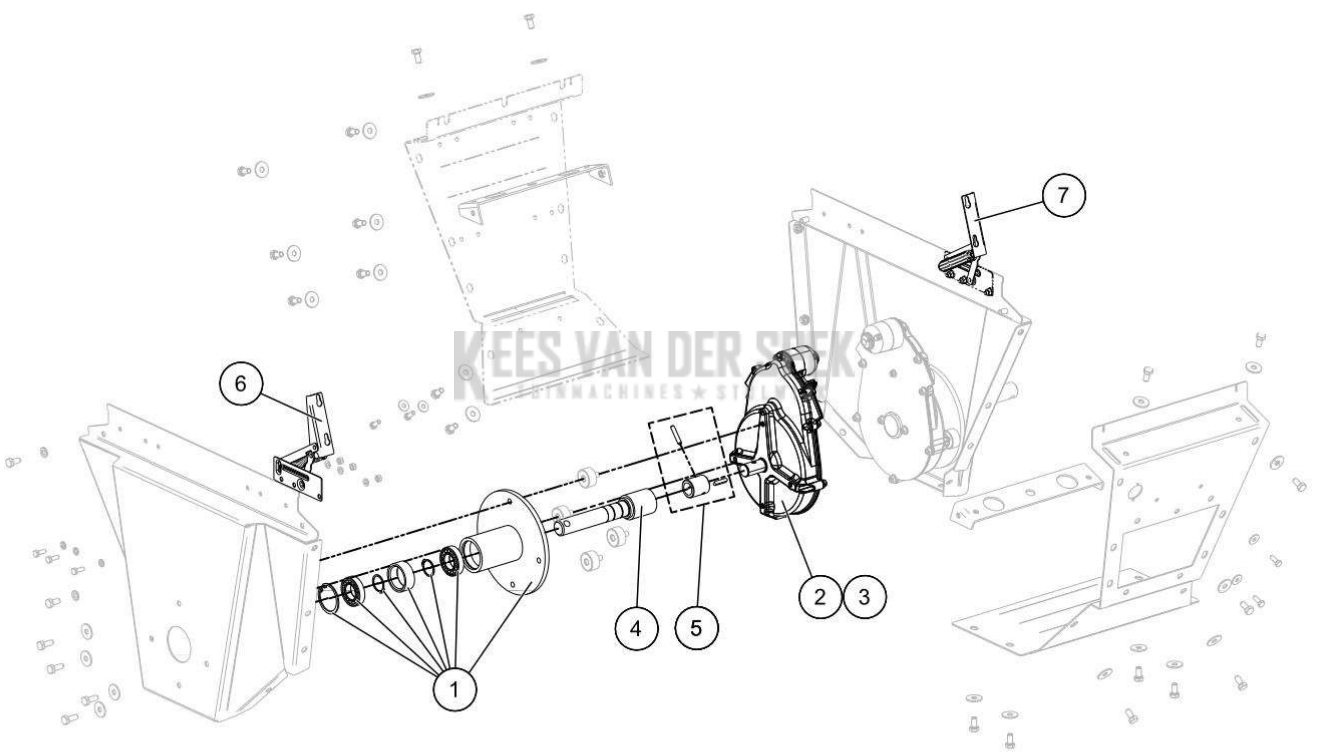

95_16_024C

57178 - CHASSIS MOTORISE / 57178 - CLEANION - 2016 / CARTER MOTORREDUCTOREN WIELEN

nr.	Artikelnumme	Beschrijving	Hoe	Opmerkingen
1	132596		2	
2	132623		1	
3	132624		1	
4	133306		1	
5	133307		1	
6	133309		1	
7	133308		1	

KEES VAN DER SPEK
TUINMACHINES ★ STOLWIJK

Vervangonderdelen	*Mechanisch*

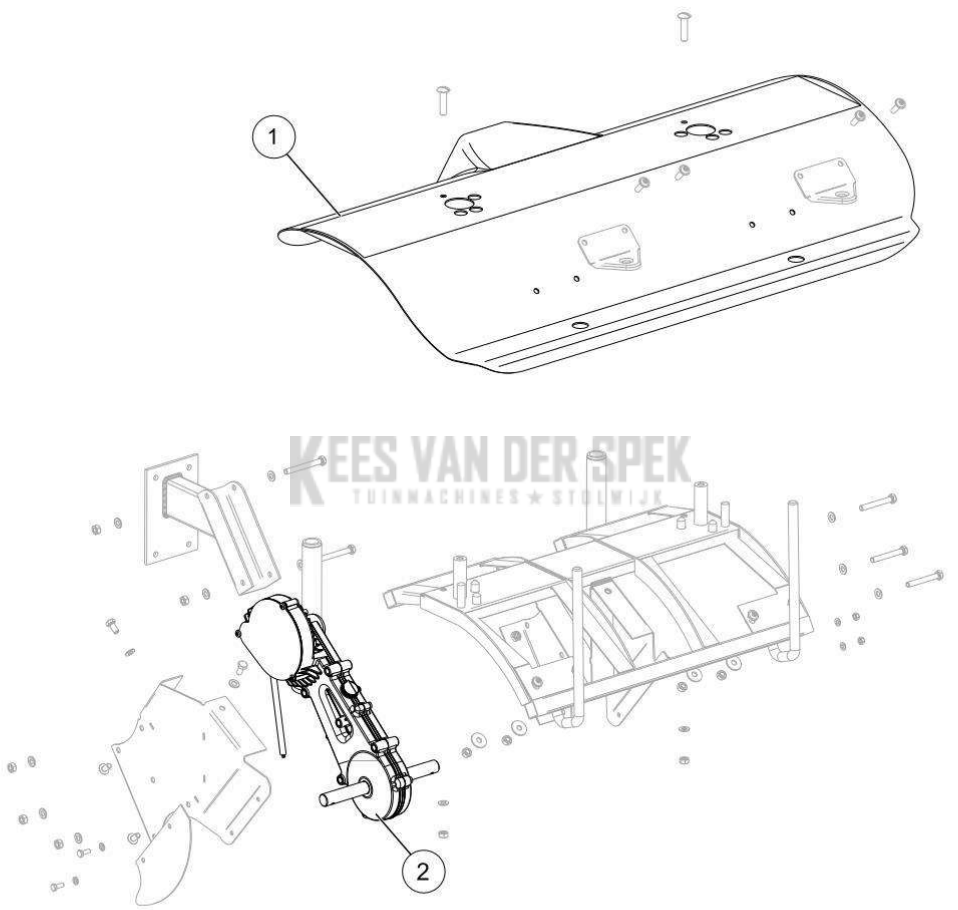

KEES VAN DER SPEK
TUINMACHINES ★ STOLWIJK

95_16_025A

57178 - CHASSIS MOTORISE / 57178 - CLEANION - 2016 / BORSTELFRAME

nr.	Artikelnumme	Beschrijving	Hoe	Opmerkingen
1	132606		1	
2	120830		1	
A	132625		1	
3	133300		1	
4	133301		1	
5	133302		1	
6	133303		1	
7	133304		1	
8	133305		1	
9	138068		1	

KEES VAN DER SPEK
TUINMACHINES ★ STOLWIJK

Vervangonderdelen	*Mechanisch*

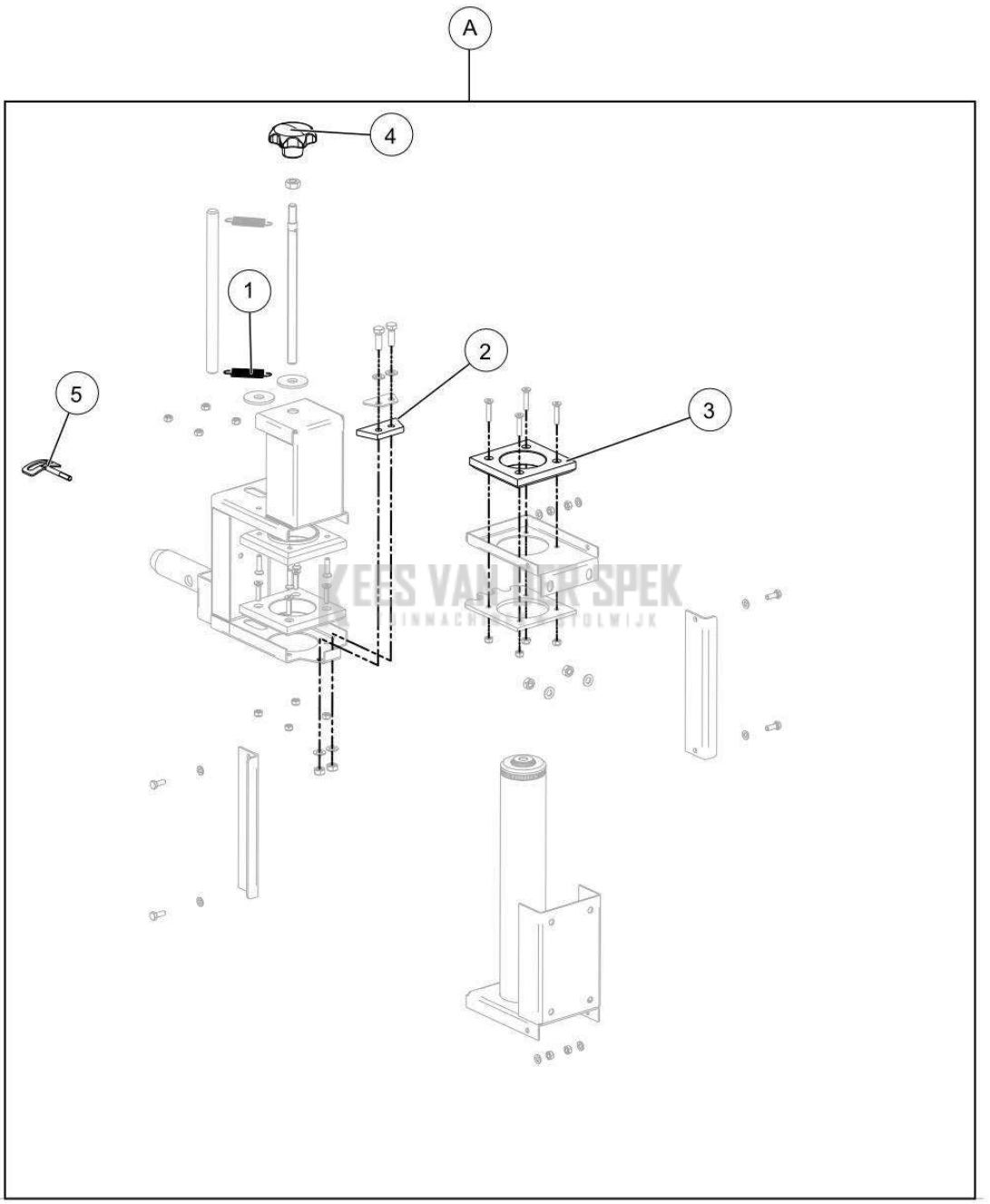

95_16_026B

57178 - CHASSIS MOTORISE / 57178 - CLEANION - 2016 / SYSTEEM HOOGTEREGELING

nr.	Artikelnumme	Beschrijving	Hoe	Opmerkingen
1	132608		1	
2	132609		1	
3	132610		1	
4	133299		1	
5	133298		1	
A	132607		1	

KEES VAN DER SPEK
TUINMACHINES ★ STOLWIJK

Vervangonderdelen	*Mechanisch*

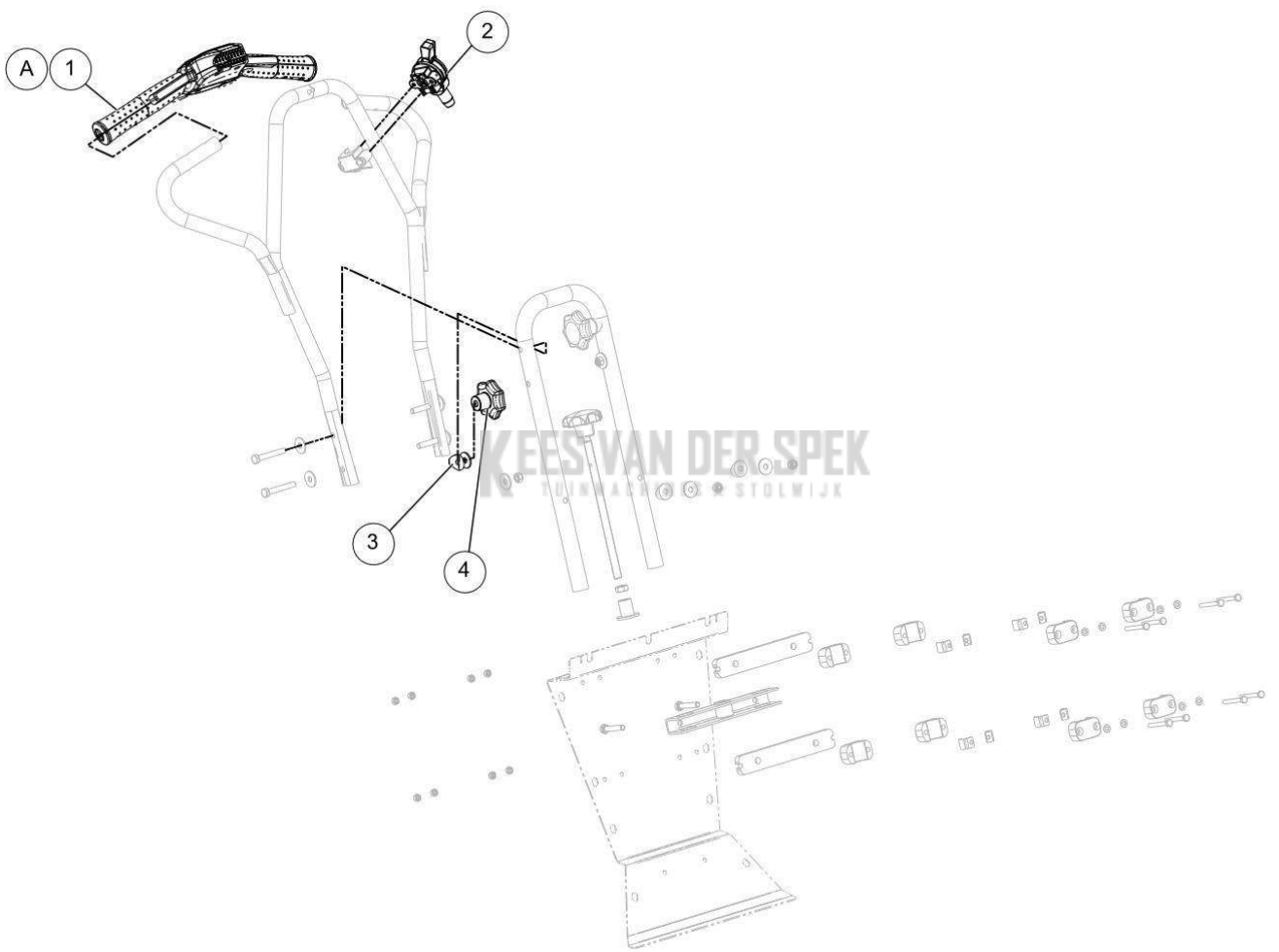

57178 - CHASSIS MOTORISE / 57178 - CLEANION - 2016 / STUURSTANG

nr.	Artikelnumme	Beschrijving	Hoe	Opmerkingen
1	120828		1	
2	132591		1	
3	132626		1	
4	132592		1	
A	132620		1	

KEES VAN DER SPEK
TUINMACHINES ★ STOLWIJK

Vervangonderdelen	*Mechanisch*

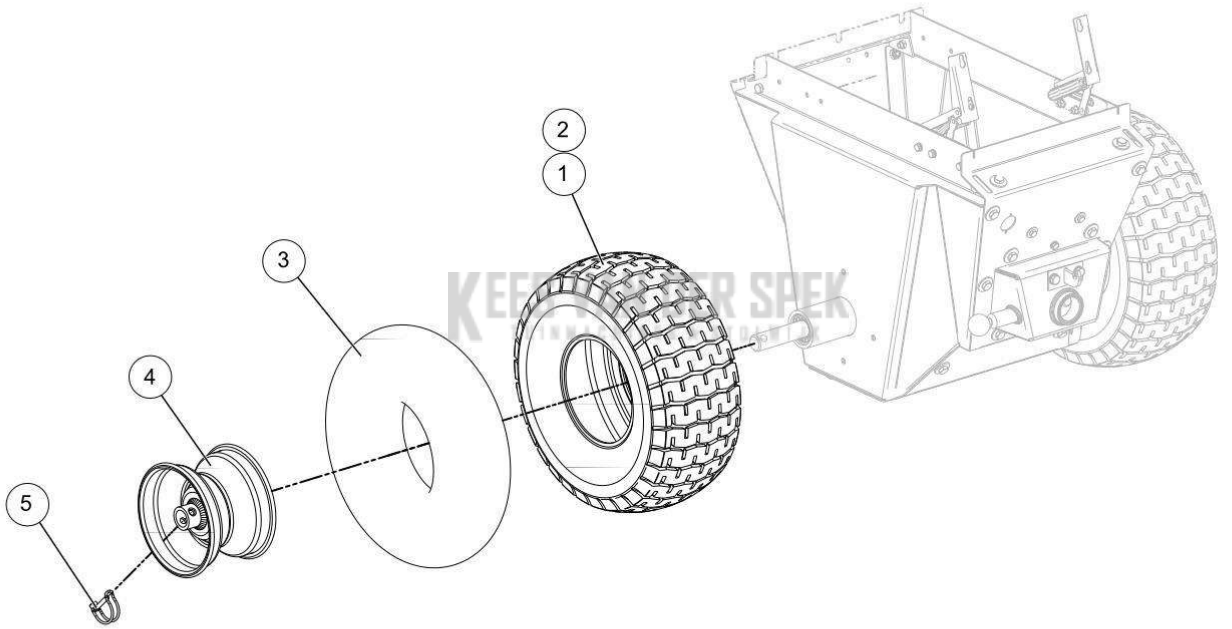

95_16_028A

nr.	Artikelnumme	Beschrijving	Hoe	Opmerkingen
1	132601		2	
2	132602		2	
3	132603		2	
4	132604		2	
5	132605		2	
6	157610		1	

KEES VAN DER SPEK
TUINMACHINES ★ STOLWIJK

Vervangonderdelen	*Mechanisch*

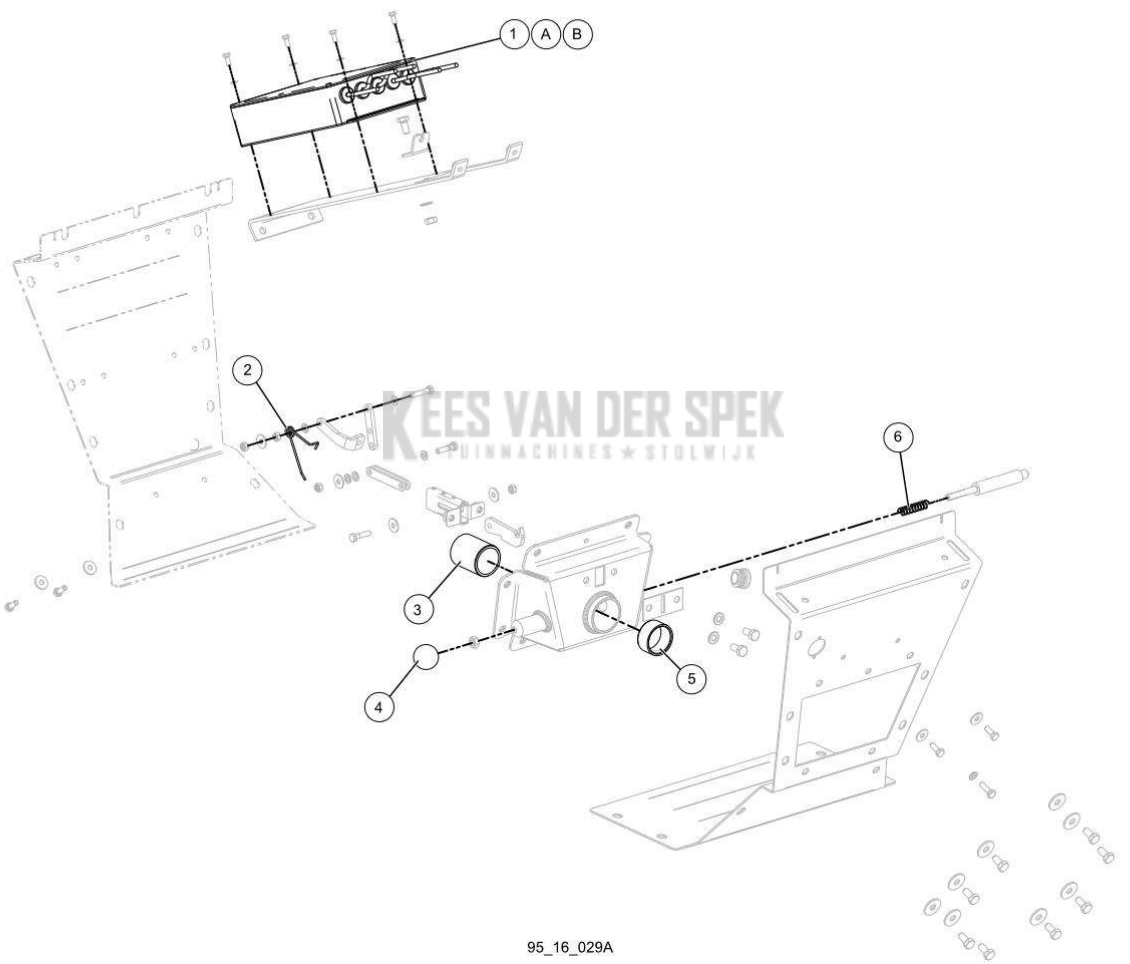

KEES VAN DER SPEK TUINMACHINES ★ STOLWIJK

57178 - CHASSIS MOTORISE / 57178 - CLEANION - 2016 / HULPSTUKKEN CARTER

nr.	Artikelnumme	Beschrijving	Hoe	Opmerkingen
1	120829		1	
2	132614		1	
3	132599		1	
4	132597		1	
5	132598		1	
6	132600		1	
A	132621		1	
B	132622		1	

KEES VAN DER SPEK
TUINMACHINES ★ STOLWIJK