PELLENC

Catalogus van vervangonderdelen

56201 - HELION TELESCOPIC 150/200

56201 - HELION TELESCOPIC 150/200 - 2016

Bouwjaar Q

PELLENC

84122 Pertuis

Tel: +33 (0)490 094 700
Fax: +33 (0)490 096 409

Email: hotline.pellenc-catalog@pellenc.com
Website www.pellenc.com

56201 - HELION TELESCOPIC 150/200 / 56201 - HELION TELESCOPIC 150/200 - 2016 / ACHTERSTE HANDGREEP

Vervangonderdelen	*Mechanisch*

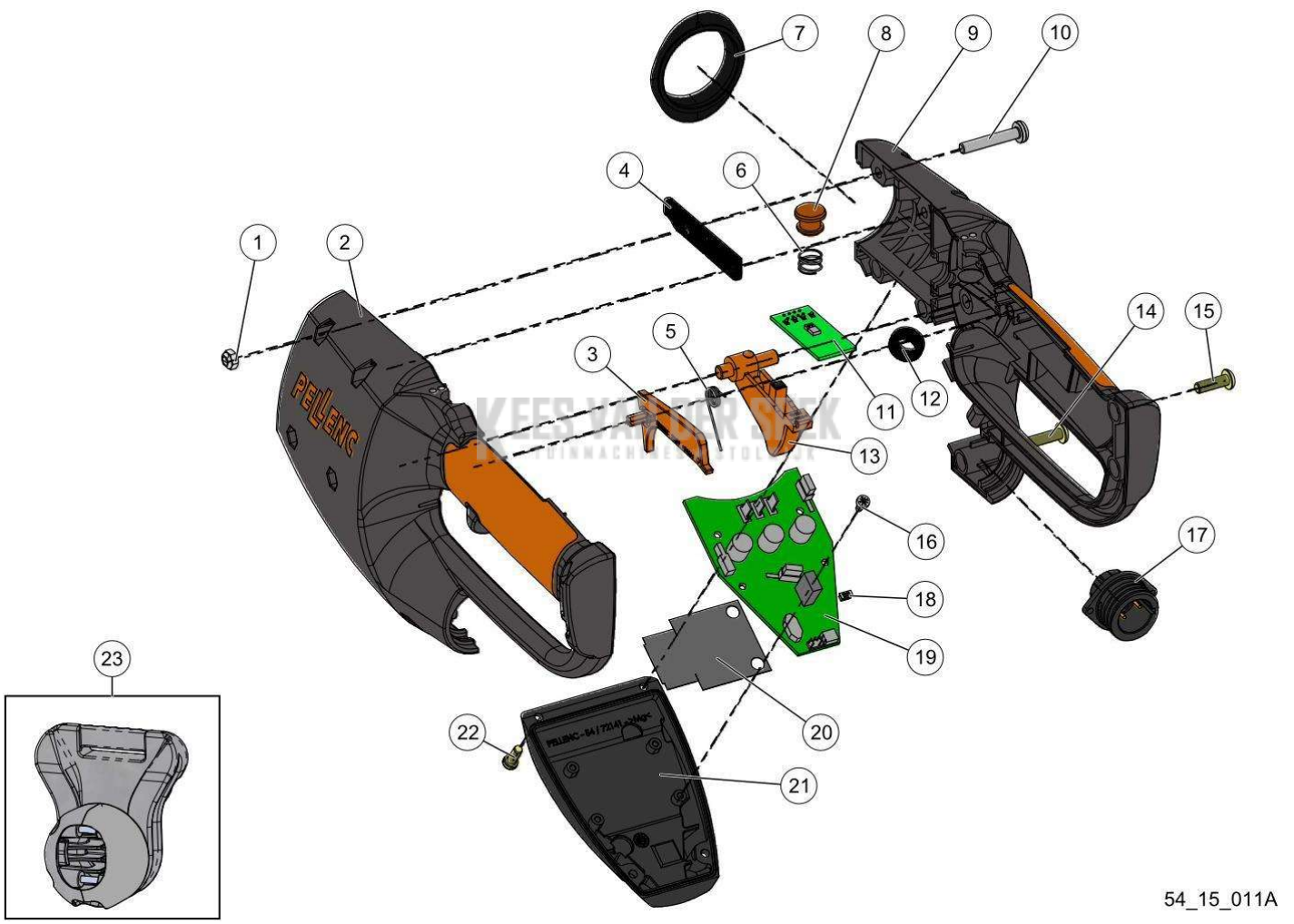

56201 - HELION TELESCOPIC 150/200 / 56201 - HELION TELESCOPIC 150/200 - 2016 / ACHTERSTE HANDGREEP

nr.	Artikelnumme	Beschrijving	Hoe	Opmerkingen
1	73693		7	KIT A
2	72139		1	
3	72699		1	
4	72345		1	
5	71316		1	
6	71315		1	
7	72346		1	
8	74964		1	
9	72140		1	KIT B
10	71314		4	
11	72043		1	
12	78173		1	
13	74933		1	
14	73851		1	
15	73850		2	
16	73844		4	
17	75508		1	
17	40197		1	
18	73636		1	
19	71969		1	
20	87273		1	
21	74934		1	
22	73848		4	
23	74668		1	
24	64635		1	
A	76107		1	KIT C
B	76108		1	KIT C
C	72348		1	

KEES VAN DER SPEK
TUINMACHINES ★ STOLWIJK

Vervangonderdelen	*Mechanisch*

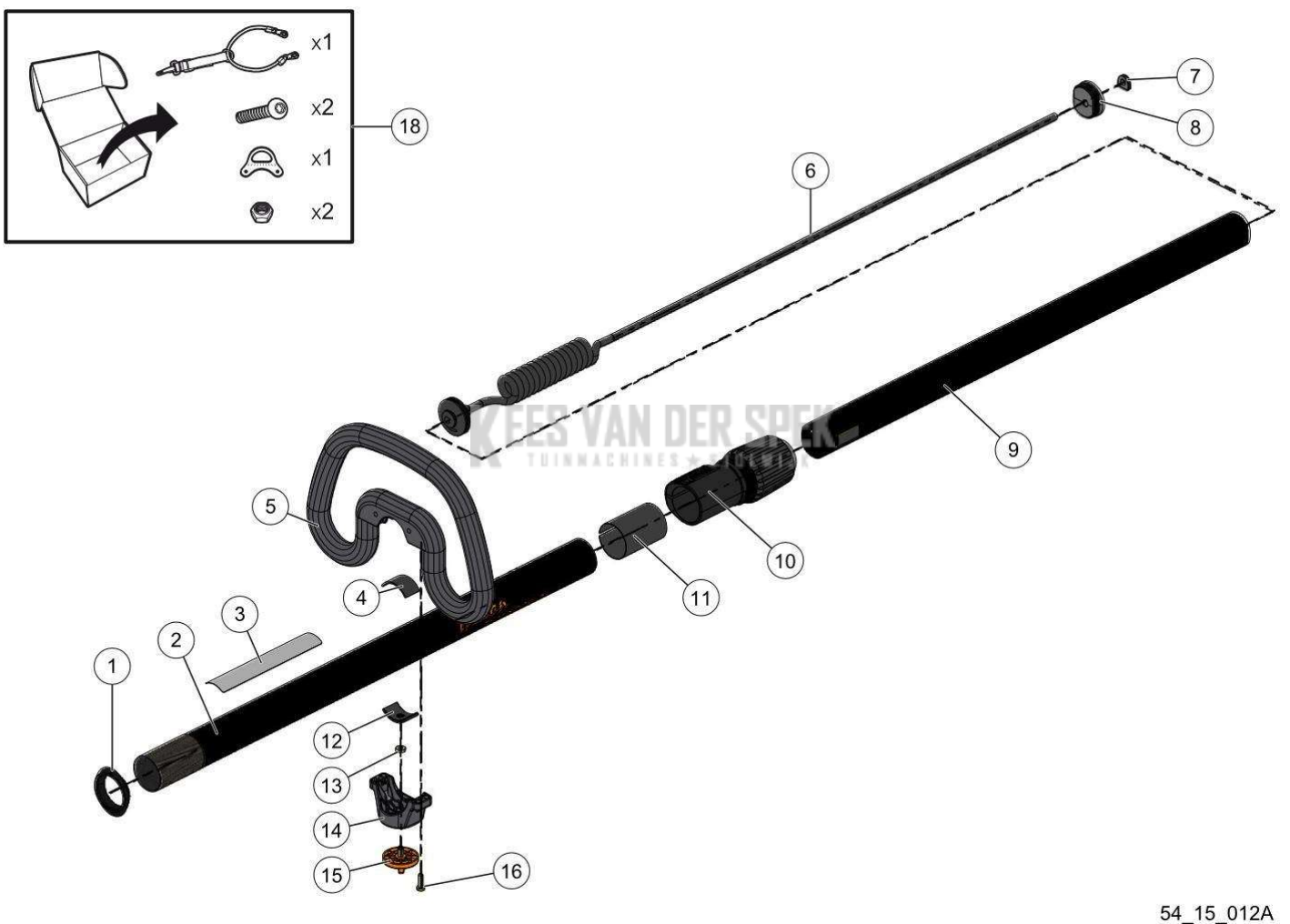

KEES VAN DER SPEK TUINMACHINES

56201 - HELION TELESCOPIC 150/200 / 56201 - HELION TELESCOPIC 150/200 - 2016 / TELESCOOPSTEEL + VOORSTE HANDGREEP

nr.	Artikelnumme	Beschrijving	Hoe	Opmerkingen
1	72346		1	
2	85257		1	KIT D
3	74938		1	KIT B
4	74033		1	KIT A
5	73197		1	KIT A
6	72776		1	
7	73195		1	
8	73196		1	
9	66345		1	KIT B
10	100011		1	KIT D
11	77438		1	
12	84368		1	KIT C
13	09438		1	KIT C
14	79086		1	
15	79107		1	KIT C
16	73842		2	KIT A
18	79297		1	
A	73861		1	
B	76113		1	
C	79109		1	KIT A
D	85258		1	KIT B

KEES VAN DER SPEK
TUINMACHINES ★ STOLWIJK

Vervangonderdelen	*Mechanisch*

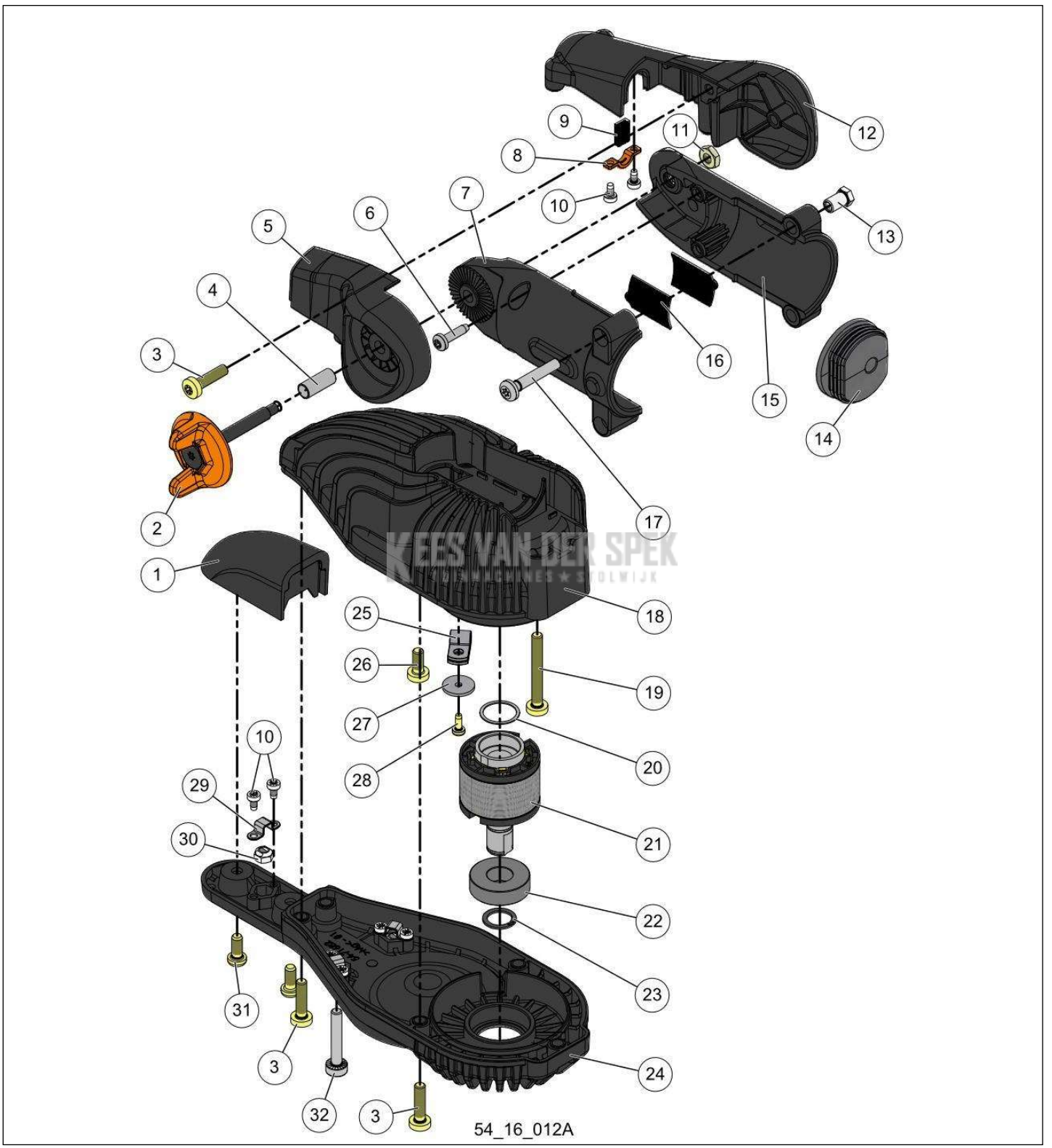

56201 - HELION TELESCOPIC 150/200 / 56201 - HELION TELESCOPIC 150/200 - 2016 / BOVENSTE DEEL

nr.	Artikelnumme	Beschrijving	Hoe	Opmerkingen
1	71685		1	
2	129280		1	
3	73853		6	KIT A
4	65058		1	KIT B
5	73194		1	KIT A
6	65012		2	KIT B
7	65044		1	
8	72698		1	
9	79085		1	
10	71166		8	KIT D
11	09438		1	KIT B
12	76106		1	KIT A
13	39888		2	KIT B
14	73196		1	
15	65043		1	
16	74953		2	
17	71314		2	KIT B
18	73865		1	
19	73847		2	
20	64370		1	
21	84739		1	KIT C
22	74673		1	
23	74839		1	
24	71682		1	KIT D
25	74894		1	
26	73845		2	
27	73867		1	
28	73844		1	
29	79105		3	KIT D
30	73693		3	KIT D
31	73849		2	
32	84720		3	
A	74968		1	
B	76105		1	
C	84740		1	
D	73869		1	

KEES VAN DER SPEK TUINMACHINES STORM B.V.

Vervangonderdelen	*Mechanisch*

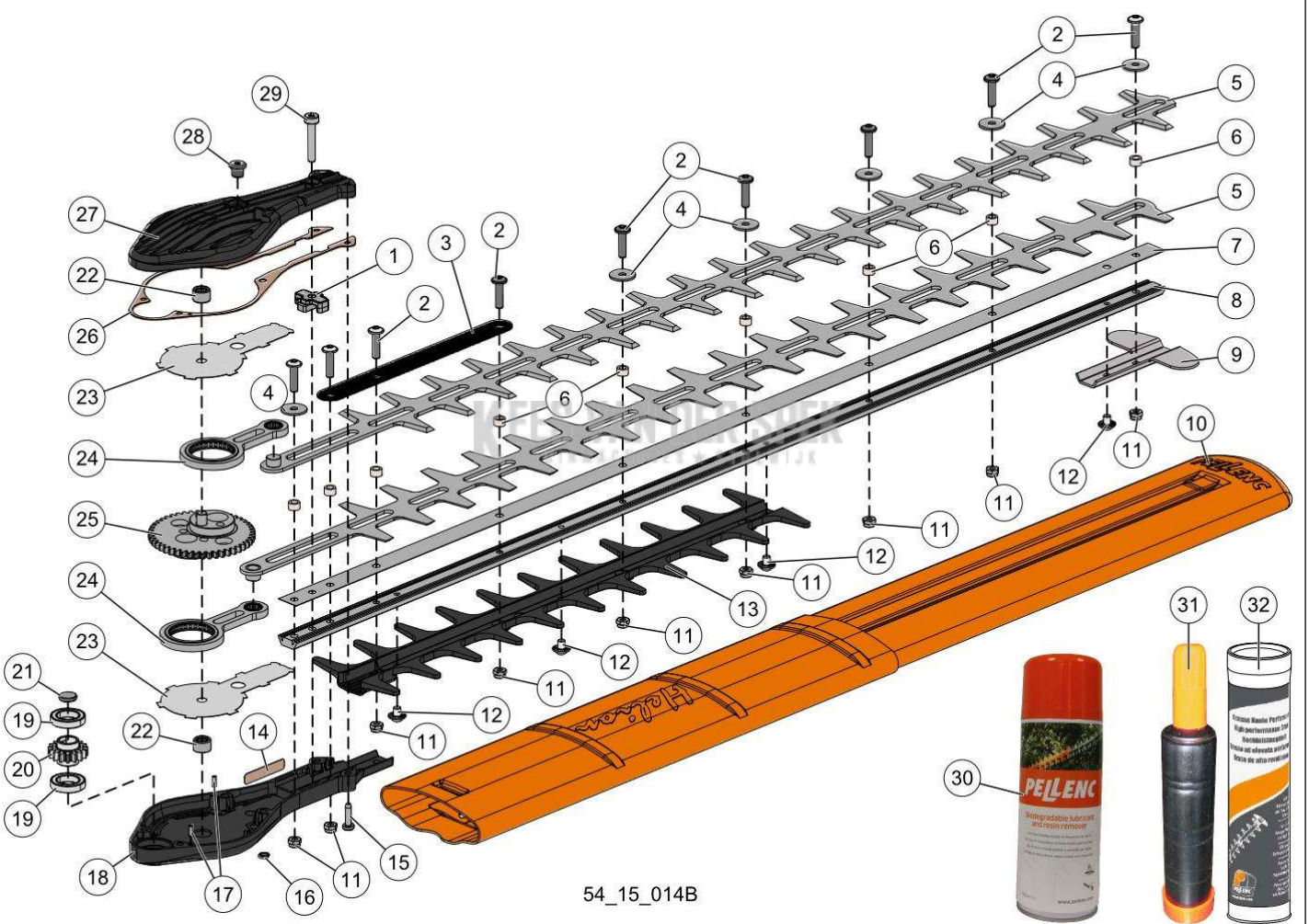

56201 - HELION TELESCOPIC 150/200 / 56201 - HELION TELESCOPIC 150/200 - 2016 / SSCHAARBLAD 75 + REDUCTOR R3

nr.	Artikelnumme	Beschrijving	Hoe	Opmerkingen
1	117525		1	
2	71311		9	KIT C
3	117526		1	
4	117528		6	KIT C
5	117537		2	
6	117527		9	KIT C
7	117543		1	
8	117540		1	
9	117524		1	
10	117563		1	
11	117529		9	
12	117530		4	
13	117523		1	KIT D
14	74396		1	
15	65012		4	
16	77897		3	
17	64243		2	KIT D
18	71274		1	KIT D
19	71309		2	KIT A
20	71294		1	KIT A
21	71298		1	KIT A
22	71310		2	KIT D, E
23	71297		2	
24	71296		2	
25	71295		1	KIT B
26	71306		1	
27	71275		1	KIT E
28	71307		1	KIT E
29	84720		3	
30	121633		1	
31	68518		1	
32	115174		1	
A	83683		1	KIT B
B	83684		1	
C	120445		1	
D	139407		1	
E	83663		1	

KEES VAN DER SPEK TUINMACHINES STORNO

Vervangonderdelen	*Mechanisch*

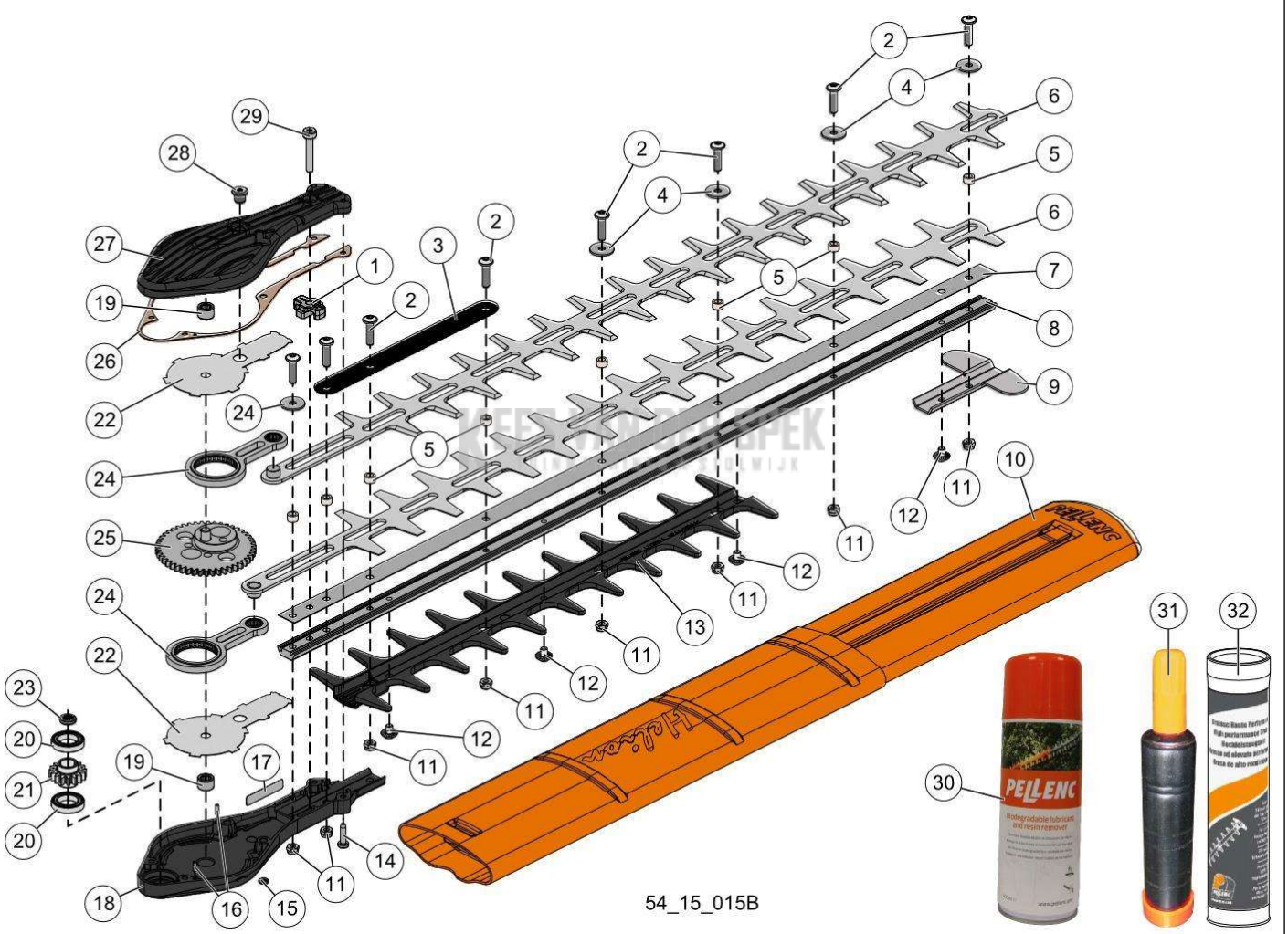

56201 - HELION TELESCOPIC 150/200 / 56201 - HELION TELESCOPIC 150/200 - 2016 / SCHAARBLAD 63 + REDUCTOR R3

nr.	Artikelnumme	Beschrijving	Hoe	Opmerkingen
1	117525		1	
2	71311		8	KIT C
3	117526		1	
4	117528		5	KIT C
5	117527		8	KIT C
6	117535		2	
7	117542		1	
8	117539		1	
9	117524		1	
10	117563		1	
11	117529		8	KIT C
12	117530		4	
13	117523		1	
14	65012		4	
15	77897		3	
16	64243		2	KIT D
17	74395		1	
18	71274		1	KIT D
19	71310		2	KIT D, E
20	71309		2	KIT A
21	71294		1	KIT A
22	71297		2	
23	71298		1	KIT A
24	71296		2	
25	71295		1	KIT B
26	71306		1	
27	71275		1	KIT E
28	71307		1	KIT E
29	84720		3	
30	121633		1	
31	68518		1	
32	115174		1	
A	83683		1	KIT B
B	83684		1	
C	120445		1	
D	139407		1	
E	83663		1	
33	117523		1	KIT D

KEES VAN DER SPEK TUINMACHINES STORM.NL

Vervangonderdelen	*Mechanisch*

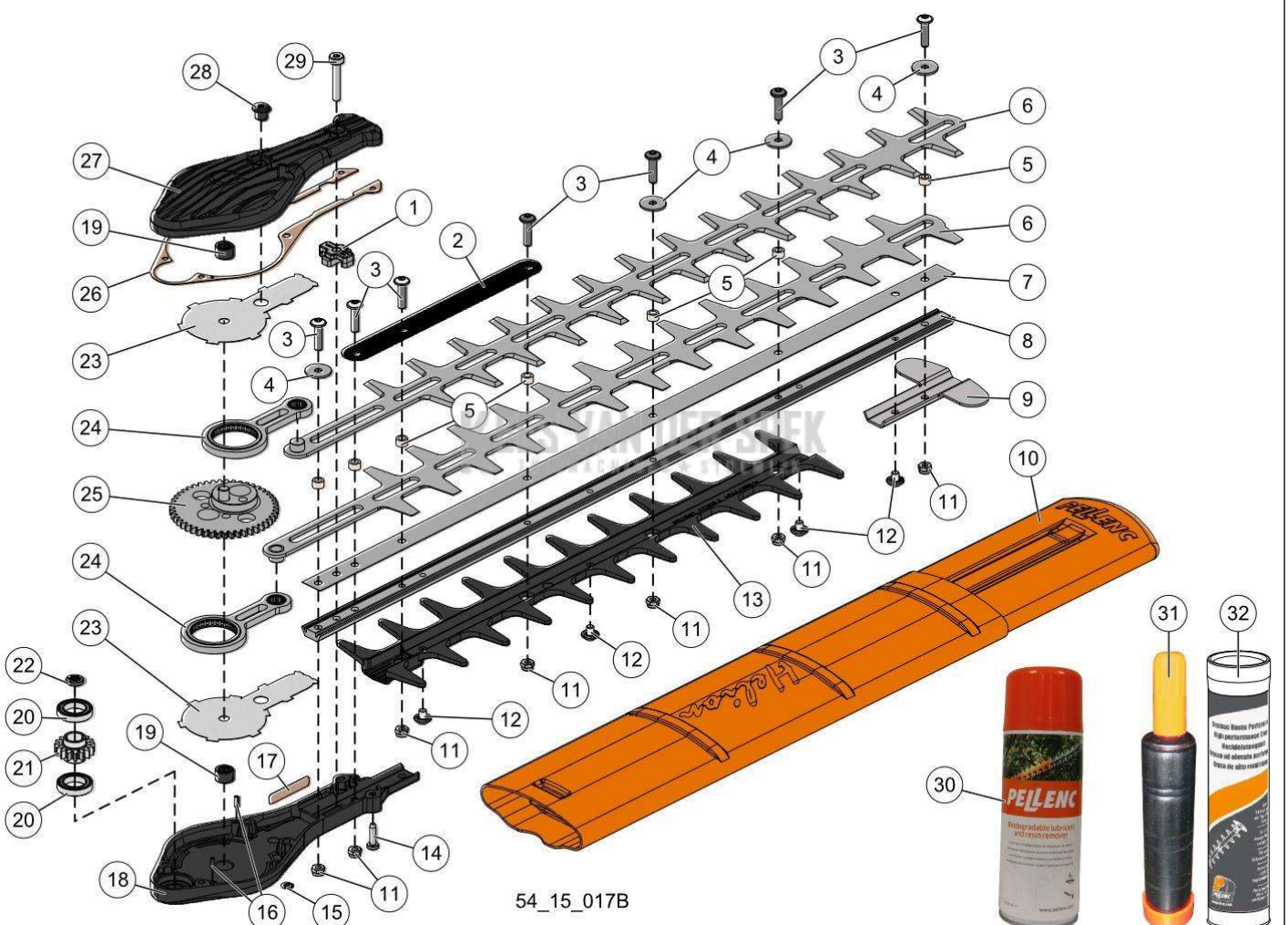

56201 - HELION TELESCOPIC 150/200 / 56201 - HELION TELESCOPIC 150/200 - 2016 / SCHAARBLAD 51 + REDUCTOR R3

nr.	Artikelnumme	Beschrijving	Hoe	Opmerkingen
1	117525		1	
2	117526		1	
3	71311		7	KIT C
4	117528		4	KIT C
5	117527		7	KIT C
6	117533		2	
7	117541		1	
8	117538		1	
9	117524		1	
10	117563		1	
11	117529		7	KIT C
12	117530		4	
13	117523		1	
14	65012		4	
15	77897		3	
16	64243		2	KIT D
17	74394		1	
18	71274		1	KIT D
19	71310		2	KIT D, E
20	71309		2	KIT A
21	71294		1	KIT A
22	71298		1	KIT A
23	71297		2	
24	71296		2	
25	71295		1	KIT B
26	71306		1	
27	71275		1	KIT E
28	71307		1	KIT E
29	84720		3	
30	121633		1	
31	68518		1	
32	115174		1	
A	83683		1	KIT B
B	83684		1	
C	120445		1	
D	139407		1	
E	83663		1	
33	117523		1	KIT D

KEES VAN DER SPEK TUINMACHINES STORNO

Vervangonderdelen	*Mechanisch*

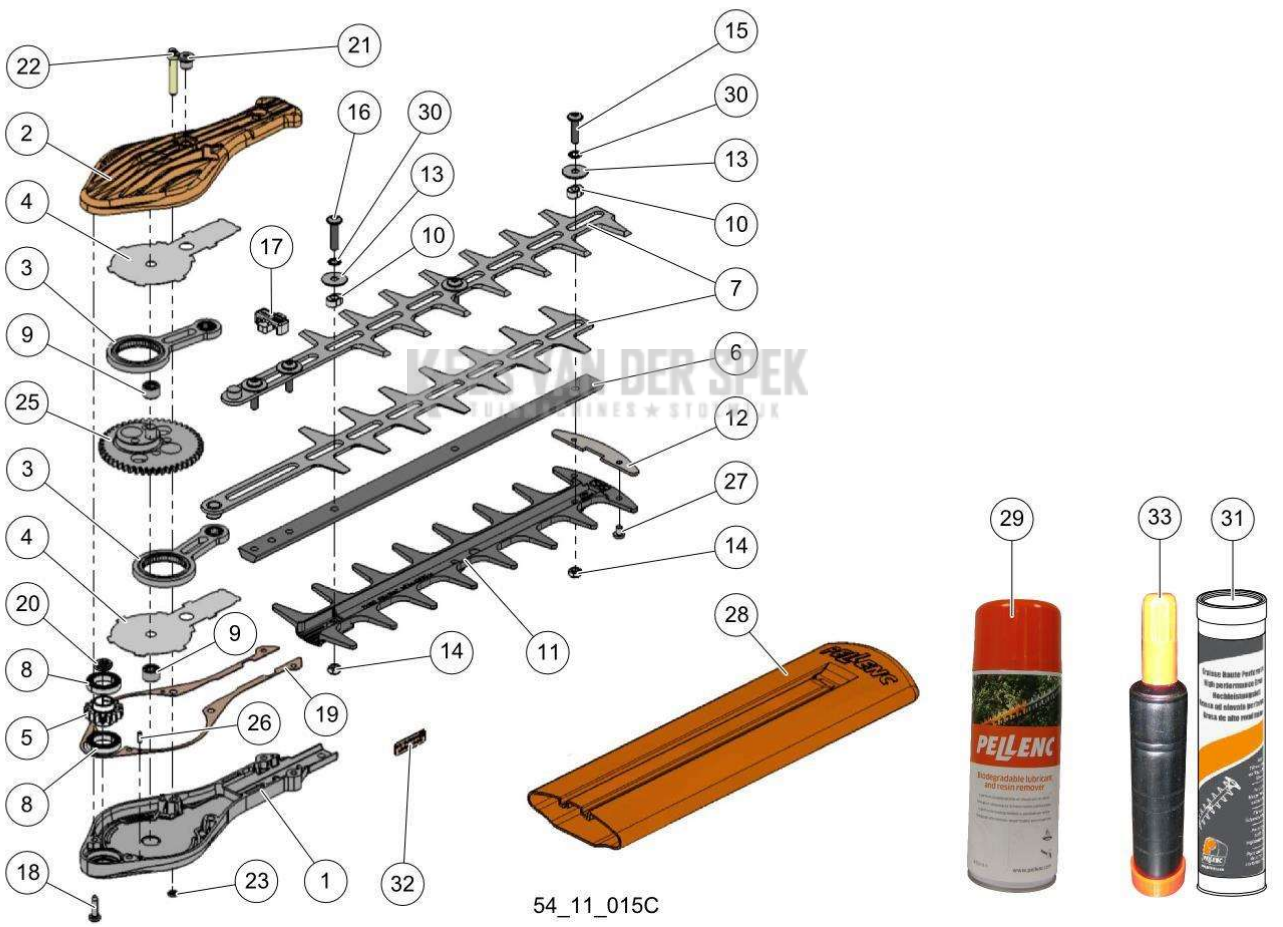

56201 - HELION TELESCOPIC 150/200 / 56201 - HELION TELESCOPIC 150/200 - 2016 / SCHAARBLAD 27 + REDUCTOR R3

nr.	Artikelnumme	Beschrijving	Hoe	Opmerkingen
1	71274		1	KIT D
2	71275		1	KIT E
3	71296		2	
4	71297		2	
5	71294		1	KIT A
6	84241		1	
7	84239		2	
8	71309		2	KIT A
9	71310		2	KIT D, E
10	71301		7	KIT C
11	84243		1	
12	71324		1	
13	117528		7	KIT C
14	73693		7	KIT C
15	71311		6	KIT C
16	73695		1	KIT C
17	71305		1	
18	65012		4	
19	71306		1	
20	71298		1	KIT A
21	71307		1	KIT E
22	84720		3	
23	09418		3	
24	02383		3	
25	71295		1	KIT B
26	64243		2	KIT D
27	71329		2	
28	84244		1	
29	121633		1	
30	52256		9	KIT C
31	115174		1	
32	84245		1	
33	68518		1	
34	117523		1	KIT D
A	83683		1	
B	83684		1	
C	75905		1	
D	139407		1	
E	83663		1	

KEES VAN DER SPEK TUINMACHINES STORM.NL

Vervangonderdelen	*Mechanisch*

KEES VAN DER SPEK MACHINES ★ STOLWIJK

56201 - HELION TELESCOPIC 150/200 / 56201 - HELION TELESCOPIC 150/200 - 2016 / ACCESSOIRES

nr.	Artikelnumme	Beschrijving	Hoe	Opmerkingen
1	74338		1	
2	02409		1	
3	79297		1	
4	115174		1	+68518
5	74668		1	
6	86669		1	
7	121633		1	
8	100994		1	
8	63453		1	
9	114654		1	
10	68518		1	

KEES VAN DER SPEK
TUINMACHINES ★ STOLWIJK

Vervangonderdelen	*Gereedschap & vetten*

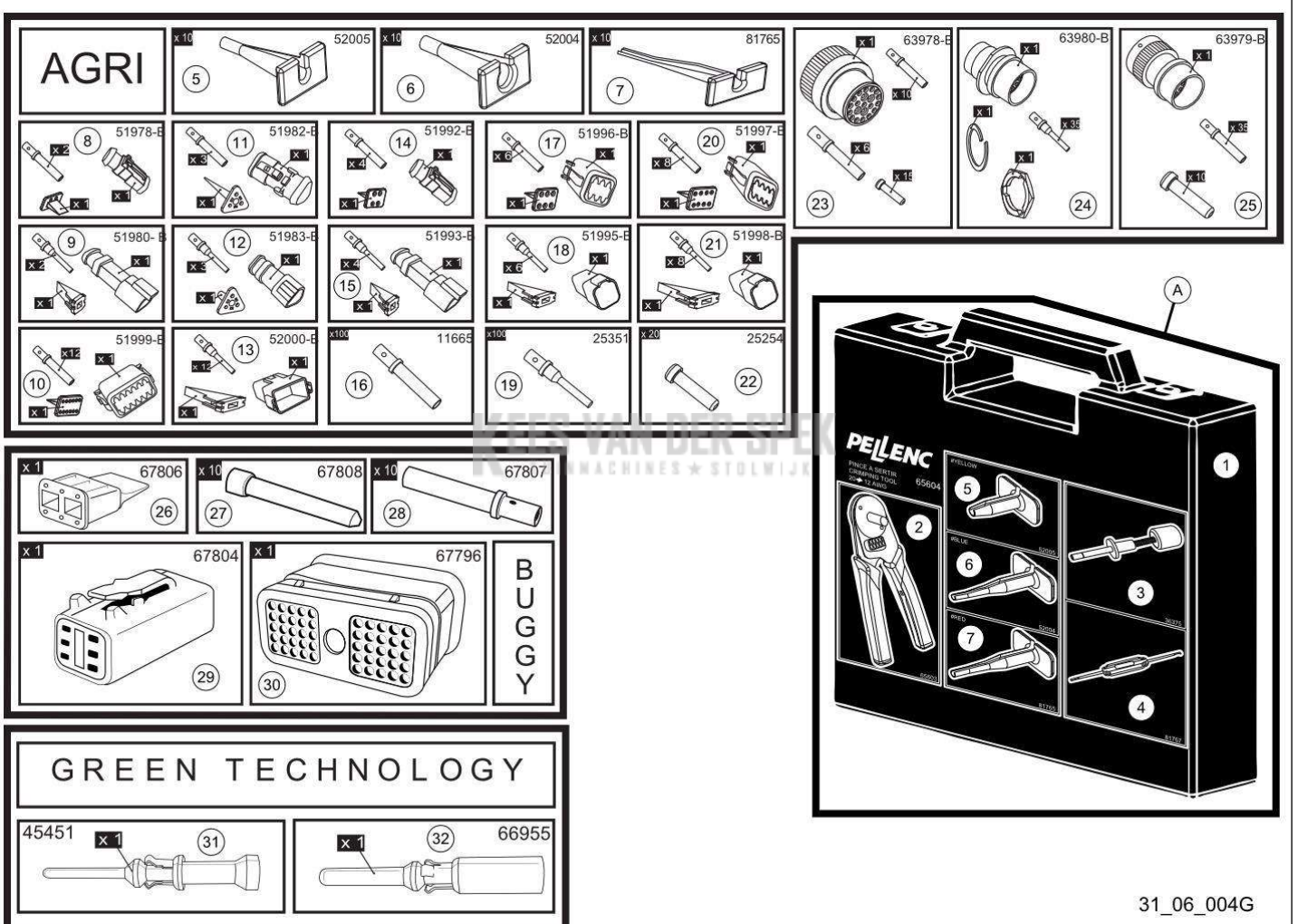

56201 - HELION TELESCOPIC 150/200 / 56201 - HELION TELESCOPIC 150/200 - 2016 / SERVICEKOFFER ELECTR. TANG DEUTSCH POSITRONIC - 1

nr.	Artikelnumme	Beschrijving	Hoe	Opmerkingen
1	65602		1	KIT A
2	65603		1	KIT A
3	36375		1	KIT A
4	81767		1	KIT A
5	52005		1	KIT A
6	52004		2	KIT A
7	81765		2	KIT A
8	51978		1	
9	51980		1	
10	51999		1	
11	51982		1	
12	51983		1	
13	52000		1	
14	51992		1	
15	51993		1	
16	11665		100	
17	51996		1	
18	51995		1	
19	25351		1	
20	51997		1	
21	51998		1	
22	25254		20	
23	63978		1	
24	63980		1	
25	63979		1	
26	67806		1	
27	67808		10	
28	67807		10	
29	67804		1	
30	67796		1	
31	45451		1	
32	66955		1	
A	65604		1	

KEES VAN DER SPEK TUINMACHINES STORM BV

Vervangonderdelen	*Gereedschap & vetten*

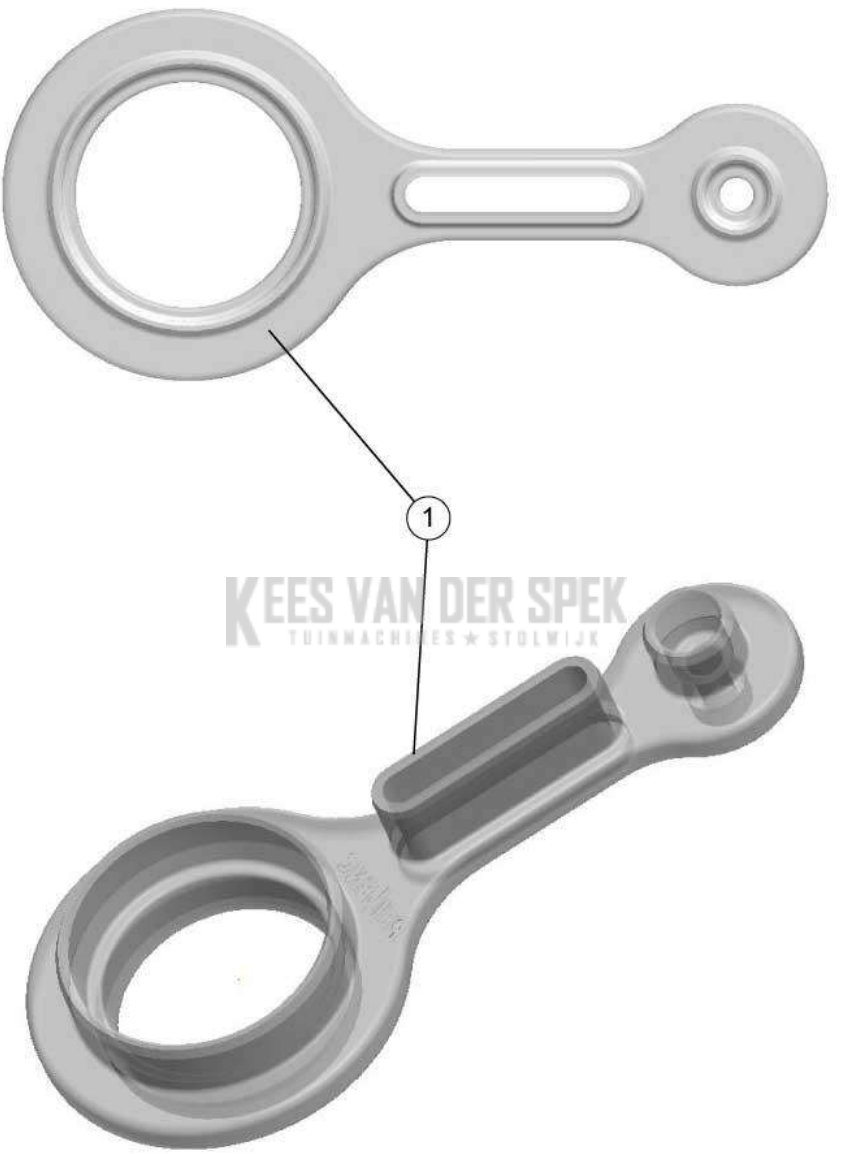

KEES VAN DER SPEK
TUINMACHINES ★ STOLWIJK

31_11_001A

54

56201 - HELION TELESCOPIC 150/200 / 56201 - HELION TELESCOPIC 150/200 - 2016 / GEREEDSCHAP DEMONTAGE TUIMELSTANG HELION

nr.	Artikelnumme	Beschrijving	Hoe	Opmerkingen
1	84535		1	

KEES VAN DER SPEK
TUINMACHINES ★ STOLWIJK

Vervangonderdelen	*Gereedschap & vetten*

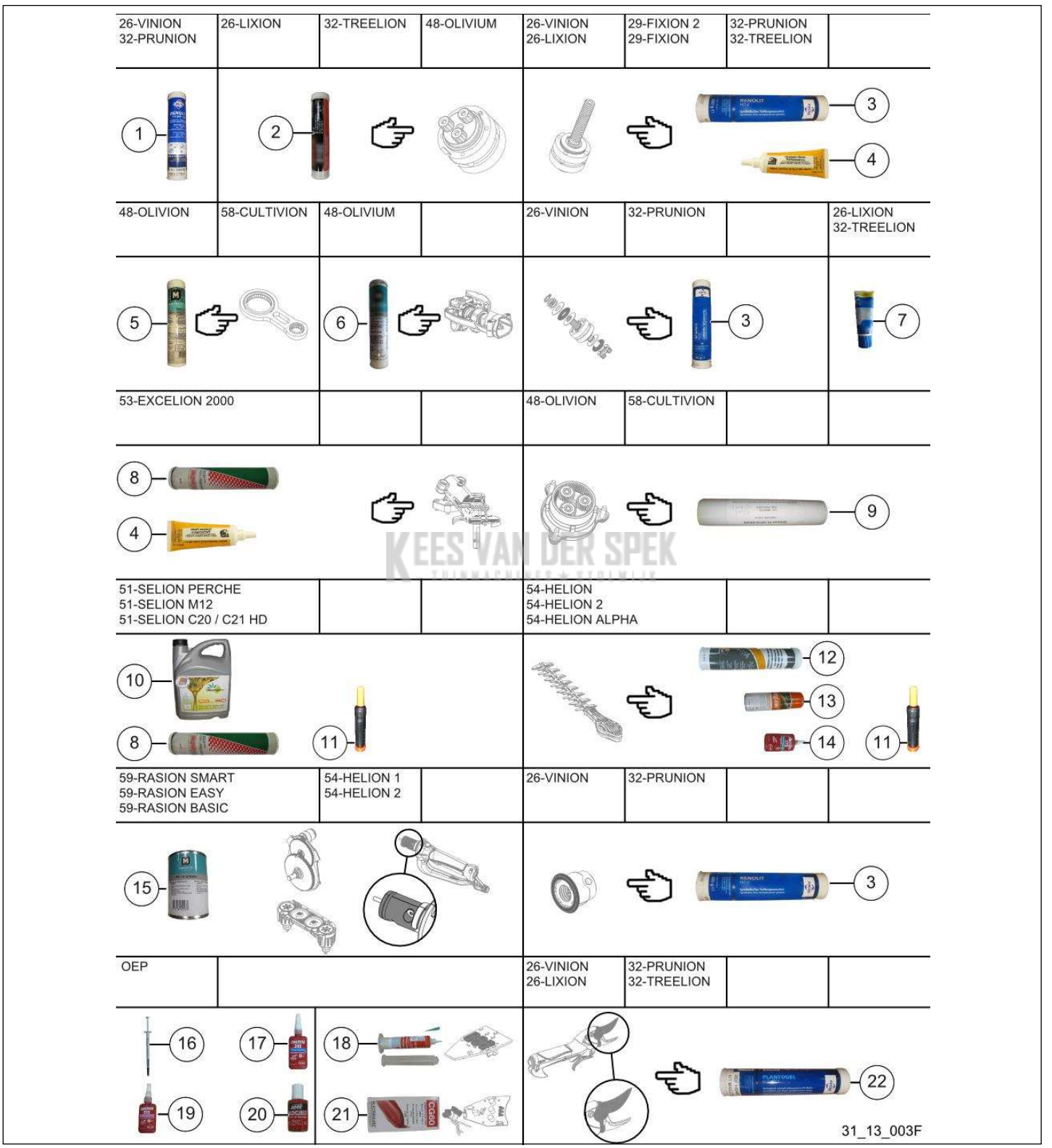

56201 - HELION TELESCOPIC 150/200 / 56201 - HELION TELESCOPIC 150/200 - 2016 / VETTEN OEP - 1

nr.	Artikelnumme	Beschrijving	Hoe	Opmerkingen
1	149789		1	REDUCTEUR SECATEURS / OLIVIUM*
2	84401		1	REDUCTEUR SECATEURS / OLIVIUM*
3	140484		1	VIS A BILLES / ECROU A BILLES*
4	35749		1	VIS A BILLES / TETE DE COUPE / RENVOI D'ANGLE*
5	85125		1	REDUCTEUR BIELLE OLIVION / CULTIVION*
6	52549		1	TETE OLIVIUM*
7	02168		1	ROULEMENTS A AIGUILLES*
8	02170		1	TETE DE COUPE*
9	80326		1	BIELLE OLIVION / CULTIVION*
10	116688		1	
11	68518		1	
12	115174		1	
13	121633		1	
14	36649		1	
15	121596		1	
16	146528		1	
17	01223		1	
18	64635		1	CARTES ELECTRONIQUES*
19	05944		1	
20	02167		1	
21	111539		1	CONTACTS ELECTRIQUES*
22	140486		1	ROULEMENTS A AIGUILLES*

KEES VAN DER SPEK TUINMACHINES

Vervangonderdelen	*Gereedschap & vetten*

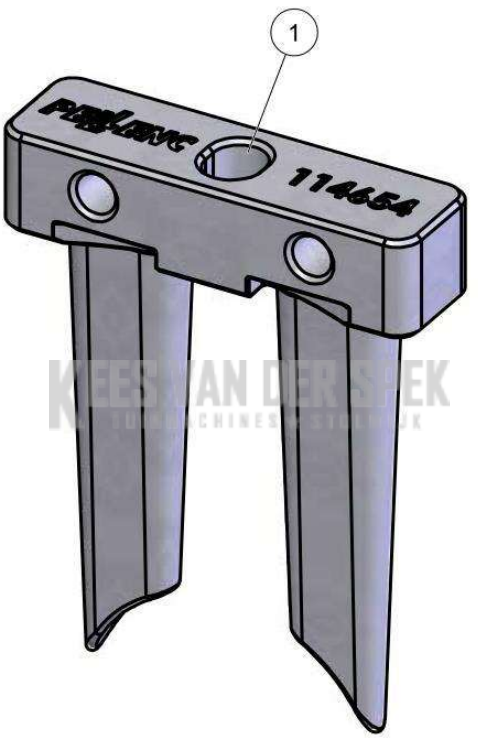

31_14_001A

54

56201 - HELION TELESCOPIC 150/200 / 56201 - HELION TELESCOPIC 150/200 - 2016 / GEREEDSCHAP - ACHTERSTE HANDGREEP - HELION

nr.	Artikelnumme	Beschrijving	Hoe	Opmerkingen
1	114654		1	

KEES VAN DER SPEK
TUINMACHINES ★ STOLWIJK