PELLENC

DUT

Vertaling van de oorspronkelijke gebruiksaanwijzing

GEBRUIKERSGIDS

Excelion 2000 Professional

KEES VAN DER SPEK
TUINMACHINES ★ STOLWIJK

Ontginningsmaaier

INHOUD:

- Een bosmaaier met beveiligingsstukken
- Een afstelsleutel
- Een tuigje
- Een gebruikershandleiding

LEES DE GEBRUIKERSHANDLEIDING AANDACHTIG DOOR ALVORENS HET APPARAAT TE GEBRUIKEN

53_107869_G - 02/2018

KEES VAN DER SPEK
TUINMACHINES ★ STOLWIJK

Inhoudsopgave

VEILIGHEIDSINSTRUCTIES 4
ALGEMENE VEILIGHEIDSWAARSCHUWINGEN VOOR HET INSTRUMENT. 5
VEILIGHEIDSVOORSCHRIFTEN VOOR DE EXCELION BOSMAAIER/GRASMAAIER 6
VEILIGHEIDSMAATREGELEN BIJ GEBRUIK VAN DE LADER EN DE ACCU 7
VEILIGHEIDSUITRUSTING 8
VEILIGHEIDSSIGNALEN 8

BESCHRIJVING EN TECHNISCHE GEGEVENS 9
TECHNISCHE GEGEVENS 10

INBEDRIJFSTELLING VAN DE MACHINE 11
MONTAGE/DEMONTAGE VAN DE HANDGREEP. 11
MONTAGE/DEMONTAGE VAN HET STANDAARD VEILIGHEIDSCARTER 11*
MONTAGE/DEMONTAGE VAN HET VEILIGHEIDSCARTER VOOR HET HAKSELMES 12
MONTAGE/DEMONTAGE VAN HET VEILIGHEIDSCARTER VOOR DE ZAAG MET ZACHTE TANDEN 12
AFSTELLING VAN DE WERKSTAND 13
AFSTELLEN VAN DE POSITIE VAN DE HANDGREEP 13
PLAATSEN EN REGELEN VAN DE LENGTE VAN HET HARNAS,. 14
HET HARNAS (MET HET APPARAAT MEEGELEVERD 14
HET IN EVENWICHT BRENGEN VAN DE MACHINE 15

GEBRUIK 15
AUTONOMIE ACCU EN WERKEFFICIENTIE 17
KOP ROLL CUT 19
KOP TAP CUT 21
KIT UNIVERSEEL KEGELWIELDRIJFWERK + TAPCUT 2 23
MAAIKOP MULTI-CUT 25
KOP BLADE CUT 27
KOP CITY CUT 28
DE VERSCHILLENDE WERKTECHNIEKEN 29

ONDERHOUD 31
SMEREN VAN DE ANTITERUGSLAGKOP 32
REFERENTIES VAN DE WISSELSTUKKEN EN DE VERBRUIKSGOEDEREN 32

STORINGEN 38

GARANTIE EN KLANTENDIENST VAN PELLENC S.A. 41

'CE'-CONFORMITEITSVERKLARING 42

KEES VAN DER SPEK
MACHINES + STAMMEN

VEILIGHEIDSINSTRUCTIES

BEWAAR DEZE INSTRUCTIES
In deze handleiding vindt u belangrijke informatie en instructies voor de werking van het volgende gereedschap: Bosmaaier/grasmaaier Excelion

Het is VAN GROOT BELANG dat u de HELE gebruikershandleiding doorneemt voordat u het apparaat gebruikt of onderhoud eraan verricht.
Wij bevelen u ten zeerste aan om de aanwijzingen en afbeeldingen van deze handleiding nauwgezet te volgen.

In deze gebruikershandleiding vindt u waarschuwingen en informatie onder de titels: **OPMERKING, WAARSCHUWING / LET OP.**

Een **OPMERKING** geeft aanvullende informatie, geeft een nadere verklaring over een punt of legt een werkwijze uitvoerig uit.

Waarschuwingen, **WAARSCHUWING** of **LET OP**, dienen om procedures aan te geven die als zij onachtzaam of onjuist worden uitgevoerd kunnen leiden tot materiële schade of lichamelijk letsel.

De waarschuwing **GARANTIE** Ⓖ geeft aan dat als bepaalde procedures of aanwijzingen niet worden gevolgd, de schade niet zal worden gedekt door de garantie en dat de reparatie op kosten van de eigenaar gedaan wordt.

Het apparaat kan ook veiligheidsvoorschriften geven die de gebruiker herinneren aan de te volgen veiligheidsprocedures. Zoek deze voorschriften op en lees ze door voordat u het gereedschap gebruikt. Vervang gedeeltelijk onleesbare of beschadigde voorschriften op het apparaat onmiddellijk.

Raadpleeg de rubriek «VEILIGHEIDSSIGNALEN» voor een schema waarop de plaatsen van de veiligheidssignalen op het gereedschap worden aangegeven.

Geen enkel gedeelte van deze handleiding mag worden verveelvoudigd zonder de schriftelijke toestemming van de firma PELLENC. Illustraties in deze handleiding worden uitsluitend ter informatie verstrekt en kunnen in geen geval als bindend worden beschouwd. De firma PELLENC behoudt zich het recht voor de kenmerken van zijn producten naar eigen goeddunken op ieder moment te wijzigen of verbeteren zonder voorafgaande kennisgeving aan klanten die reeds in bezit zijn van een soortgelijk model. Deze handleiding maakt volledig deel uit van het gereedschap en moet in geval van verkoop worden meeverkocht.

KEES VAN DER SPEK
TUINMACHINES ★ STOLWIJK

VEILIGHEIDSINSTRUCTIES

BEWAAR DEZE INSTRUCTIES

ALGEMENE VEILIGHEIDSWAARSCHUWINGEN VOOR HET INSTRUMENT

WAARSCHUWING Lees alle veiligheidswaarschuwingen en alle instructies.
Bewaar alle waarschuwingen en alle instructies zodat u ze later opnieuw kunt raadplegen.

Dit apparaat is niet voorzien om gebruikt te worden door personen (inclusief kinderen) waarvan de fysieke, sensoriële of mentale mentaliteiten beperkt zijn of door personen die niet over ervaring of kennis beschikken, behalve indien ze onder controle staan van of vooraf instructies gekregen hebben van een persoon die instaat voor hun veiligheid.

- De Excelion bosmaaier is professioneel gereedschap dat uitsluitend voor het onderhoud van groene zones (gras, dichte struiken, kreupelhout, bramen en kleine struiken) mag worden gebruikt.
- De firma PELLENC kan niet aansprakelijk worden gesteld voor schade die is veroorzaakt door onjuist of oneigenlijk gebruik.
- De firma PELLENC kan evenmin aansprakelijk worden gesteld voor schade die voortvloeit uit het gebruik van niet-originele onderdelen of accessoires.

Veiligheid van de werkzone

a. Houd de werkzone schoon en zorg voor voldoende verlichting.
b. Gebruik het elektrisch gereedschap niet in een explosieve omgeving, bijv. in aanwezigheid van ontvlambare vloeistoffen, gassen of stoffen.
c. Houd kinderen en andere personen uit de buurt tijdens het gebruik van het gereedschap.

Elektrische veiligheid

a. De aansluitingen van het elektrische toestel dienen aangepast te zijn aan de sokkel. Wijzig de aansluiting op geen enkele wijze. Gebruik geen adapters met gereedschappen met massa-aansluiting.
b. Vermijd elk contact van het lichaam met oppervlaktes verbonden met de grond zoals à buizen , radiatoren, fornuizen of diepvriezers.
c. Stel de instrumenten niet bloot aan regen of vochtige omstandigheden.
d. Gebruik het snoer niet op een verkeerde manier. Gebruik het snoer nooit om het gereedschap te dragen, te trekken of uit te schakelen. Houd het snoer uit de buurt van warmtebronnen, smeermiddelen, scherpe randen of bewegende onderdelen.
e. Bij gebruik van het toestel buiten, gebruik dan een verlengsnoer geschikt voor buitengebruik.
f. Indien het gebruik van het gereedschap in een vochtige omgeving niet te vermijden is, gebruik dan een voeding met een RCD-schakelaar.

Veiligheid van personen

a. Blijf aandachtig, kijk naar wat u doet en gebruik het gereedschap zoals het hoort. Gebruik het gereedschap niet als u moe bent of onder invloed van drugs, alcohol of geneesmiddelen.
b. Gebruik een veiligheidsvoorziening. Draag steeds een oogbescherming
c. Zorg ervoor dat het gereedschap niet ongewenst opstart. Controleer of de schakelaar op ‘0’ staat voordat u het gereedschap op de stroombron en/of het accublok aansluit, opraapt of vervoert.
d. Trek alle afregelsleutels af vooraleer het gereedschap in werking te zetten.
e. Ga niet overhaast te werk. Zorg ervoor dat u steeds stevig en in evenwicht op de grond staat.
f. Draag geschikte kledij. Draag geen ruim zittende kleding of juwelen.
g. Houd uw haren, kleding en handschoenen op afstand van bewegende onderdelen.
h. Indien er voorzieningen zijn geleverd voor de aansluiting van toestellen voor het verwijderen en recycleren van stoffen, verzeker u ervan dat ze correct zijn aangesloten en dat ze correct worden gebruikt .

KEES VAN DER SPEK

VEILIGHEIDSINSTRUCTIES

Gebruik en onderhoud van het gereedschap

a. Forceer het gereedschap niet. Gebruik het juiste gereedschap voor uw toepassing.
b. Het gereedschap niet gebruiken als de schakelaar niet meer in de stopstand gezet kan worden of niet meer werkt.
c. Haal de stekker uit het stopcontact en/of het batterijpakket uit het apparaat voordat u het gaat afstellen, accessoires vervangt of het apparaat opbergt.
d. Gereedschap na gebruik buiten het bereik van kinderen houden en het apparaat niet laten gebruiken door personen die het niet kennen of niet op de hoogte zijn van deze gebruiksinstructies.
e. Voer onderhoud uit aan het gereedschap. Controleer of de bewegende onderdelen niet verkeerd uitgelijnd of geblokkeerd zijn, er geen onderdelen gebroken zijn of dat er een andere omstandigheid is die de werking van het gereedschap beïnvloedt. Bij schade het gereedschap laten repareren voordat u het gebruikt.
f. Slijp het snijgereedschap regelmatig en houd het schoon.
g. Gebruik het gereedschap, de accessoires en de messen, enz. overeenkomstig deze instructies, rekening houdend met de werkomstandigheden en het uit te voeren werk.

Gebruik van gereedschap dat op accu werkt en voorzorgsmaatregelen voor het gebruik.

a. Uitsluitend heropladen met een door de leverancier voorgeschreven lader.
b. Het gereedschap uitsluitend gebruiken met specifiek voorgeschreven accublokken.
c. Bij niet-gebruik van een accublok, gelieve het te bewaren uit de buurt van metalen voorwerpen zoals papierklemmen, geldstukken, sleutels, schroeven of andere kleine metalen voorwerpen die een kortsluiting kunnen veroorzaken tussen de verschillende elementen
d. In slechte omstandigheden kan vloeistof uit de accu vloeien; vermijd elk contact. Bij incidenteel contact moet u met water spoelen. Komt de vloeistof in contact met de ogen, zoek dan ook medische hulp.

Onderhoud

a. Laat het onderhoud van het instrument uitvoeren door een erkend reparateur, die uitsluitend gebruik maakt van identieke reserve-onderdelen.

KEES VAN DER SPEK
TUINMACHINES ★ STOLWIJK

VEILIGHEIDSVOORSCHRIFTEN VOOR DE EXCELION BOSMAAIER/GRASMAAIER

1– Gebruik geen metalen maaigreedschap in de buurt van muren, omheiningen, boomstammen, rotsen of andere gelijkaardige obstakels. Door een contact met dit soort elementen kan het maaigereedschap terugstuiten, meerdere keren opspringen en beschadigd worden. Pellenc adviseert het gebruik van CITY CUT voor deze werkomstandigheden.
Verwijder alle obstakels (glas, steen, metaal, afval en andere harde voorwerpen) uit het werkgebied, omdat deze weggeslingerd kunnen worden tijdens het werken met het snijgereedschap.
Gebruik de bosmaaier Excelion 2000 Professional nooit met één hand.
2– Gebruik de machine steeds met de maaikop evenwijdig aan de grond. Het veiligheidscarter biedt onvoldoende bescherming, wanneer de maaikop te sterk overhelt. Hierdoor wordt de kans op verwondingen groter.
3– Stop de bosmaaier onmiddellijk, wanneer u merkt dat het snijwerktuig zich anders gedraagt (ander geluid, meer trillingen). Controleer de correcte bevestiging van het snijwerktuig, de staat van het snijwerktuig (geen vervorming, goed geslepen). Vervang alle beschadigde snijwerktuigen, want deze kunnen uiteenbarsten en zware of zelfs dodelijke verwondingen veroorzaken.
4– LET OP! Het snijwerktuig blijft nog uitsluitende seconden draaien nadat u de bedieningsschakelaar hebt losgelaten.
Breng nooit uw handen of voeten in de buurt van een draaiend snijwerktuig.
5– Snijdraad
• Nooit het mes verwijderen in de veiligheidscarter want het snijdt de draad op de juiste lengte.
• Nooit metaaldraad of ander materiaal gebruiken in plaats van de nylon snijdraad. Een metaaldraad breekt makkelijk en kan worden weggeslingerd, waardoor zware verwondingen kunnen ontstaan.
• Gebruik uitsluitend de door Pellenc aanbevolen nylon snijdraad met een maximale diameter van 3 mm.
6– Snijmessen
Gebruik altijd origineel maaigereedschap van Pellenc.

VEILIGHEIDSINSTRUCTIES

TRANSPORT VAN DE BOSMAAIER EXCELION 2000 PROFESSIONAL

1– Bewaar de oorspronkelijke verpakking om de bosmaaier Excelion 2000 Professional indien nodig terug te zenden voor een revisie of een reparatie.
2– De machine of de accu nooit via het elektrische snoer transporteren.
3– Laat steeds de bedieningsschakelaar los om de elektrische motor te stoppen en controleer of het maaigereedschap niet meer draait voordat u de bosmaaier op de grond neerzet.
4– Plaats de metalen snijwerktuigen weer terug in hun oorspronkelijke verpakking of plaats deze in de transportzak.
5– Plaats de accu terug in zijn oorspronkelijke verpakking.
6– Draai de handgreep in de richting van de steel om het transport van verschillende stukken te vergemakkelijken.
7– Zet de verpakte bosmaaier en de accu goed vast in het transportvoertuig.

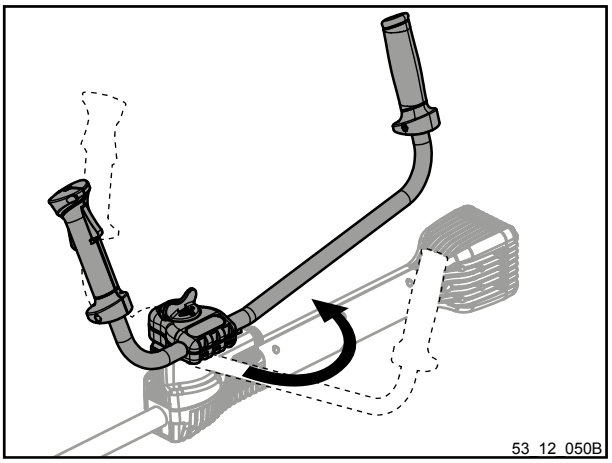

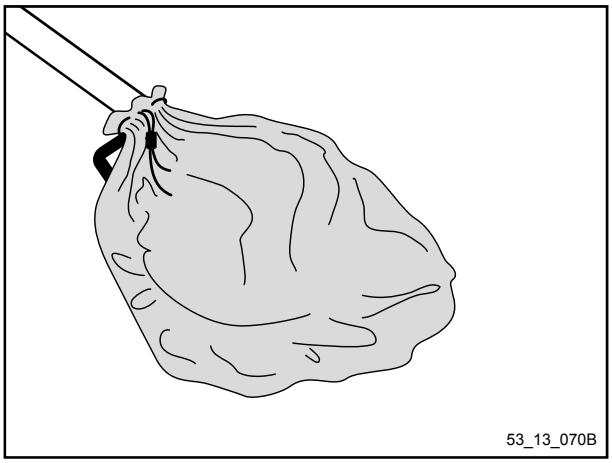

NOODONTKOPPELING VAN DE BOSMAAIER EXCELION 2000 PROFESSIONAL

KEES VAN DER BEEK
TUINMACHINES ★ STOLWIJK

1– Een systeem van snelle loskoppeling maakt het mogelijk dat u zich snel van de machine kan verwijderen.

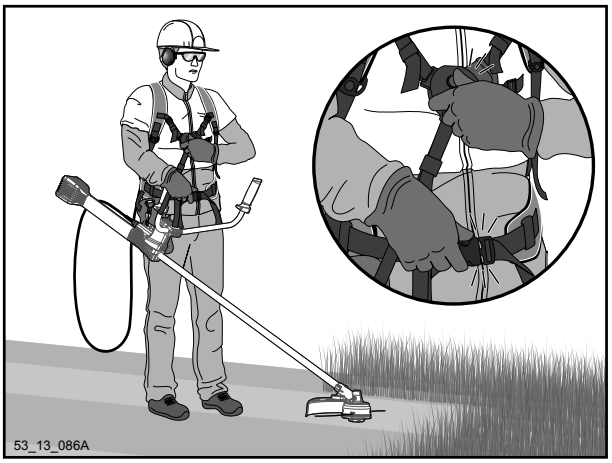

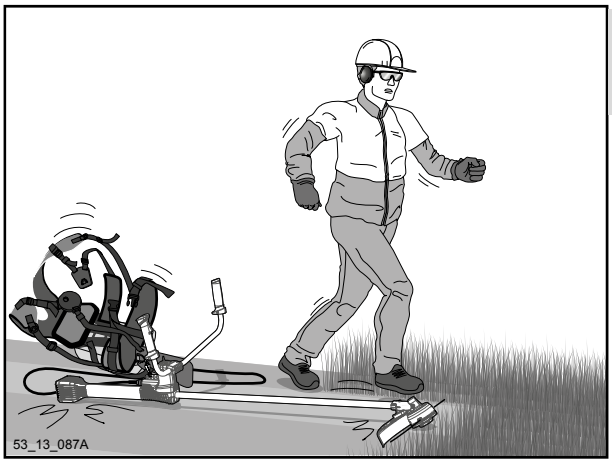

OPSLAAN VAN DE BOSMAAIER EXCELION 2000 PROFESSIONAL

1– Bewaar de oorspronkelijke verpakking om de machine op te bergen
2– Sla de machine op in een droge ruimte, buiten het bereik van kinderen.
3– Smeer de as bij de uitgang van de antiterugslagkop wanneer het apparaat langdurig opgeslagen wordt.

VEILIGHEIDSMAATREGELEN BIJ GEBRUIK VAN DE LADER EN DE ACCU

De handleiding van de gereedschappen Pellenc raadplegen.

VEILIGHEIDSINSTRUCTIES

VEILIGHEIDSUITRUSTING

	Beschermingsuitrusting	Dragen
1	Helm	Verplicht
2	Oogscherm	Verplicht
3	Stevige handschoenen	Verplicht
4	Veiligheidsschoenen	Verplicht
5	Antilawaaivoorziening	Verplicht
6	Veiligheidsbril	Verplicht
7	Vest of manchetten	Aanbevolen
8	Werkbroek	Verplicht

VEILIGHEIDSSIGNALEN

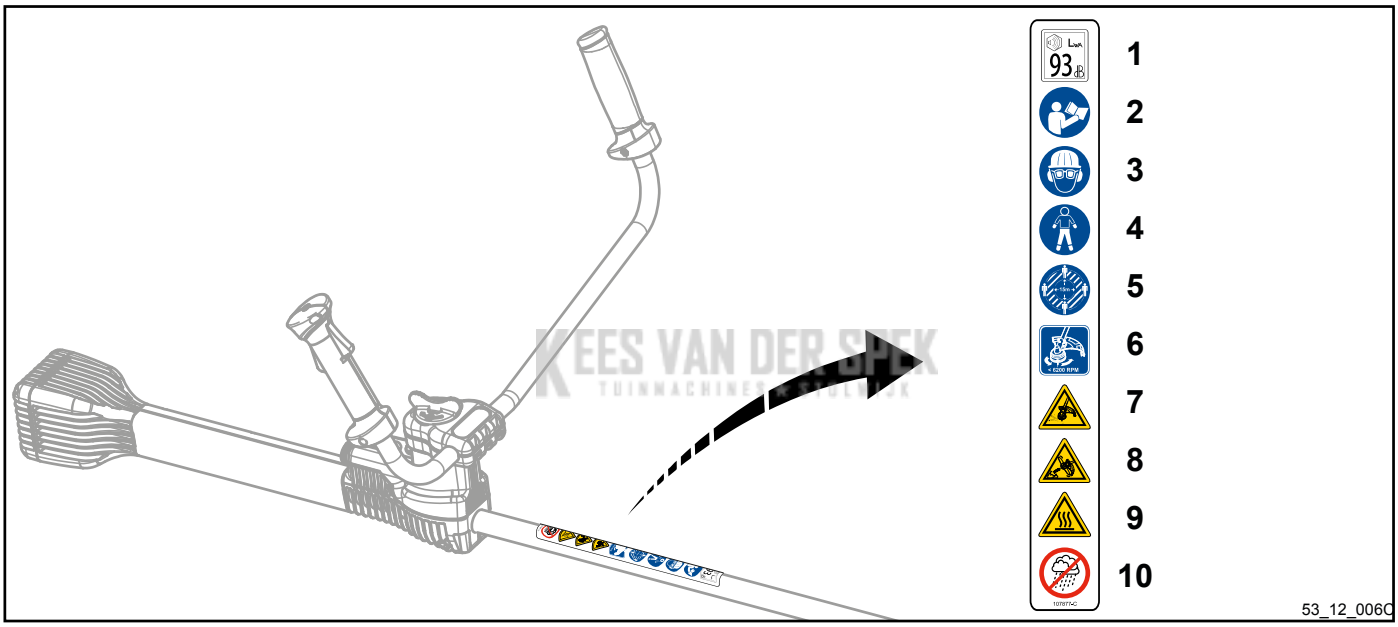

1– Geluidsniveau
Geluidsvermogen 93 dB
2– Lees de gebruiksaanwijzing
Lees de gebruiksaanwijzing aandachtig en neem de veiligheidsmaatregelen in acht.
3– Het dragen van een veiligheidsbril is verplicht.
Pellenc adviseert een beschermingsklep voor het gezicht te dragen en een erkende veiligheidshelm.
4– Het dragen van handschoenen, een veiligheidsbroek en veiligheidsschoenen is verplicht
5– In acht te nemen afstand
Neem de veiligheidsafstand van 15 m in acht en zorg ervoor dat zich geen personen (met name kinderen) of dieren in het werkgebied van de machine bevinden.
Zet de machine onmiddellijk uit wanneer een persoon of een dier in de buurt komt.
6– Draairichting en maximale rotatiesnelheid (6200 t/min)
Let op de draairichting van de bosmaaier Excelion 2000 Professional. Deze is aangegeven op het veiligheidscarter.
7– Let op opspringende voorwerpen
8– Let op met terugstuiten
Vermijd elk contact tussen het mes en harde voorwerpen.
9– Gevaar van brandwonden
Het motorcarter en de radiator van de elektronische bedieningskaart tijdens en na gebruik van de machine niet aanraken.
10– Niet in regen werken of de machine daaraan blootstellen.

BESCHRIJVING EN TECHNISCHE GEGEVENS

De bosmaaier Excelion 2000 Professional wordt geleverd zonder snijkop.
Deze moeten apart worden besteld.

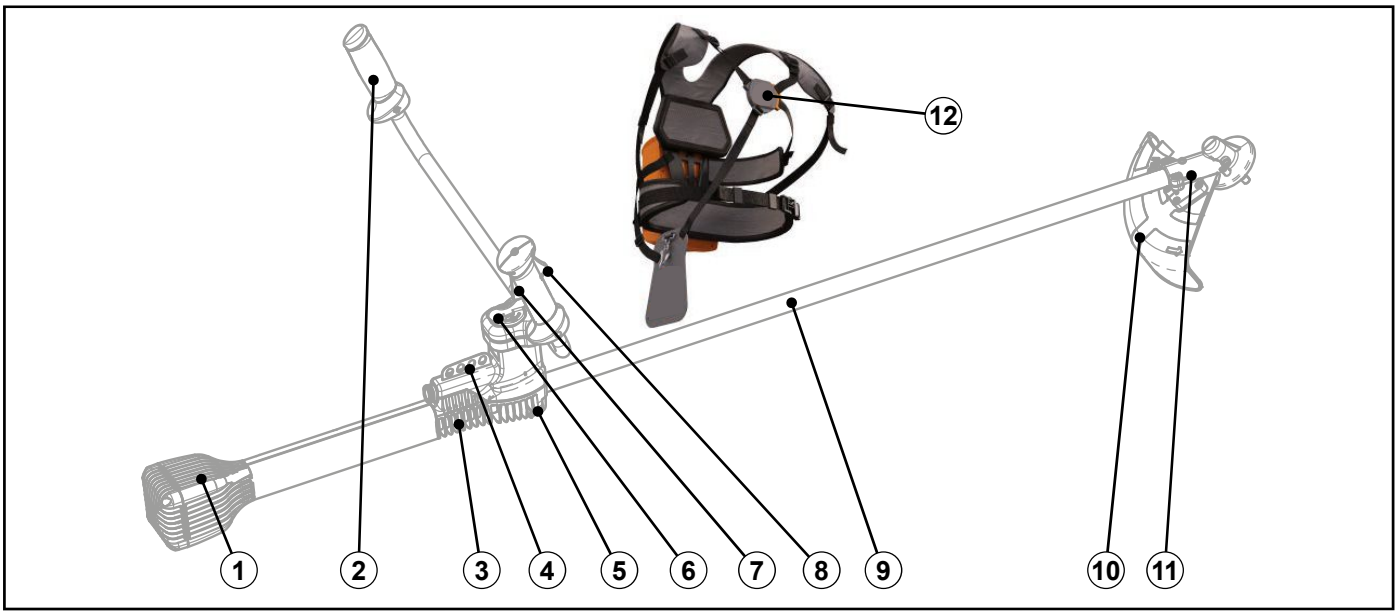

Beschrijving van de belangrijkste elementen:

1– Motorcarter: Beschermt de elektrische motor en zorgt voor warmteafvoer.
2– Handgreep: Hiermee kunt u de bosmaaier Excelion 2000 Professional bedienen
3– Kabelaansluiting: Hiermee kunt u de machine op de Pellenc-gereedschapsaccu aansluiten.
4– Draaggordelbevestiging: Hiermee kan het gereedschap via een harnas aan de gebruiker worden gehangen.
5– Elektronische bedieningskaart met radiator: Beschermt de elektronische kaart en zorgt voor warmteafvoer.
6– Afstelknop van de handgreep: Hiermee kunt u de positie van de handgreep regelen en de machine voorbereiden op de transportpositie.
7– Veiligheidstrekker: Verhindert het ongewild activeren van de bendieningsknop; u dient de veiligheidstrekker te activeren om de bedieningsknop te kunnen activeren.
8– Bedieningsknop: Hiermee kunt u de rotatie van het snijwerktuig bedienen volgens een progressief instelbare snelheid.
9– Transmissiebuis
10– Veiligheidscarter: Maakt het mogelijk om opspattende vaste voorwerpen (stenen, stukjes metaal) in de richting van de bediener te beperken. Een mes op de veiligheidscarter zorgt voor de juiste lengte van de snijdraad.
11– Antiterugslagkop
12– Harnas

KEES VAN DER SPEK
TUINMACHINES ★ STOLWIJK

OPGELET :
Voor elke tussenkomst bij het gereedschap, controleren of de aan-/uitschakelaar zich wel degelijk op de uitpositie «0» bevindt en het stroomsnoer van de batterij uittrekken.

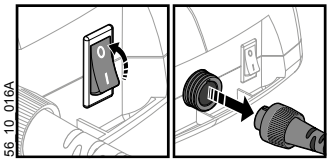

BESCHRIJVING EN TECHNISCHE GEGEVENS

TECHNISCHE GEGEVENS

	Excelion 2000
Model	Versie Maaikop: ROLL CUT
Vermogen in Watt	2000*
Gewicht (behalve maaigereedschap en veiligheidscarter) in kg	5,4
Afmetingen (L x B x H) in mm	1800 x 450 x 225
Maaidiameter in mm	340
Draaisnelheid – t/min	2000 tot 6200
Autonomie	Hangt af van het gebruik en het type accu

* U zult een optimale werking bereiken met gereedschap waarvan het serienummer hoger is dan 53P00821 en een batterij 700 (vanaf serienummer 56N07968) of een batterij 1100 (vanaf serienummer 56N01725)

De bepaling van de geluidsniveaus en de trillingswaarde zijn gebaseerd op nominale maximale gebruiksomstandigheden.

Maximale gewogen geluidsniveau A (ref. 20 µPa) op de positie van de gebruiker	L_{pA} = 84 dB(A)	K = 2,5 dB(A)
Gewogen piekwaarde van het geluidsniveau C (ref. 20 µPa) op de positie van de gebruiker	L_{pC} < 130 dB(C)	

Waarden bepaald door de normen van akoestische metingen NF EN ISO 11201 en EN ISO 3744.

Symbool	Waarde	Eenheid	Referentie	Opmerking
L_{WAm}	92	dB(A)	1 pW	Gemeten geluidsvermogensniveau
L_{WAg}	93	dB(A)	1 pW	Gegarandeerd geluidsvermogensniveau

De opmeting van het gemeten geluidsvermogensniveau en het gegarandeerde geluidsvermogensniveau werd uitgevoerd met behulp van een procedure volgens richtlijn 2000/14/EG bijlage V.

KERVAN DER BEEK

Trillingswaarden volgens EN 60745-1, EN ISO 22867:

Gemeten waarden bij nominaal maximum toerental*			
		Waarden a_h rechter handgreep in m/s²	Waarden a_h linker handgreep in m/s²
MultiCut	Draad Ø2.4	1,7	2,1
	Draad Ø3	1,7	2
	Tweetands mes	1,5	1,3
	8 tanden	2,4	2
RollCut	Draad Ø2.4	1	1,3
	Draad Ø3	1,9	2
TapCut	Draad Ø2.4	3,8	3,2
	Draad Ø3	3,5	3,5
TapCut 2	Draad Ø2.4	3,9	3,3
	Draad Ø3	3,7	1,9
BladeCut	Tweetands mes	3,5	4,5
	Drietands mes	3,5	4,5
	Hakselmes	2,7	2,1
	Zaag	2,6	2,4
CityCut	Messen	1,2	1

*Meetonzekerheid: K = 1.5 m/s²

Gemeten waarden bij nominaal maximum toerental in eco-modus*			
		Waarden a_h rechter handgreep in m/s²	Waarden a_h linker handgreep in m/s²
MultiCut	Draad Ø2.4	1,4	1,3
	Draad Ø3	1,5	1,2
	Tweetands mes	1	0,9
	8 tanden	1,9	1,5
RollCut	Draad Ø2.4	1	0,8
	Draad Ø3	1,6	1,8
TapCut	Draad Ø2.4	4,4	3,5
	Draad Ø3	3,6	2,7
TapCut 2	Draad Ø2.4	2,6	1,6
	Draad Ø3	2,6	1,6
CityCut	Messen	1,1	0,8

*Meetonzekerheid: K = 1.5 m/s²

INBEDRIJFSTELLING VAN DE MACHINE

MONTAGE/DEMONTAGE VAN DE HANDGREEP

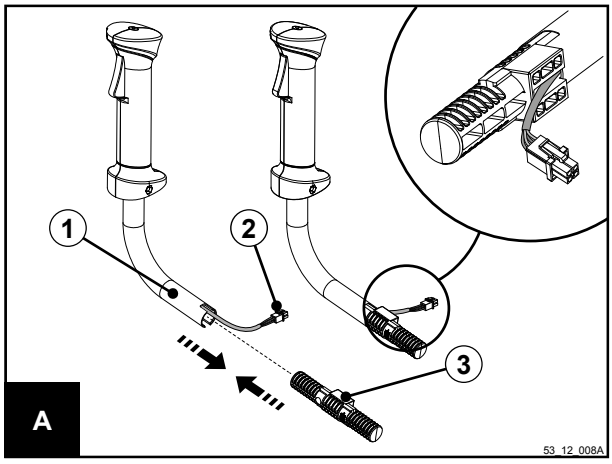

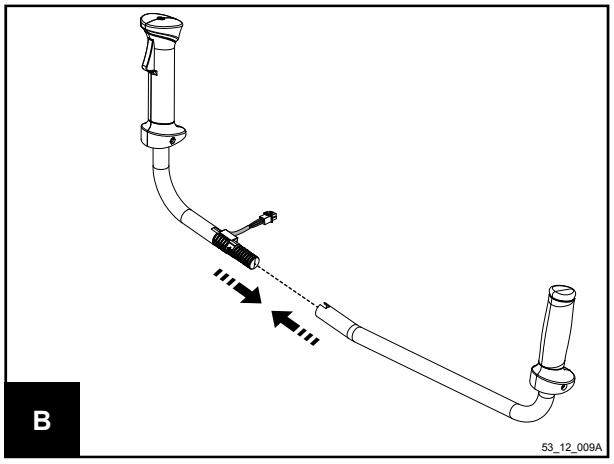

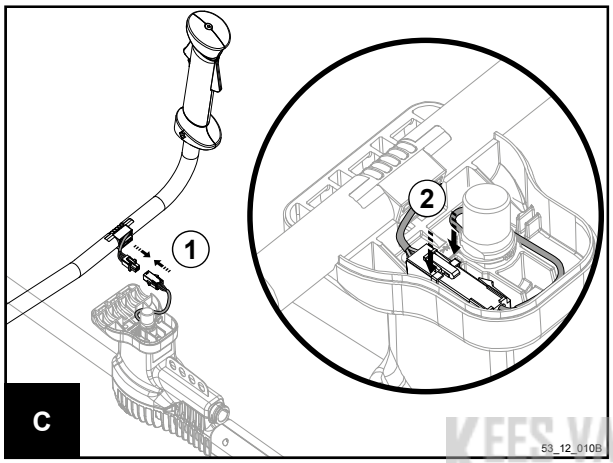

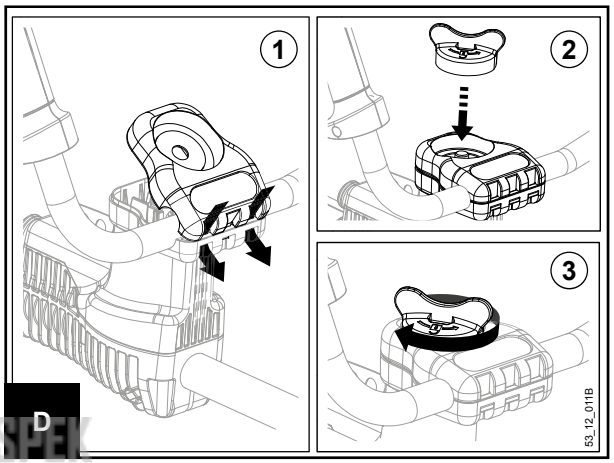

KEES VAN DER SPEK
TUINMACHINES ★ STOLWIJK

MONTAGE/DEMONTAGE VAN HET STANDAARD* VEILIGHEIDSCARTER

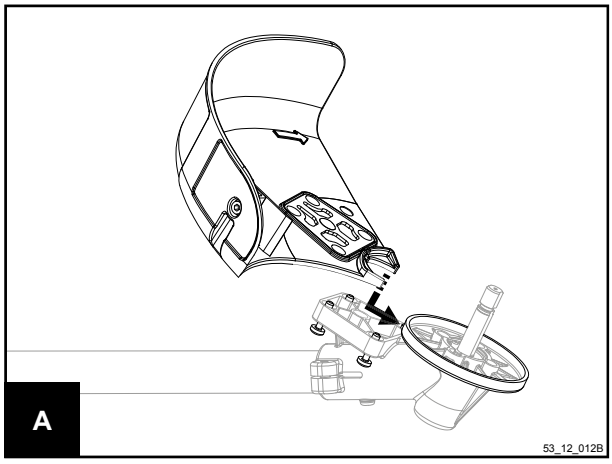

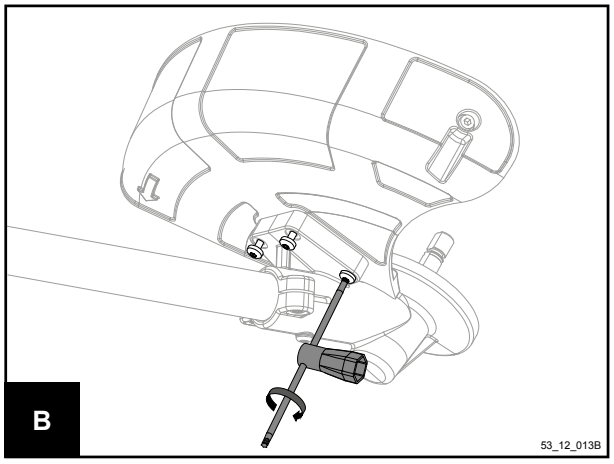

*meegeleverd met het apparaat

INBEDRIJFSTELLING VAN DE MACHINE

MONTAGE/DEMONTAGE VAN HET VEILIGHEIDSCARTER VOOR HET HAKSELMES

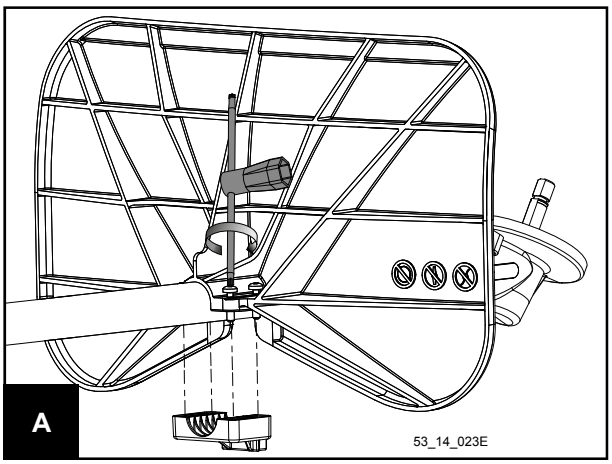

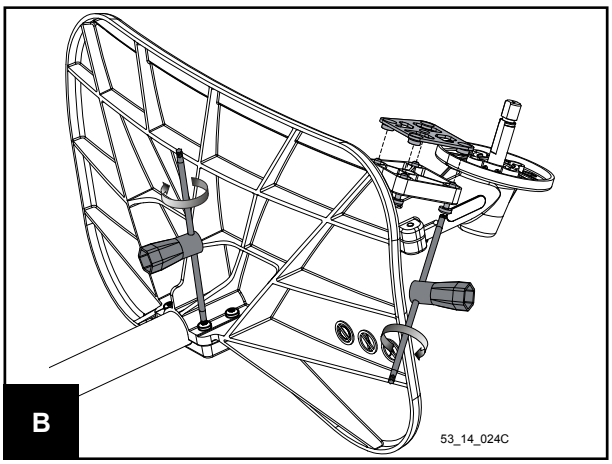

MONTAGE/DEMONTAGE VAN HET VEILIGHEIDSCARTER VOOR DE ZAAG MET ZACHTE TANDEN

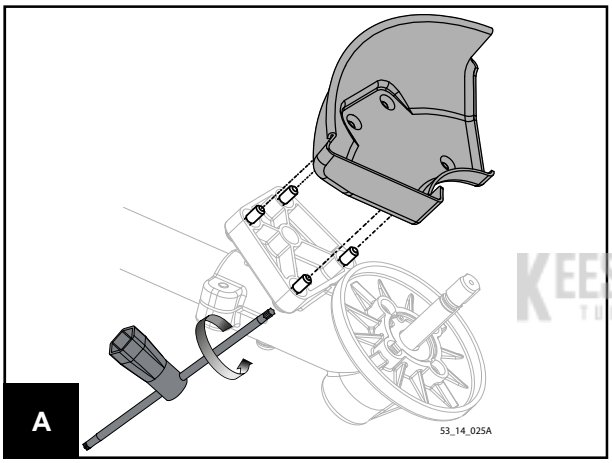

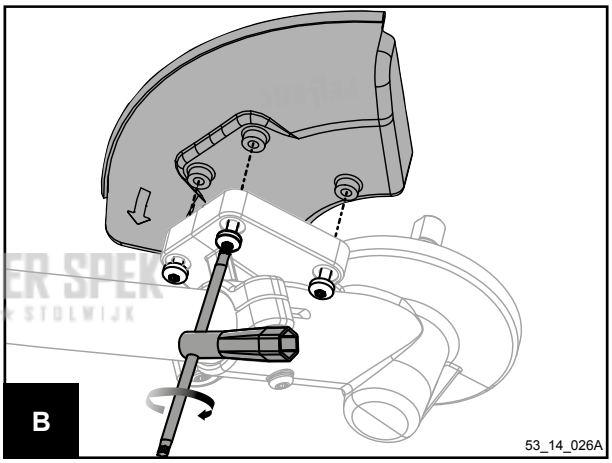

KEES VAN DER SPEK
TUINMACHINES STOLWIJK

INBEDRIJFSTELLING VAN DE MACHINE

AFSTELLING VAN DE WERKSTAND

De werkstand van de bosmaaier Excelion 2000 Professional moet voor elk gebruik worden afgesteld in functie van de lichaamsgrootte van de bediener. Hierdoor kan de bediener de bosmaaier gemakkelijk gebruiken.
De afstelling van de werkstand van de machine in functie van de lichaamsgrootte van de bediener gebeurt in drie stappen:
- afstellen van de positie van de handgreep,
- plaatsen en afstellen van het harnas,
- in evenwicht brengen van de machine.

Deze verschillende afstellingen dienen meermaals te worden herhaald totdat de bosmaaier zich in een geschikte werkpositie bevindt.

Neem rustig de tijd om uw harnas en uw machine goed af te stellen. Dat zal uw gebruikscomfort bepalen en verwondingen voorkomen.

AFSTELLEN VAN DE POSITIE VAN DE HANDGREEP

Met deze afstelling kunt u de positie van de handgreep aanpassen in functie van de fysionomie van de gebruiker. De gebruiker mag niet werken met gestrekte armen of volledig geplooide armen.

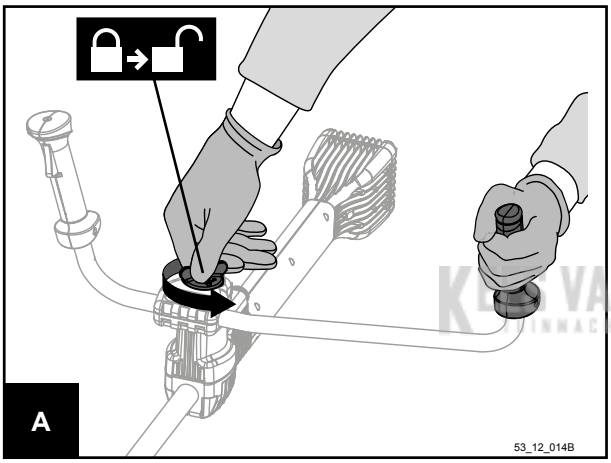

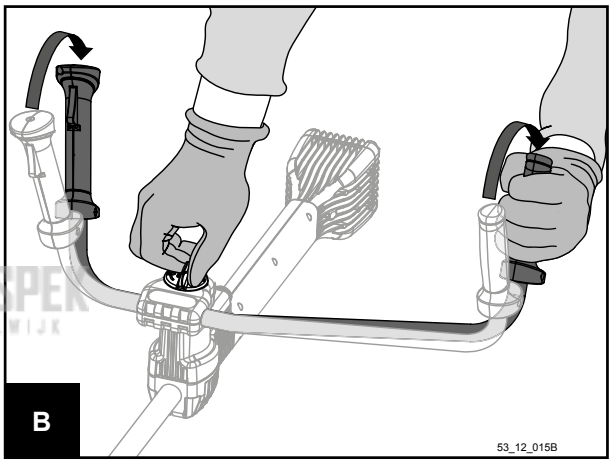

KEES VAN DER SPEK
TUINMACHINES ★ STOLWIJK

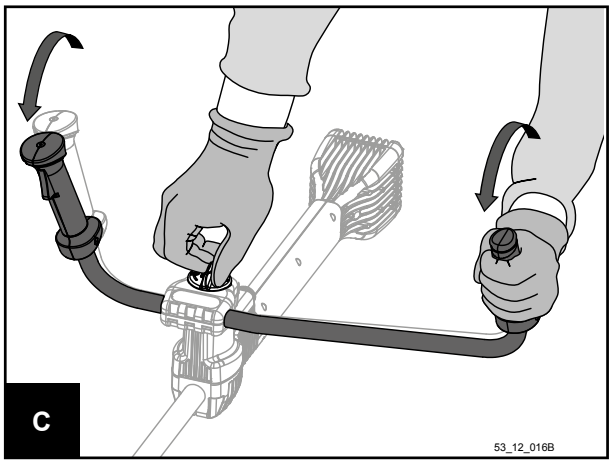

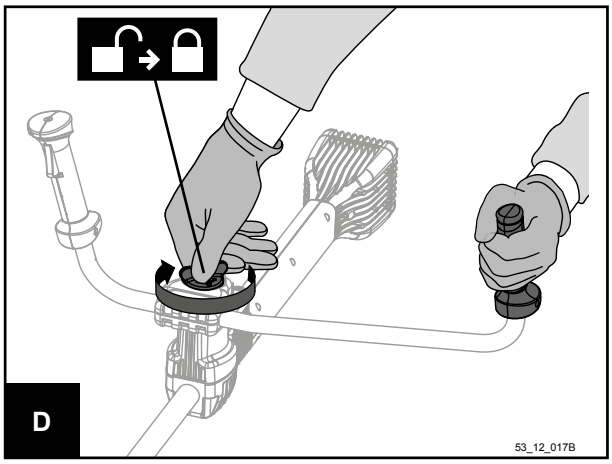

INBEDRIJFSTELLING VAN DE MACHINE

PLAATSEN EN REGELEN VAN DE LENGTE VAN HET HARNAS,

Door de lengte van het harnas af te stellen kan de "verticale stand" van de bosmaaier Excelion 2000 Professional worden aangepast, zodat deze gemakkelijk te bedienen is en de maaikop de grond lichtjes raakt.

Deze afstelling gebeurt op hetzelfde moment als het in evenwicht brengen en het afstellen van de positie van de handgreep.

HET HARNAS (MET HET APPARAAT MEEGELEVERD

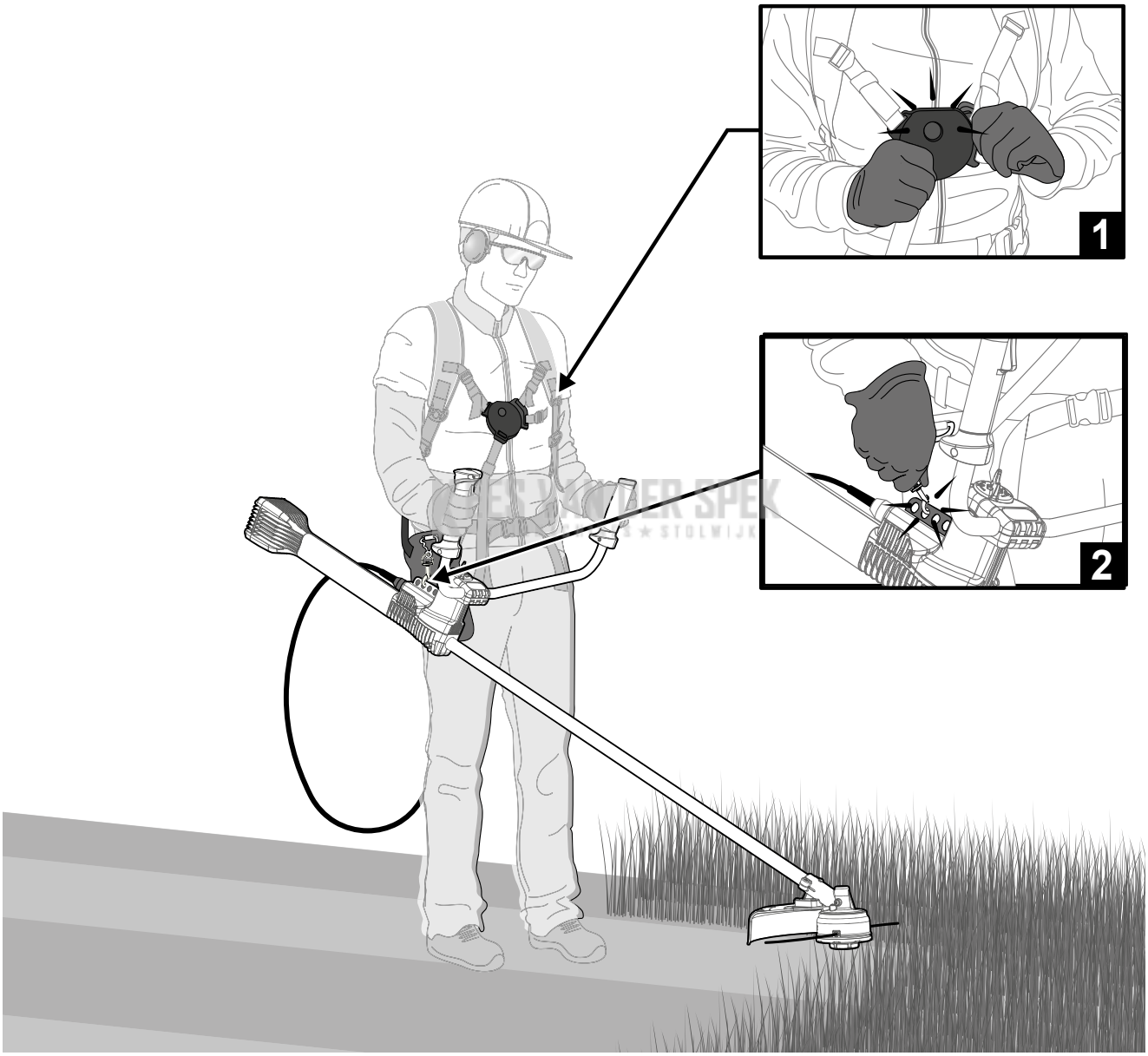

INBEDRIJFSTELLING VAN DE MACHINE

HET IN EVENWICHT BRENGEN VAN DE MACHINE

Plaats de haak van het harnas in een van de 4 ophangposities voorzien op het gereedschap.
Kies het ophangpunt waarmee het apparaat het beste in evenwicht is.

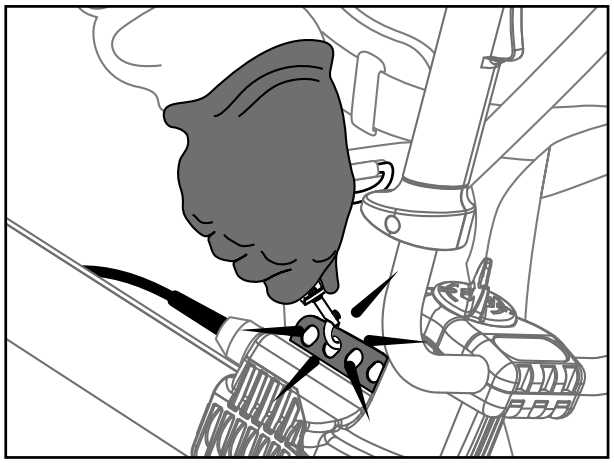

GEBRUIK

1- Plaats het harnas voorzien van de accu.

2- Plaats de machine op het harnas, breng ze in evenwicht en stel de werkpositie af.

3- Controleer dat het maaigereedschap geen contact heeft met de grond. Overtuig u ervan dat de werkzone is vrijgemaakt en dat er zich niemand op minder dan 15 meter bevindt. Controleer uw veiligheidsuitrusting.

KEES VAN DER SPEK
TUINMACHINES ★ STOLWIJK

4- Sluit van de voedingskabel op de machine aan

5- Breng het gereedschap onder spanning om een van de volgende gebruiksfuncties te kiezen:

Functie 1

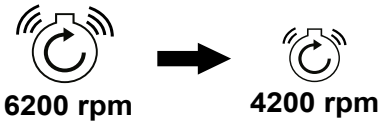

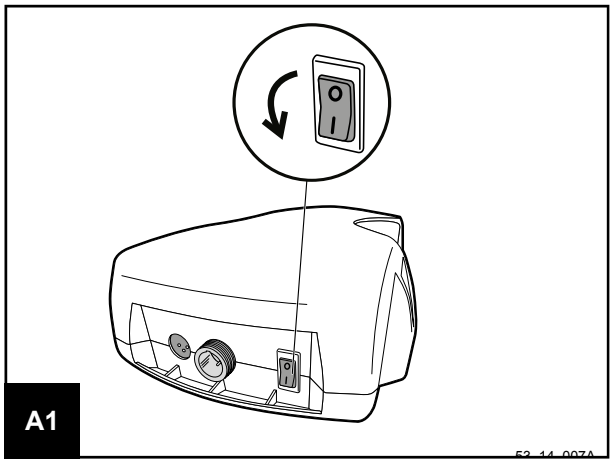

Functie 2

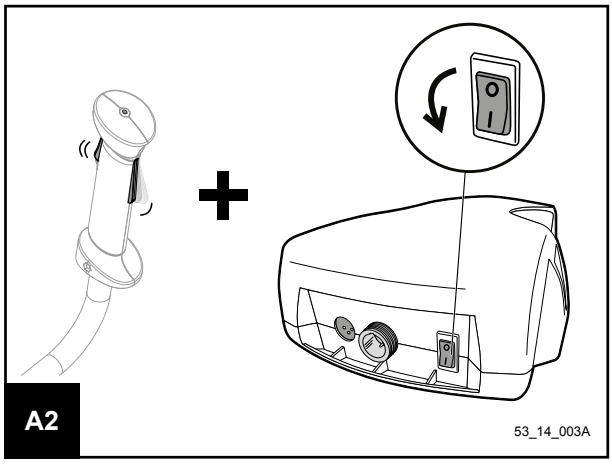

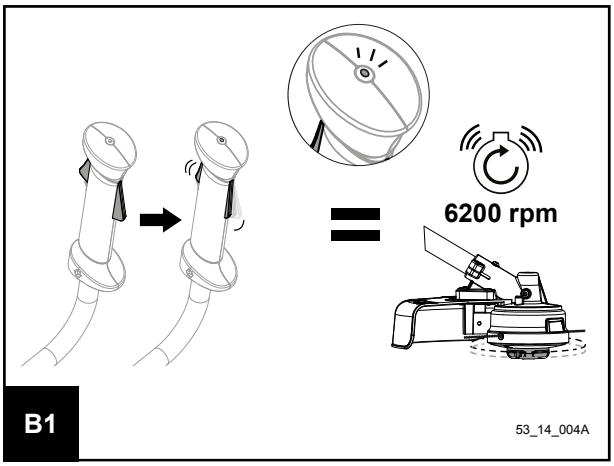

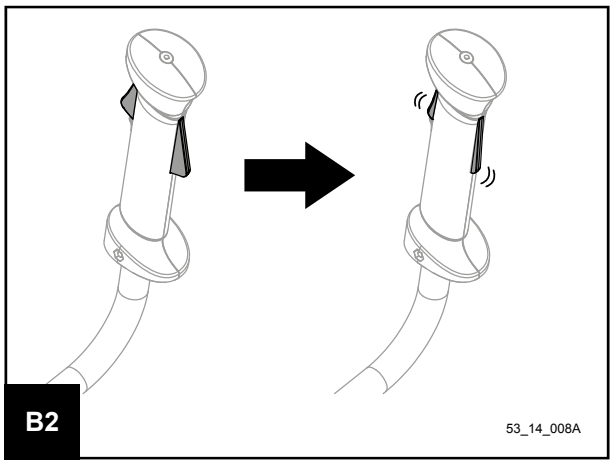

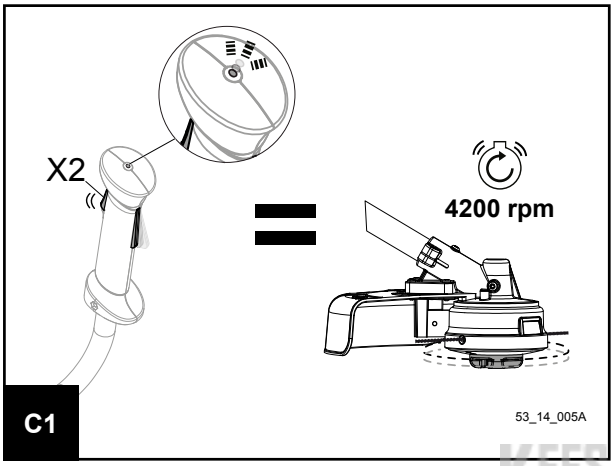

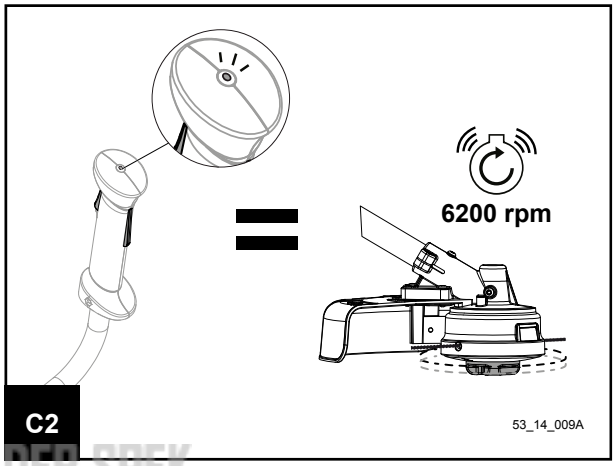

KEES VAN DER SPEK
TUINMACHINES ★ STOLWIJK

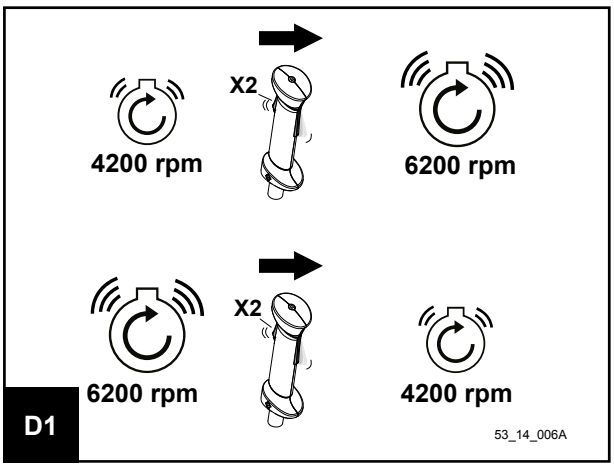

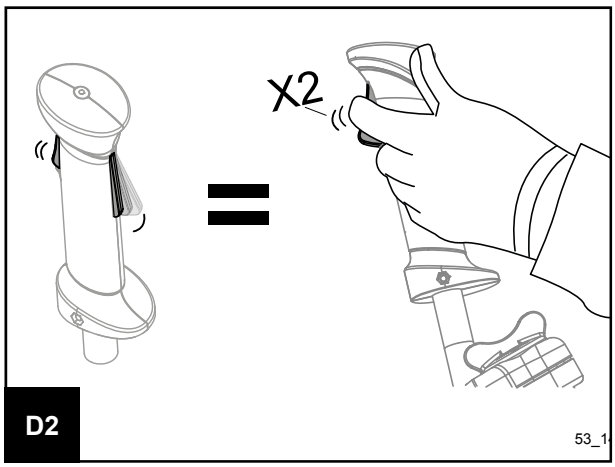

Het gereedschap staat nu onder spanning en is klaar voor gebruik.

Door de druk die op de trekker uitgeoefend wordt, kunt u de snelheid progressief tot de maximumwaarde verhogen.

GEBRUIK

AUTONOMIE ACCU EN WERKEFFICIENTIE

Om de autonomie van uw PELLENC accu maximaal te optimaliseren dient u de draaisnelheid van het maaigreedschap aan te passen aan het soort werk dat u moet uitvoeren.
Hoe groter nl. de draaisnelheid van het maaigereedschap, hoe groter het energieverbruik. U dient dus de progressieve schakelaar te gebruiken om de draaisnelheid van het maaigereedschap aan te passen.

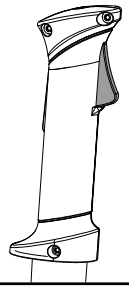	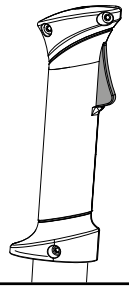	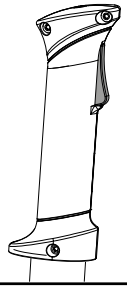	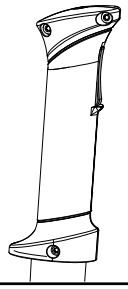
Stop Schakelaar los	Minimumsnelheid Minimale beweging 2000 t/min	Gemiddelde snelheid 50% van de beweging 3000 t/min	Maximumsnelheid 100% van de beweging 6200 t/min 53_12_054A

Soort vegetatie of werken	Aanbevolen maaigereedschap	Aanbevolen draaisnelheid
Kanten	Draad Ø 2,4 mm PELLENC	2000 t/min (eco-modus)
Gazon	Draad Ø 2,4 mm PELLENC	2000 t/min (eco-modus)
Gras	Draad Ø 3 mm PELLENC	3000 t/min (eco-modus)
Dik en hoog gras	Draad Ø 3 mm PELLENC	6200 t/min
Hoge en dichte struiken	Tweetands mes	3000 t/min (eco-modus)
Kreupelhout	Mes 8 tanden	3000 t/min (eco-modus)
Doornstruiken, wilde begroeiing, heesters	Hakselmes	6200 t/min
Snoeien	Zaag met zachte tanden	3000 t/min (eco-modus)

KEES VAN DER SPEK TUINMACHINES + STANDIJN

De keuze van de geschikte maaikop is belangrijk voor het resultaat van het maaien. Of u nu uw groene zone wil schoonmaken en verfraaien, of u hoog gras of wildgroeiende planten wil verwijderen, of struiken die in de weg staan.

U heeft de keuze uit 5 professionele Pellenc maaikoppen:

1- Kop: ROLL CUT	2- Kop: TAP CUT / TAP CUT 2	3- Kop: MULTI-CUT	4- Kop: BLADE CUT	5- Kop: CITY CUT
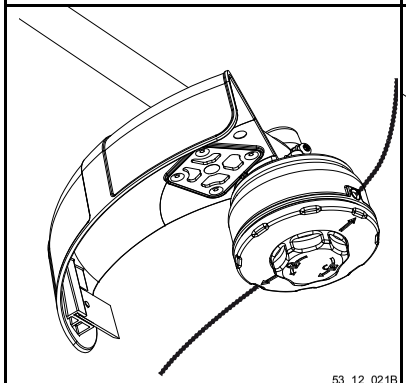 53_12_021B	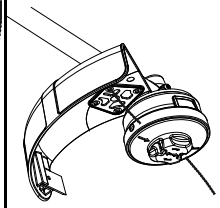 53_12_023C 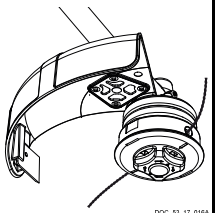 DOC_53_17_016A	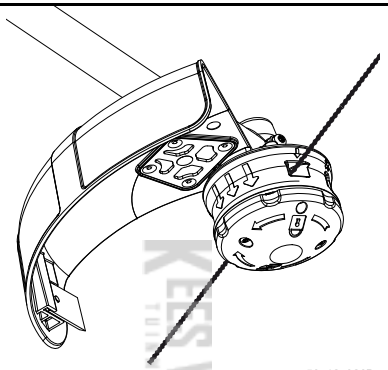 53_12_023B	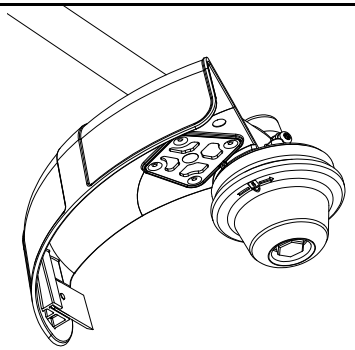 53_12_027B	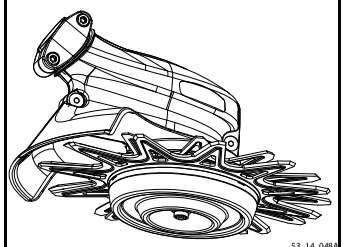 53_14_048A
Voor het maaien van grote oppervlaktes. De diameter van de draad moet aangepast zijn aan de begroeiing.	Voor het maaien en de schoonmaak van kanten. Vooral gebruikt bij grotere slijtage van de draad. (langs muren, langs afsluitingen)	Voor alle soorten maaiwerk waarbij een snelle verwisseling van stukken nodig is.	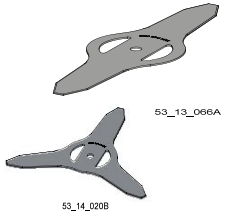 53_13_066A 53_14_020B Ø 320 mm Maaien van dichte begroeiing en struiken Ø 320 mm	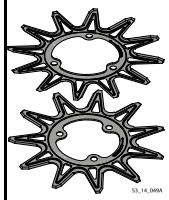 53_14_046A Ø 230 mm
 Ø 2,4 PELLENC (tot 9 m) = gazon Ø 3 PELLENC (tot 6 m) = dichte begroeiing en struiken	 Ø 2,4 PELLENC (tot 5 m) = gazon Ø 3 PELLENC (tot 3,5 m) = dichte begroeiing en struiken	 Ø 2,4 PELLENC = gazon Ø 3 PELLENC = dichte begroeiing en struiken	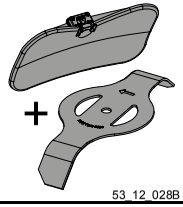 53_12_028B Ø 240 mm Maaien van houtachtige begroeiing, van dichte struiken en doornstruiken	
		 Ø 255 mm Voor het maaien van dichte begroeiing en struikgewas	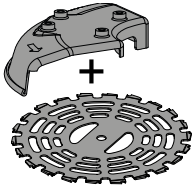 53_12_029B Maaien van uitlopende struiken of kreupelhout, te gebruiken met een speciaal veiligheidscarter	
		 Mes met 8 tanden		

GEBRUIK

TECHNISCHE BESCHRIJVING EN WERKING

KOP ROLL CUT

MONTAGE ROLL CUT:

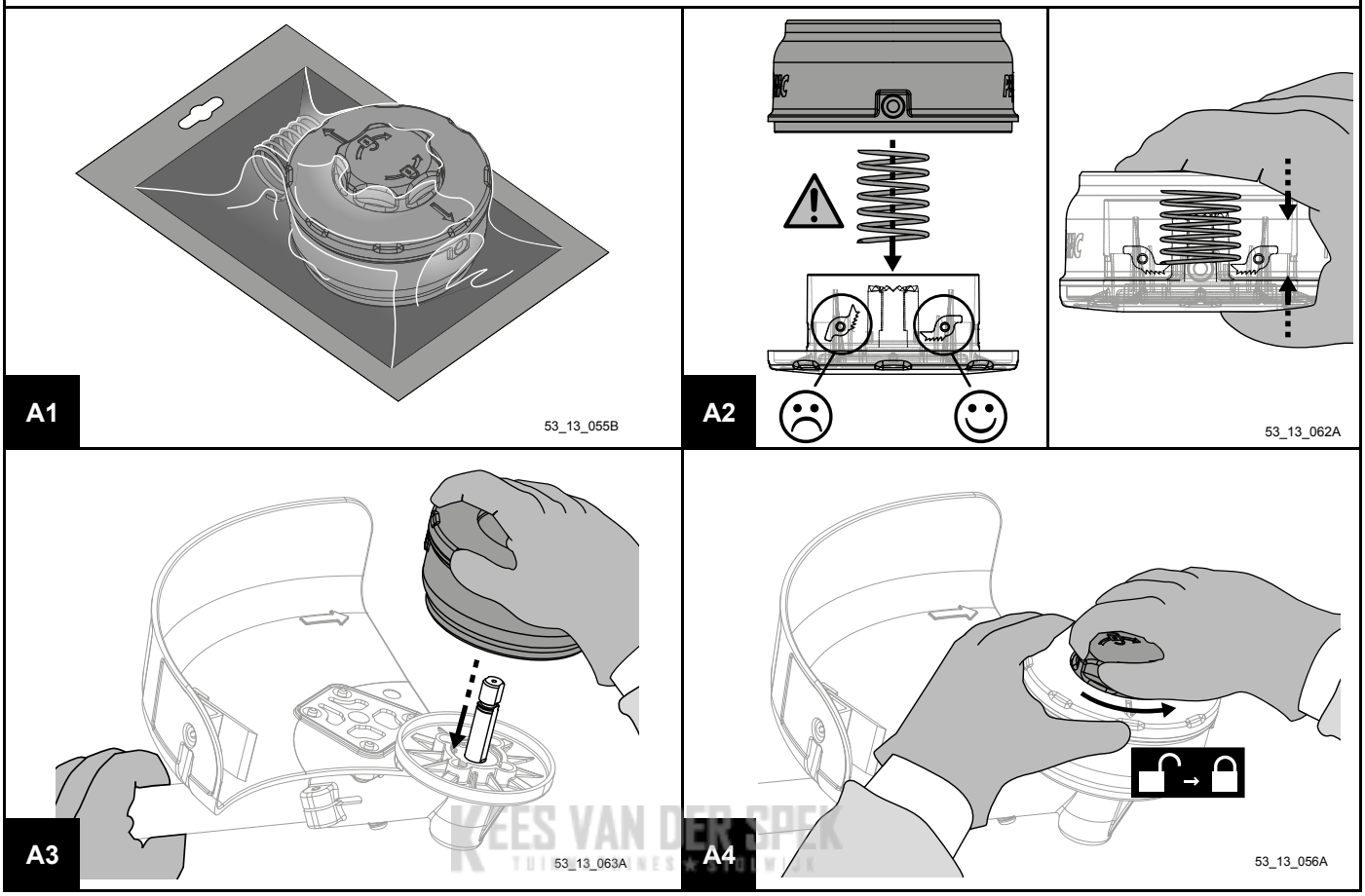

KEES VAN DER SPEK
TUINMACHINES STUDWICK

MONTAGE VAN EEN SNIJDRAAD:

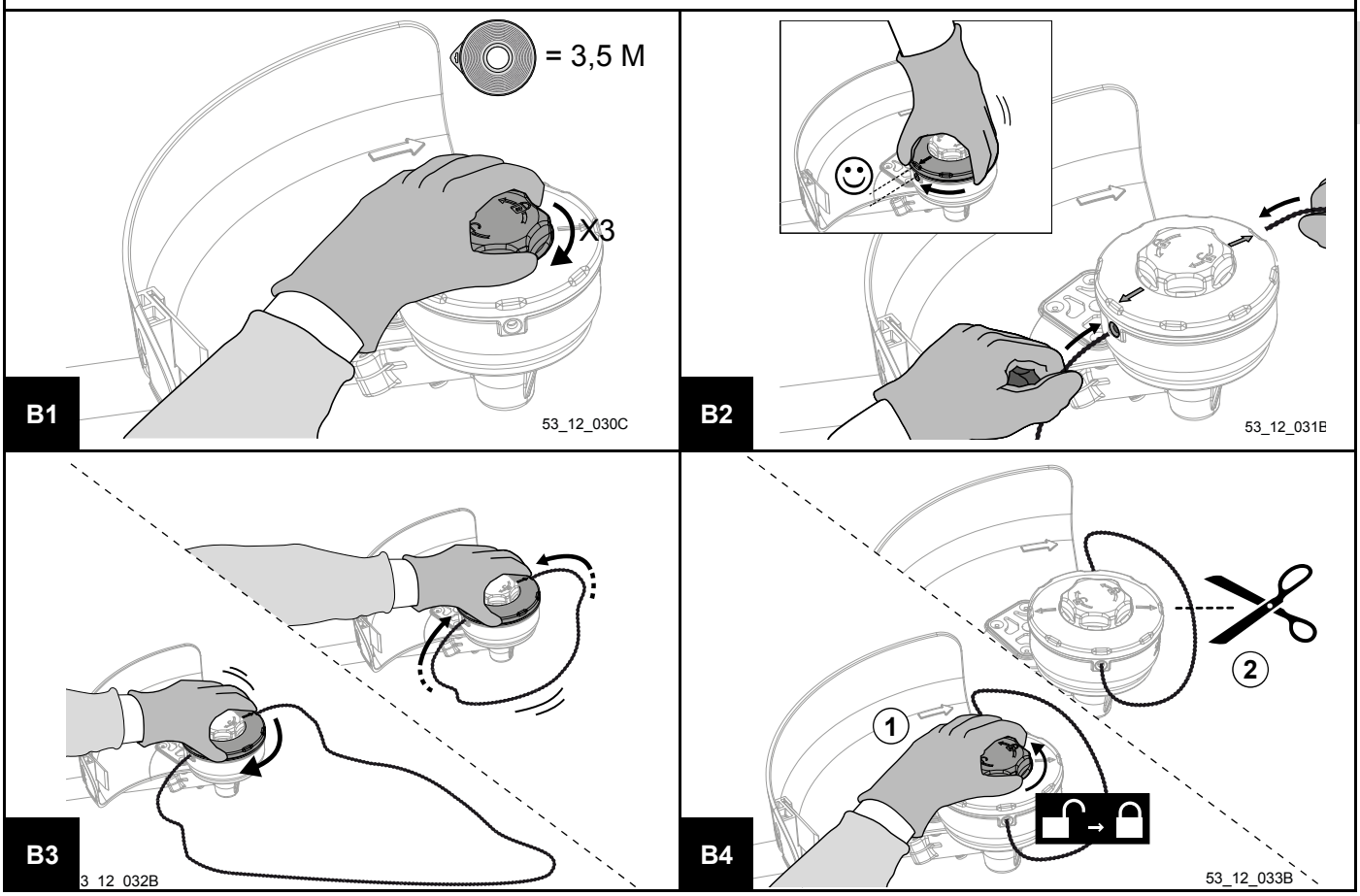

TECHNISCHE BESCHRIJVING EN WERKING

AANPASSING VAN DE POSITIE VAN DE SNIJDRAAD:

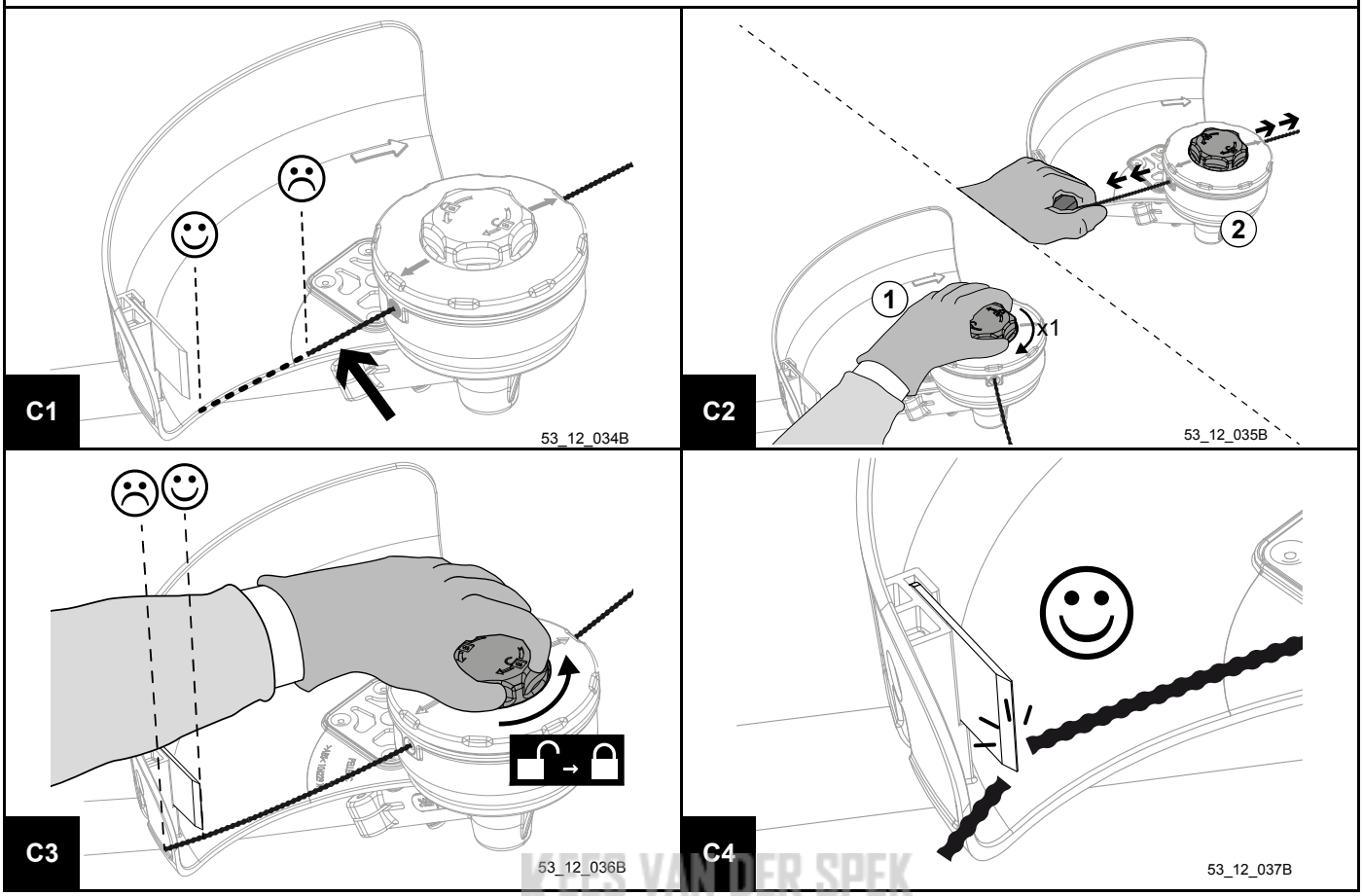

KEES VAN DER SPEK
TUINMACHINES ★ STOLWIJK

HERLADEN ROLL CUT:

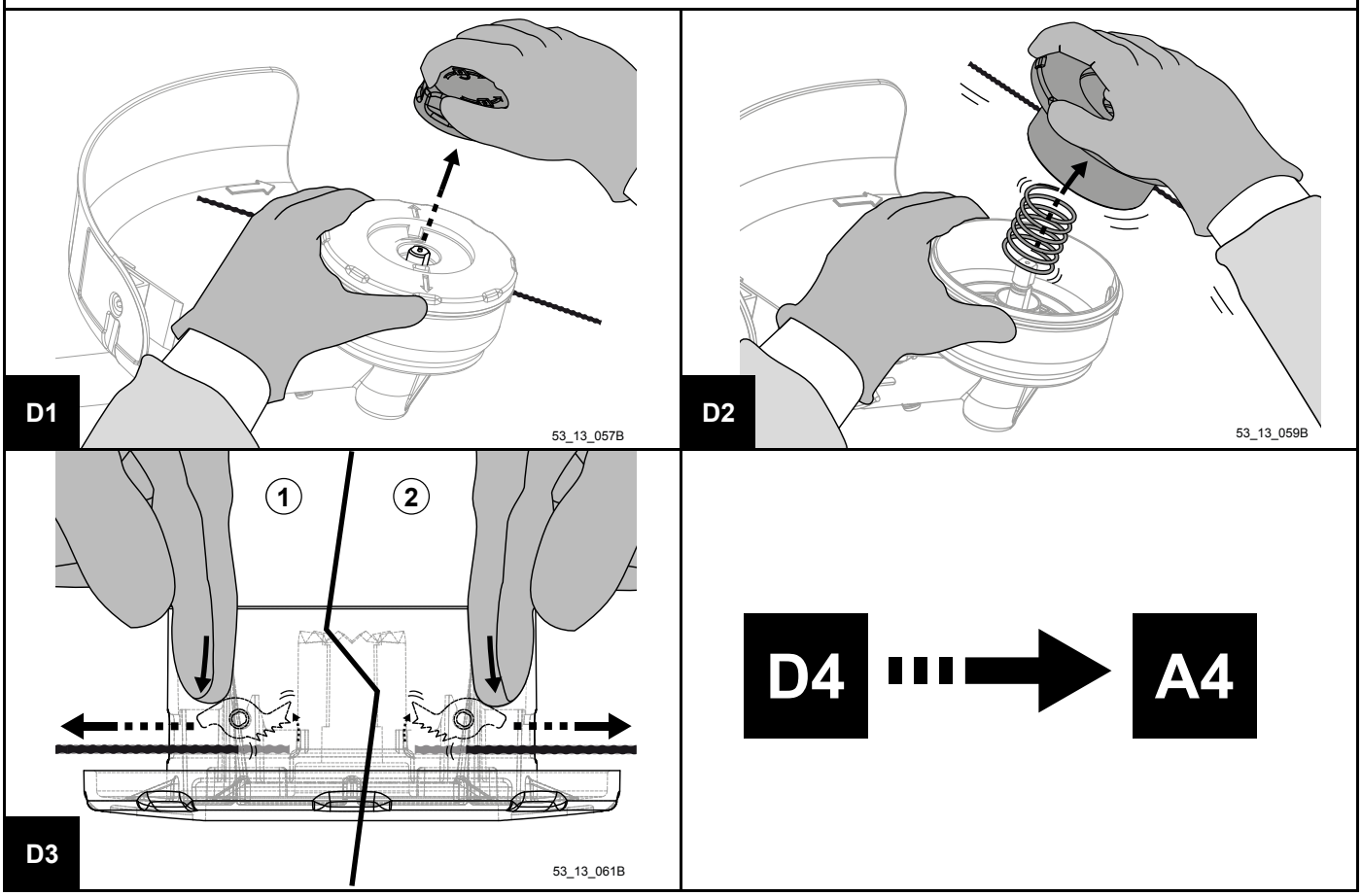

TECHNISCHE BESCHRIJVING EN WERKING

KOP TAP CUT

MONTAGE TAP CUT :

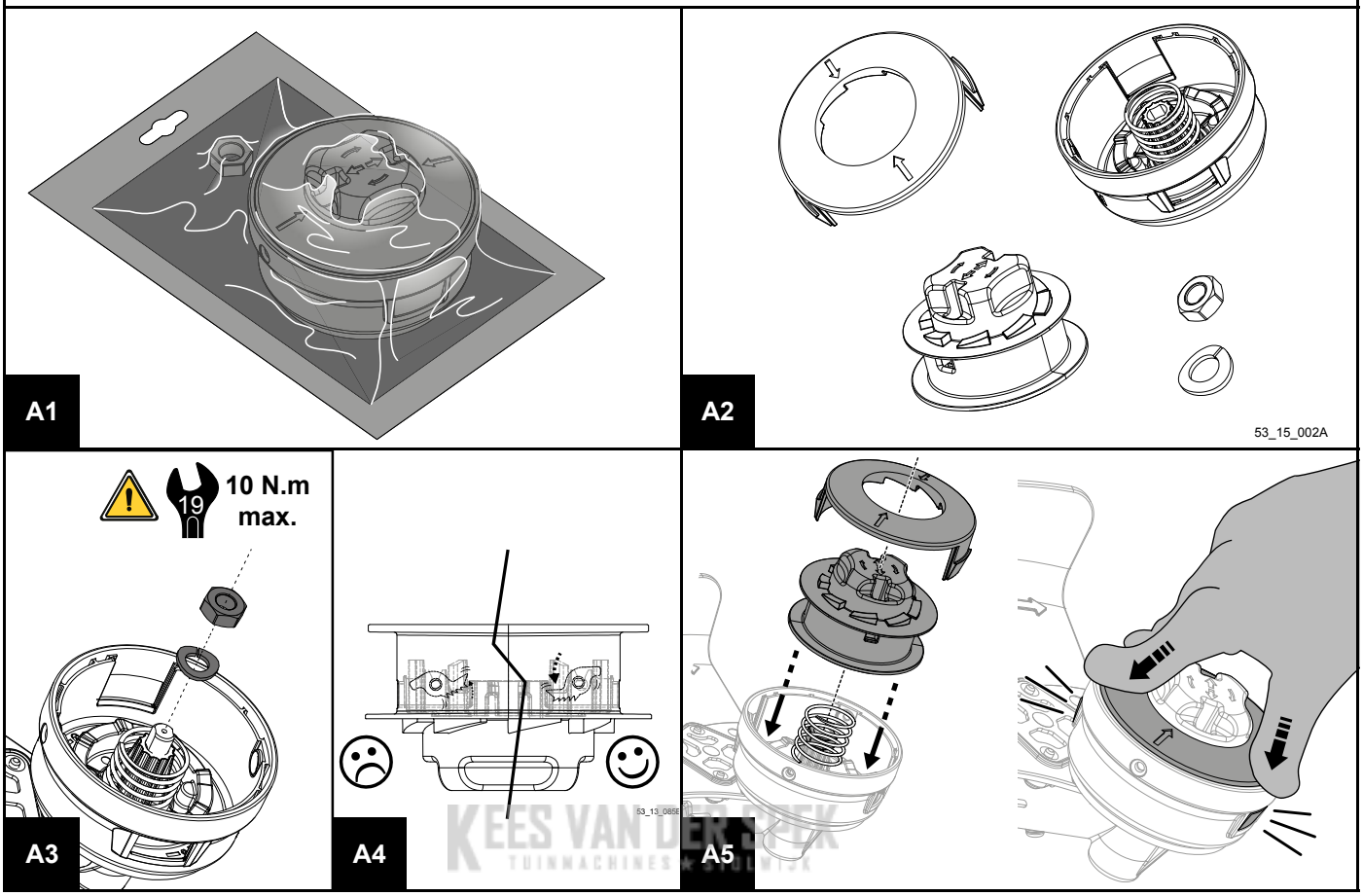

KEES VAN DER SPEK
TUINMACHINES & STOMERIJ

MONTAGE VAN EEN SNIJDRAAD:

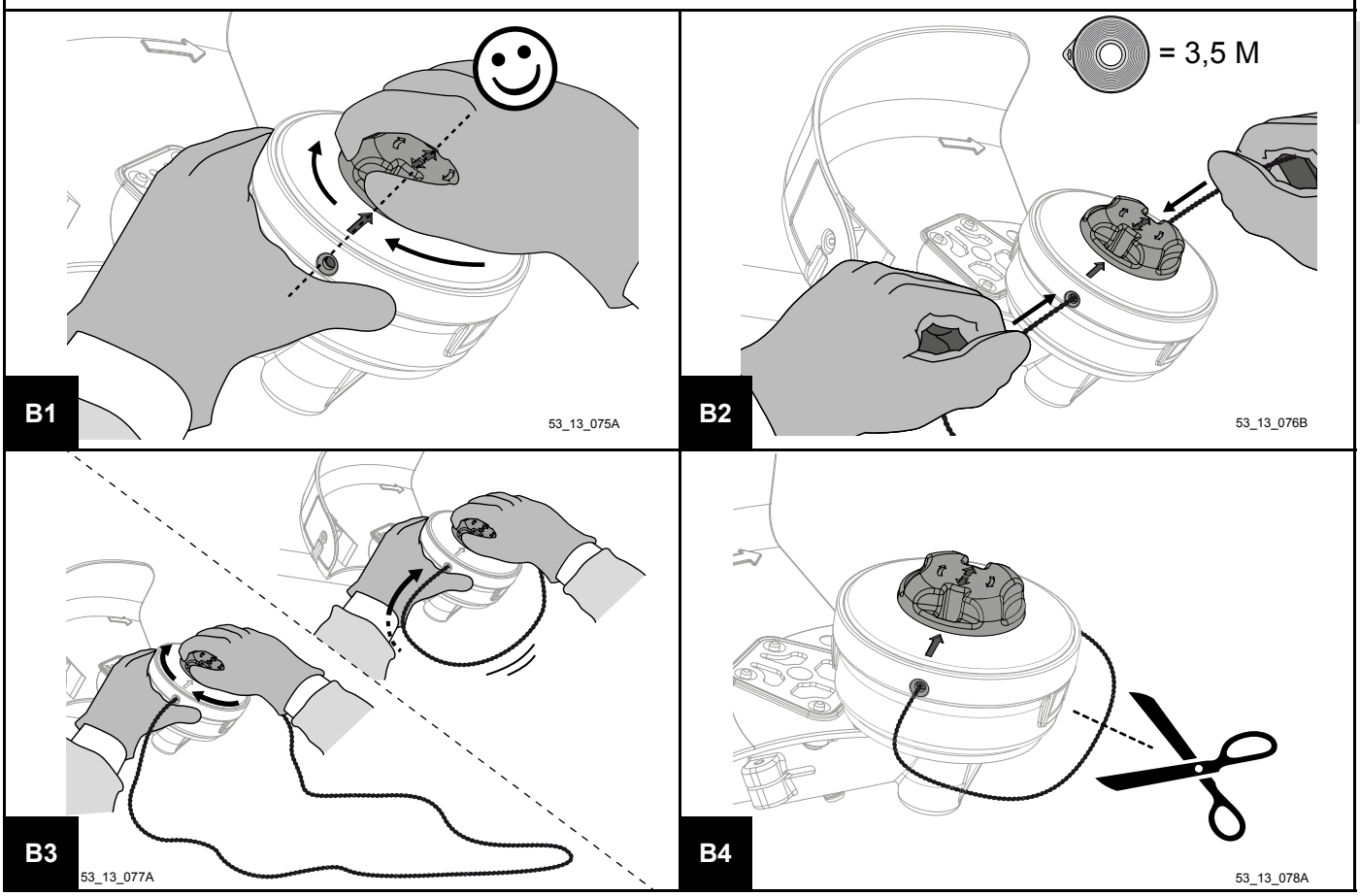

AANPASSING VAN DE POSITIE VAN DE SNIJDRAAD:

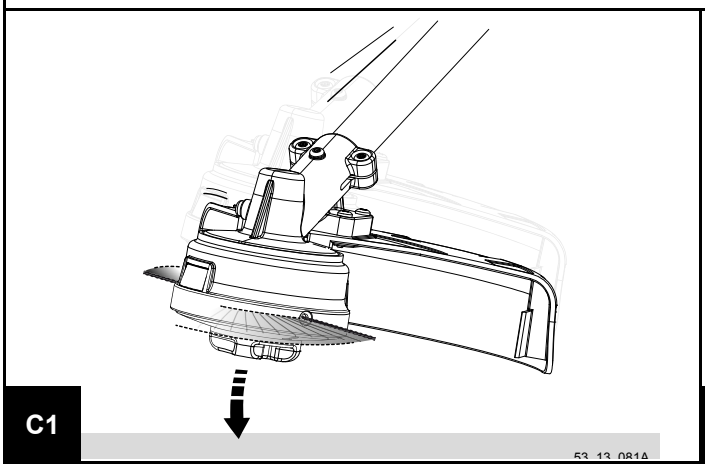

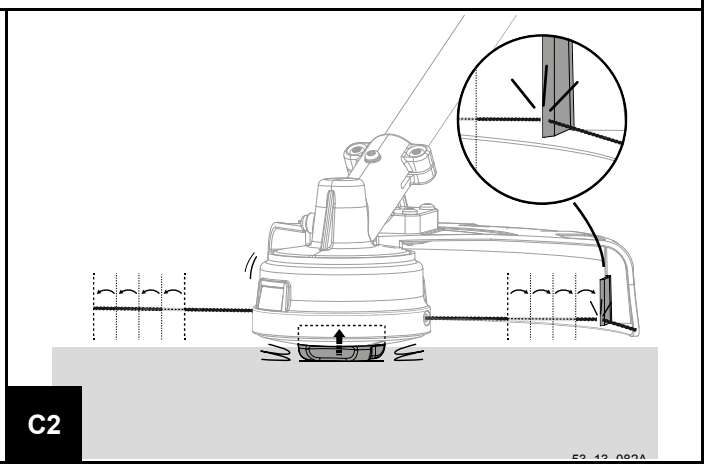

HERLADEN TAP CUT :

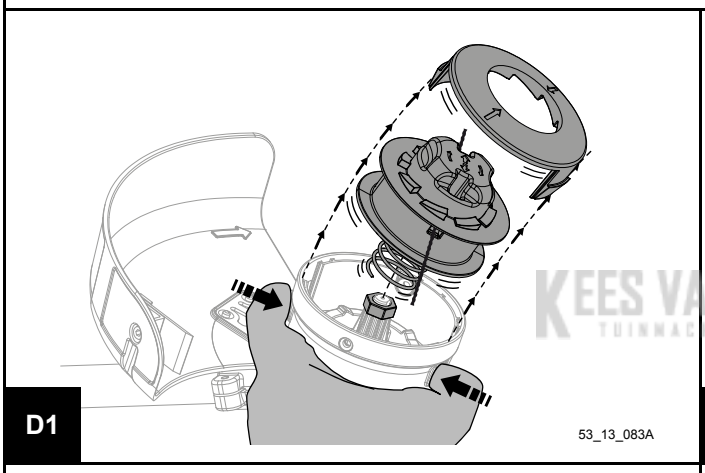

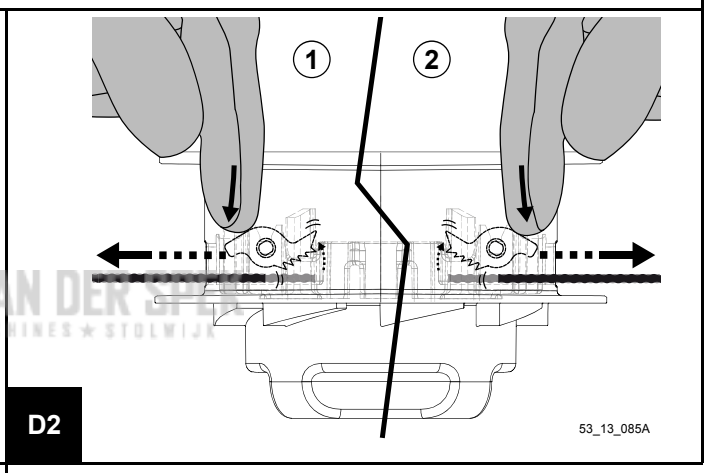

KEES VAN DER SPEK
TUINMACHINES ★ STOLWIJK

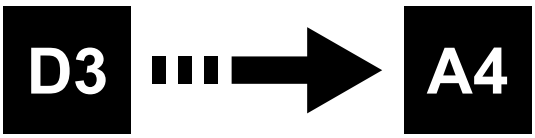

TECHNISCHE BESCHRIJVING EN WERKING

KIT UNIVERSEEL KEGELWIELDRIJFWERK + TAPCUT 2

DEMONTAGE KEGELWIELDRIJFWERK / MONTAGE UNIVERSEEL KEGELWIELDRIJFWERK:

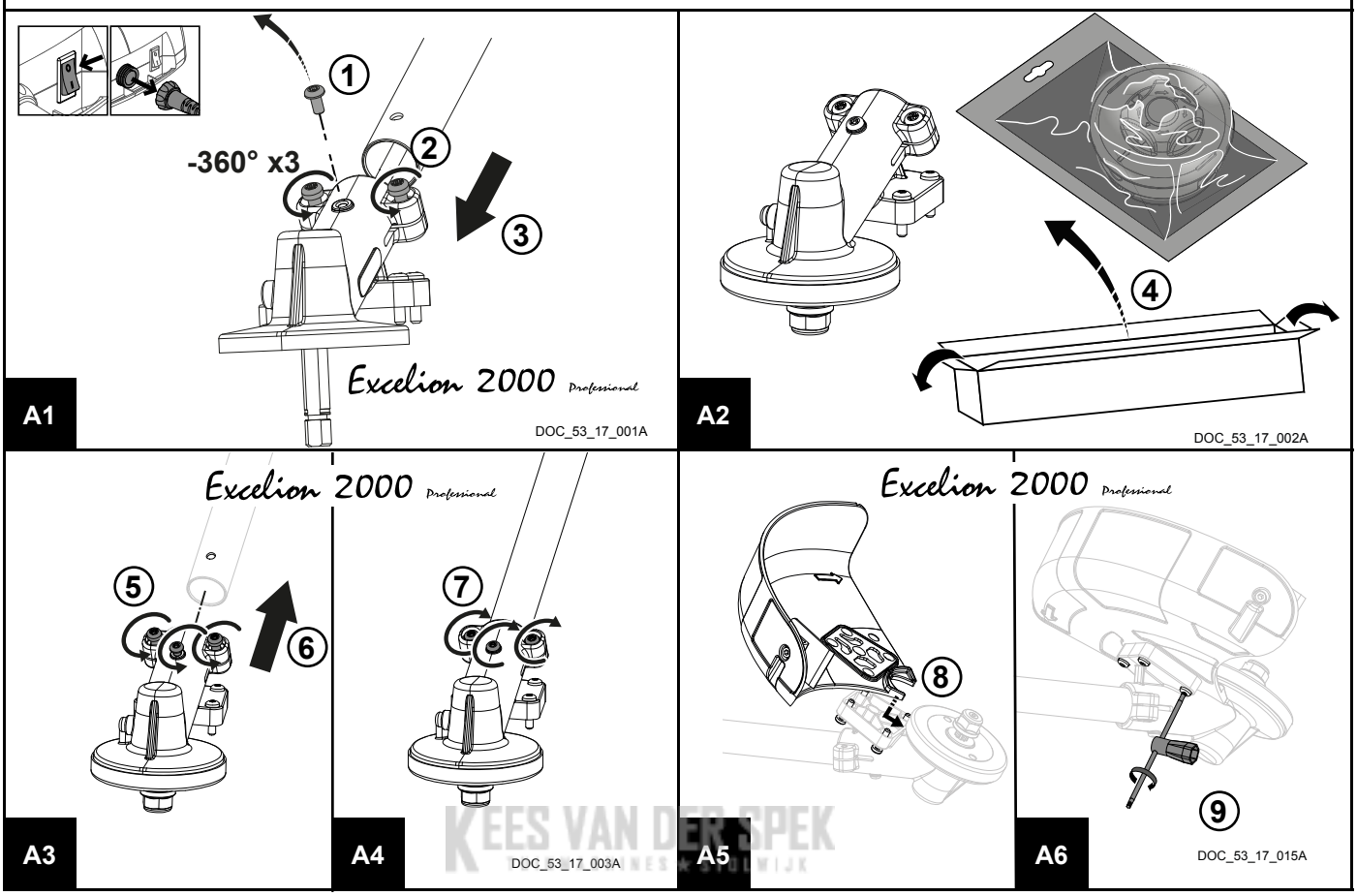

KEES VAN DER SPEK

MONTAGE VAN DE TAP CUT 2:

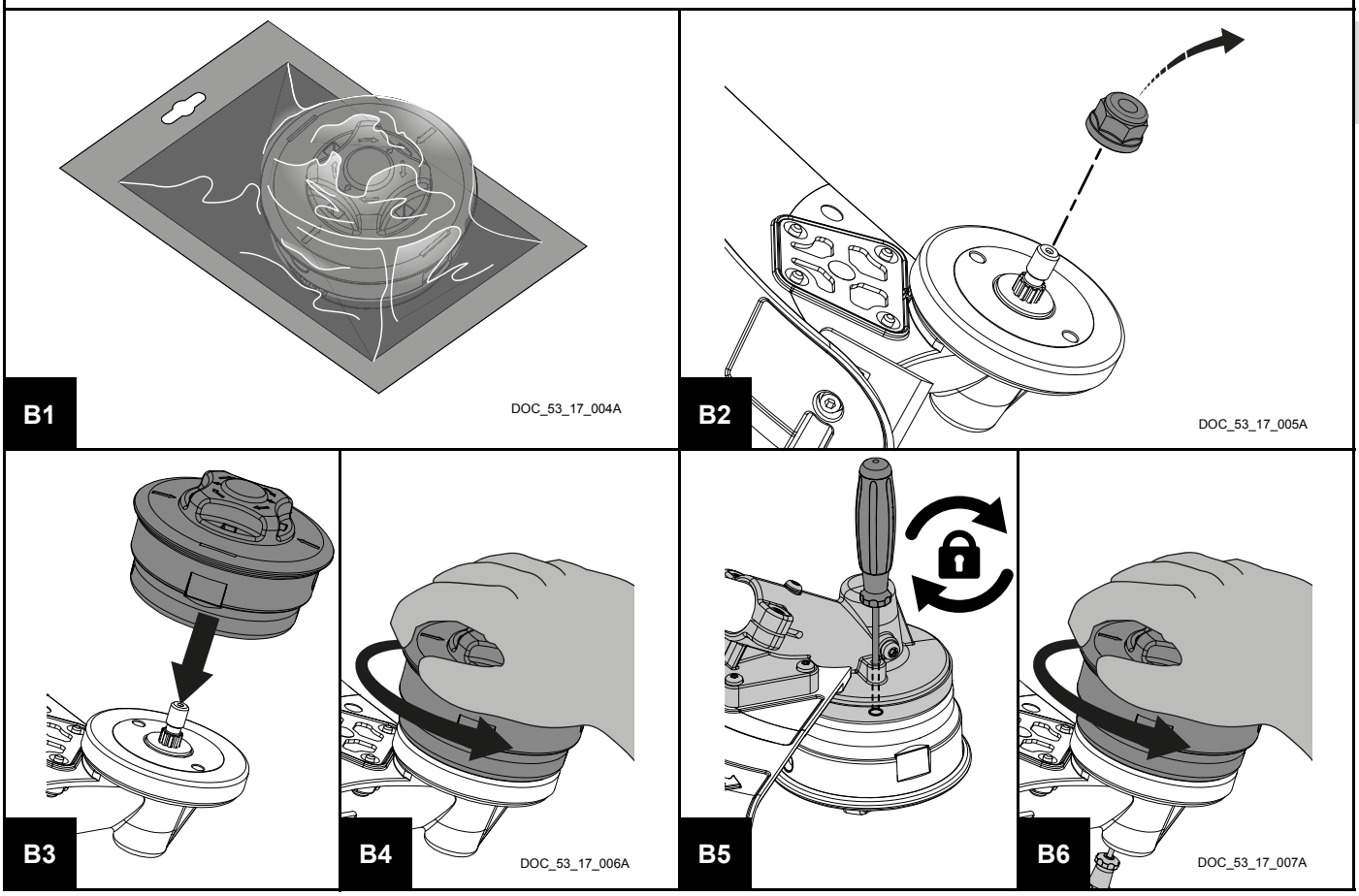

TECHNISCHE BESCHRIJVING EN WERKING

MONTAGE VAN EEN SNIJDRAAD:

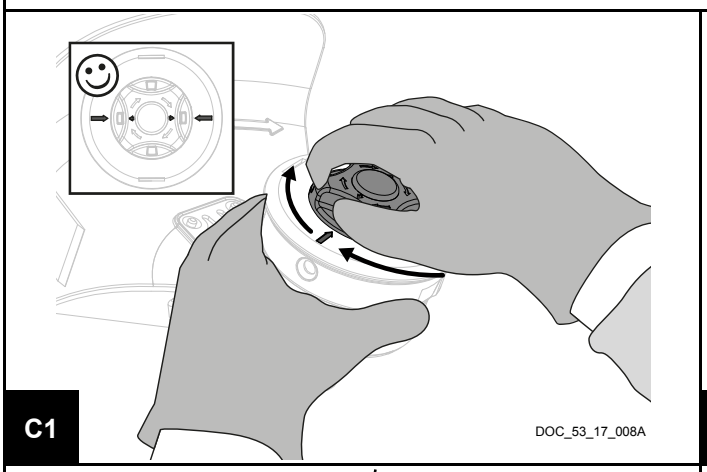

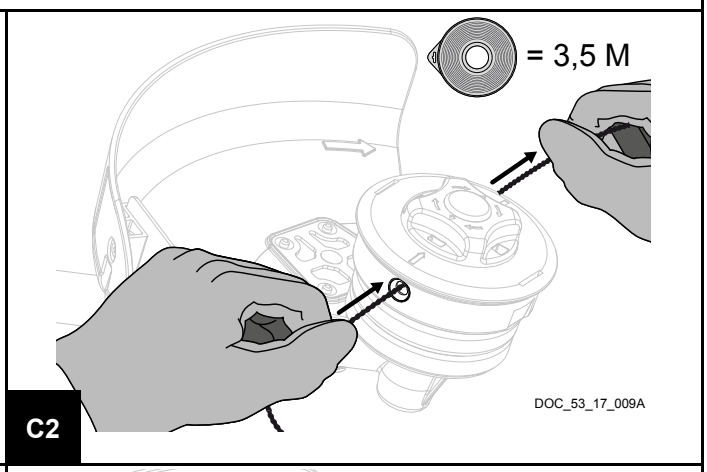

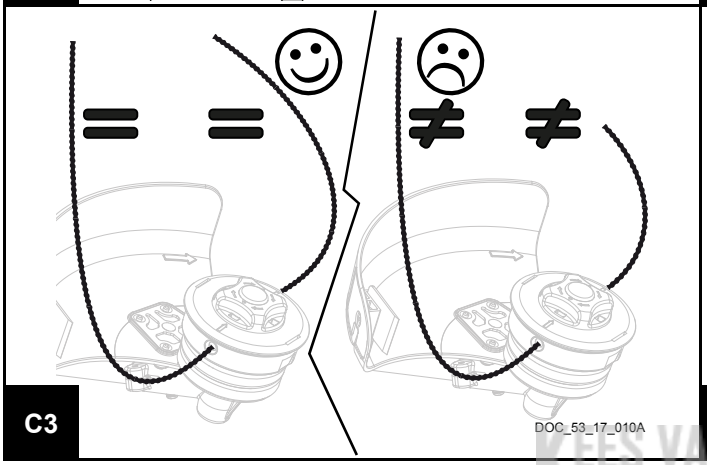

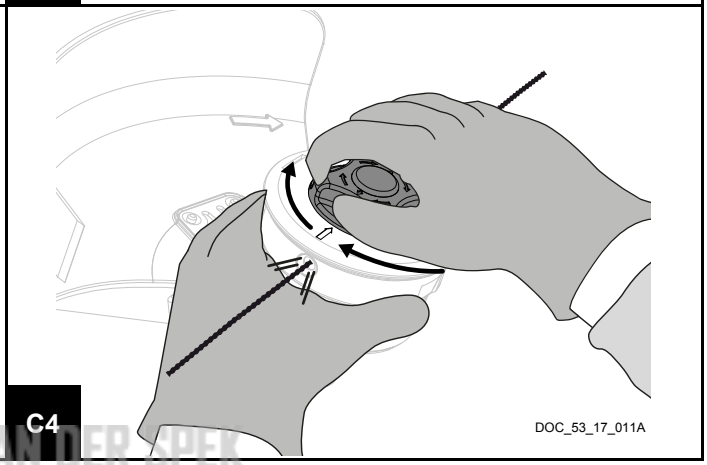

KEES VAN DER SPEK
TUINMACHINES & STUDWERK

AANPASSING VAN DE POSITIE VAN DE SNIJDRAAD:

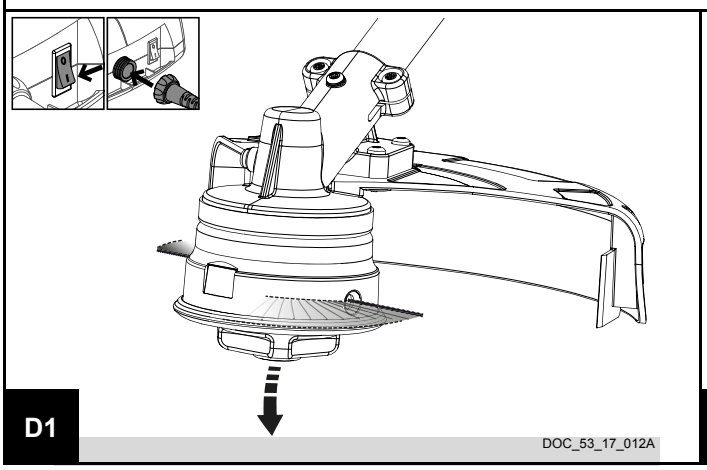

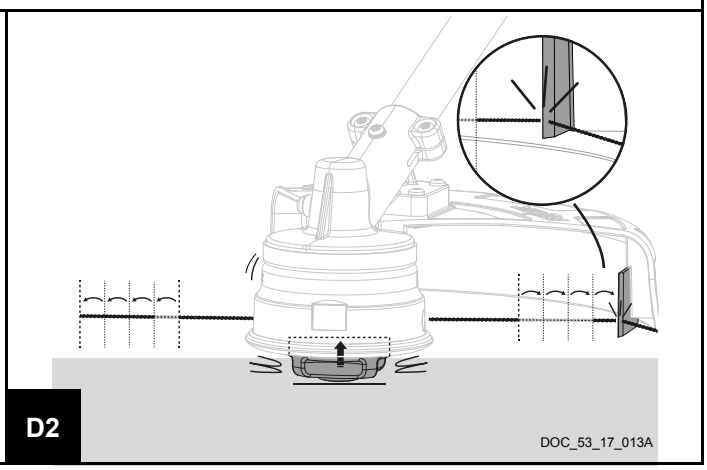

HERLADEN TAP CUT 2:

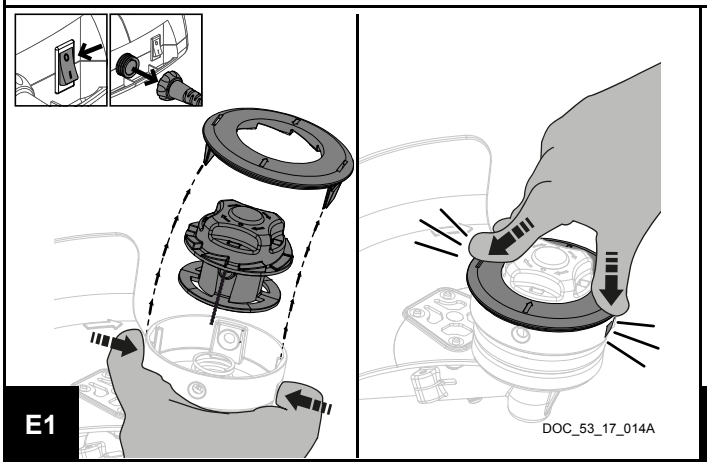

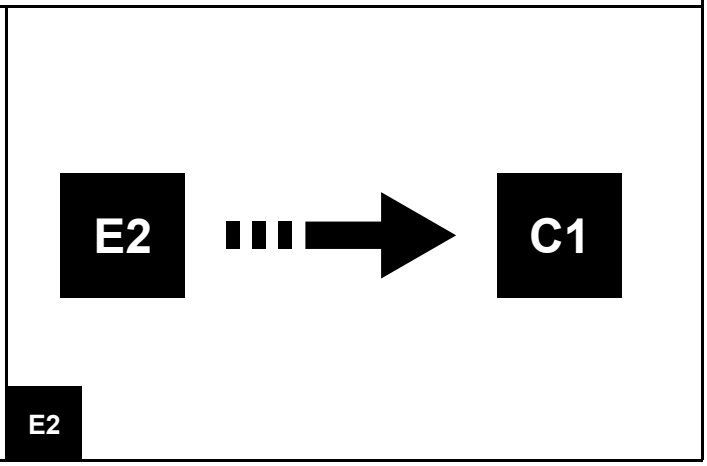

MAAIKOP MULTI-CUT

MONTAGE MULTI-CUT:

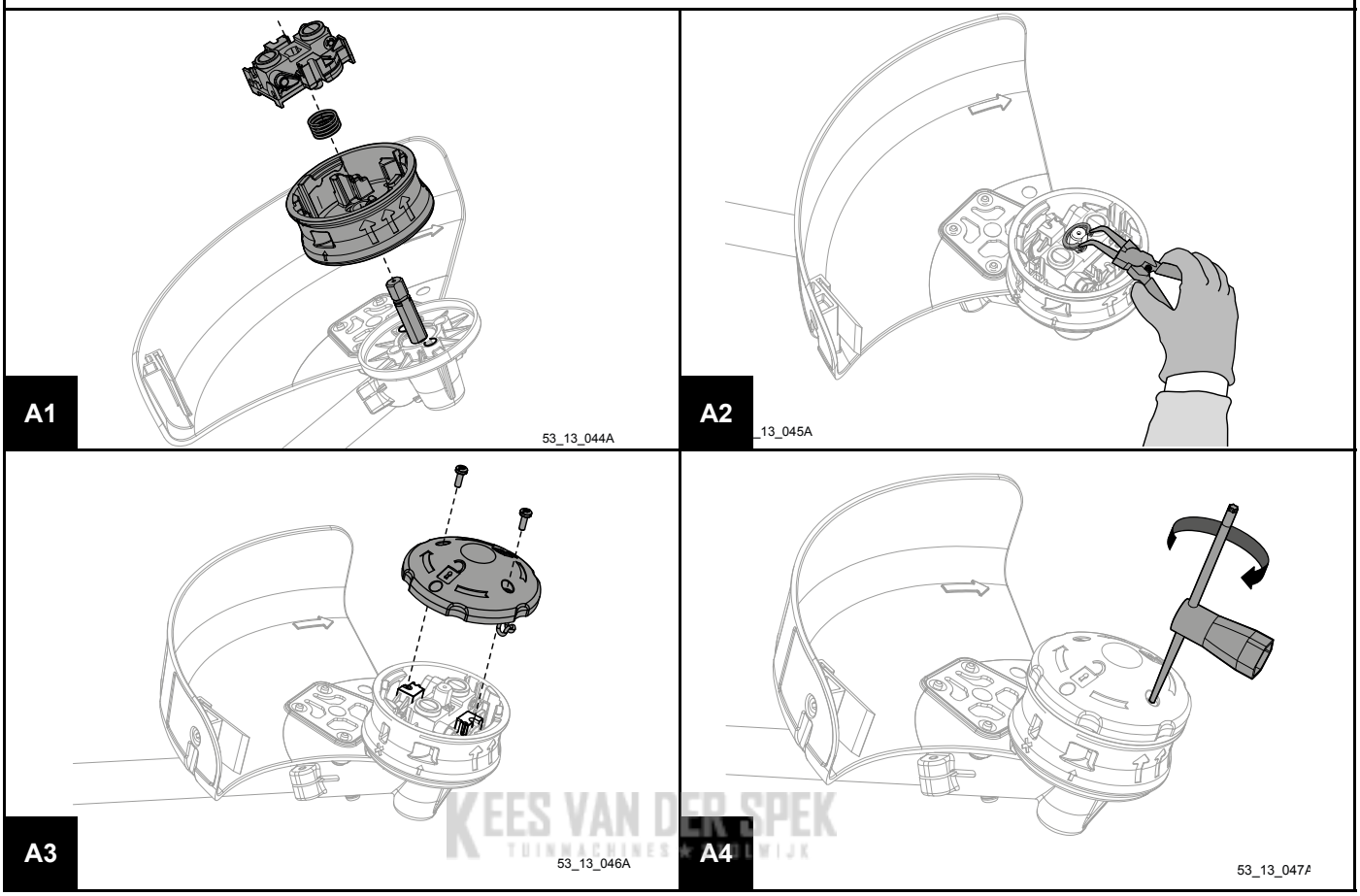

KEES VAN DER SPEK
TUINMACHINES EMMEN

MONTAGE VAN EEN SNIJDRAAD:

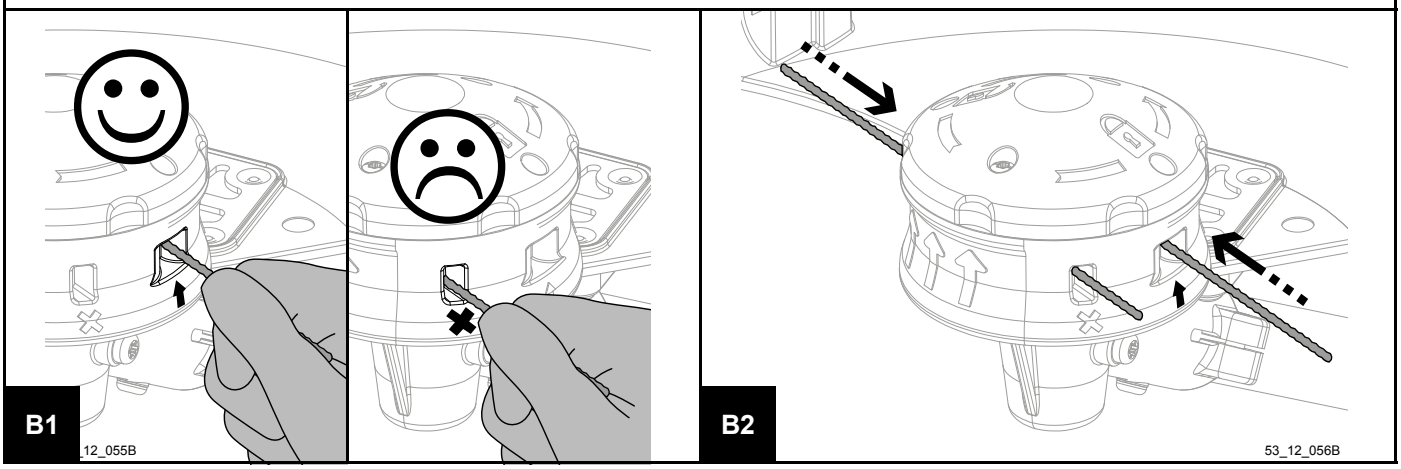

AANPASSING VAN DE POSITIE VAN DE SNIJDRAAD:

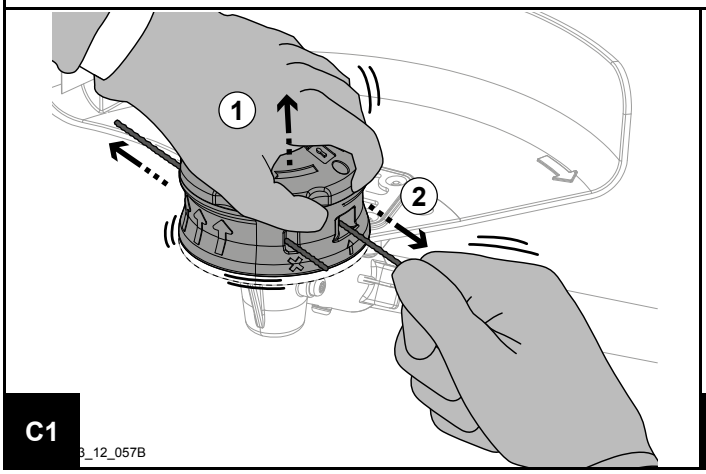

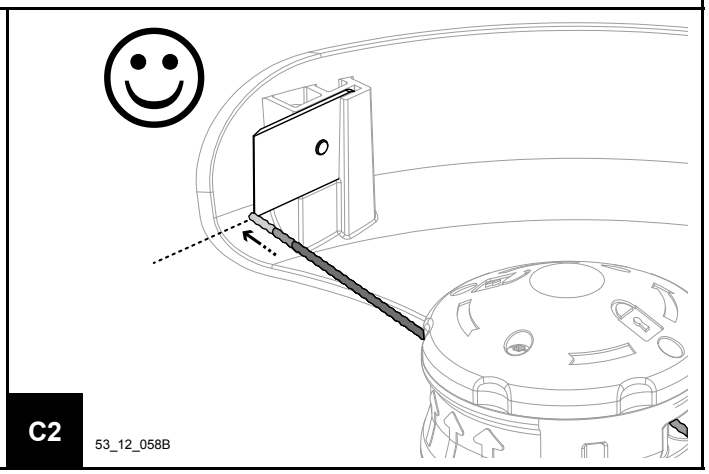

MONTAGE VAN HET MES MET 2 TANDEN

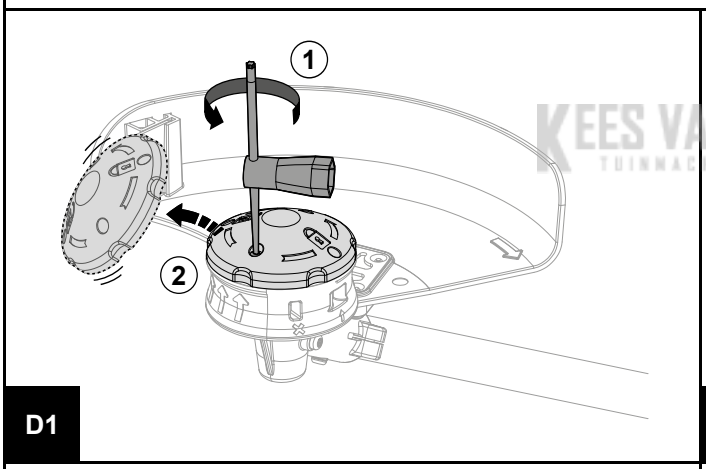

KEES VAN DER SLEK
TUINMACHINES STOEMVIJK

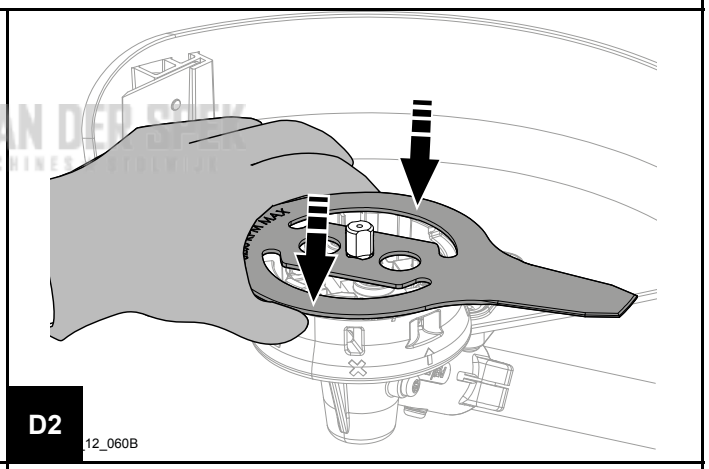

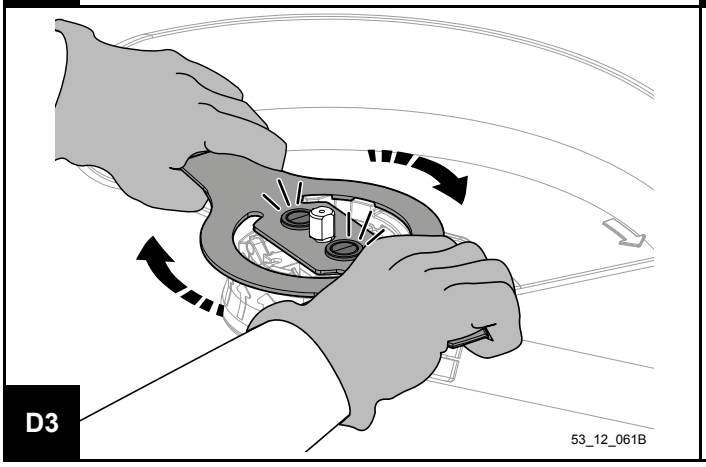

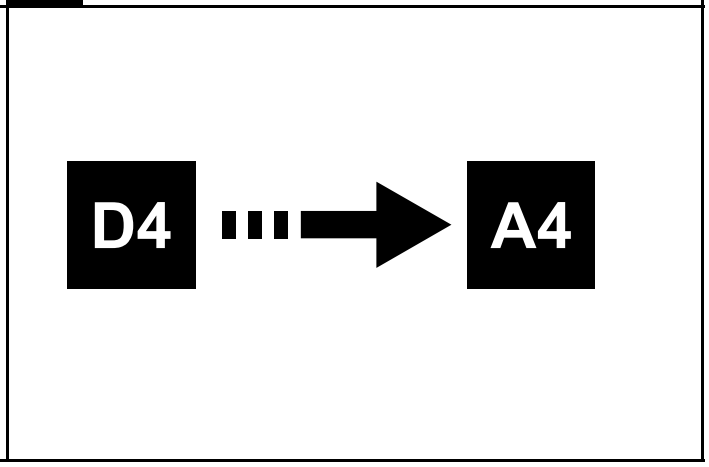

MONTAGE VAN HET SNIJGEREEDSCHAP:

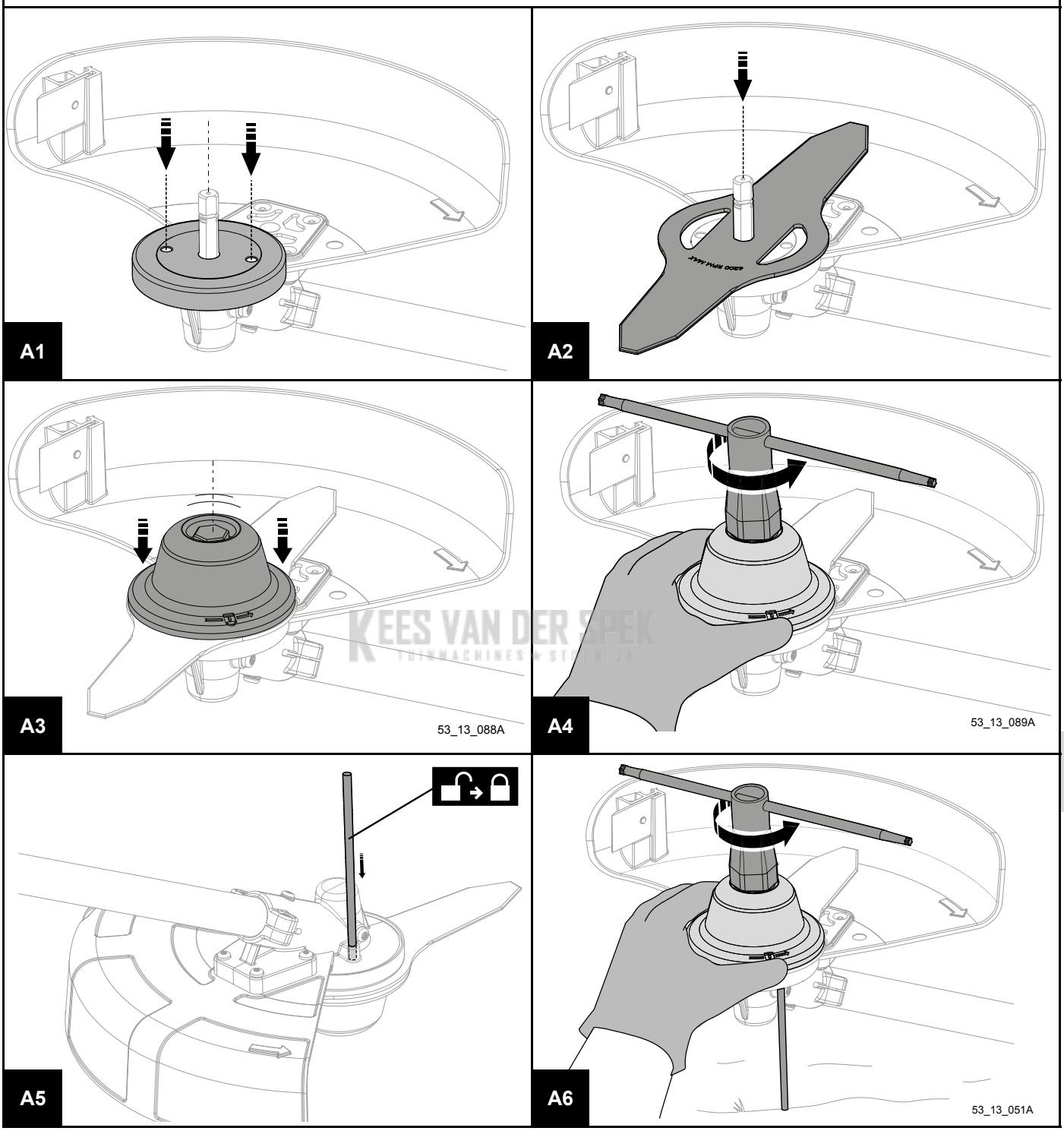

KEES VAN DER SPEK
TUINMACHINES STAVEREN

KOP CITY CUT

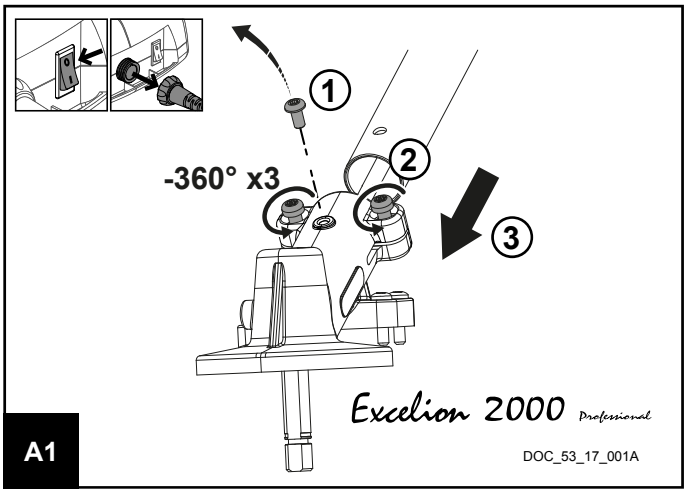

A1

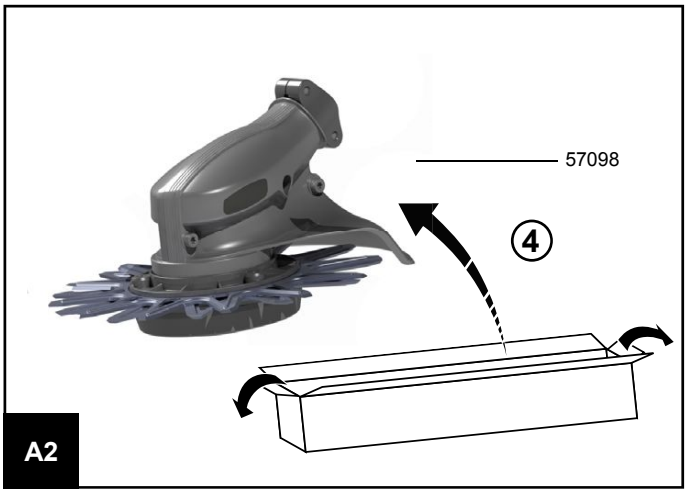

A2

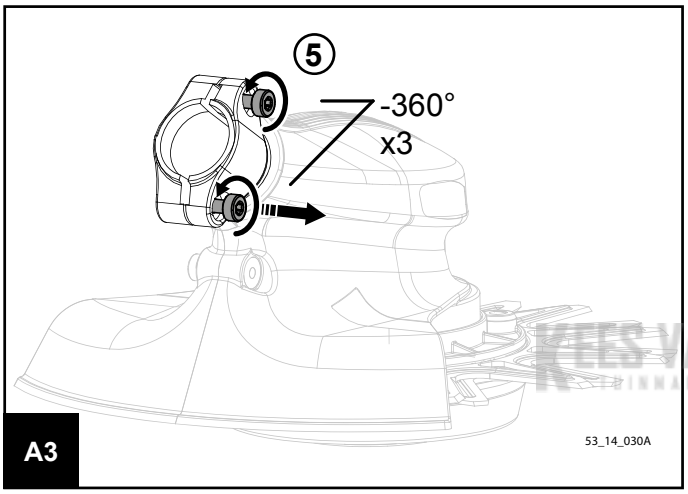

A3

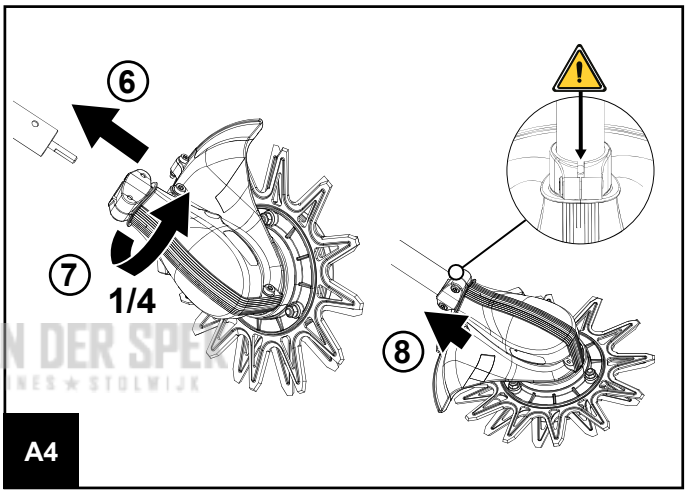

A4

KEES VAN DER SPEK
BINNACHINES ★ STOLWIJK

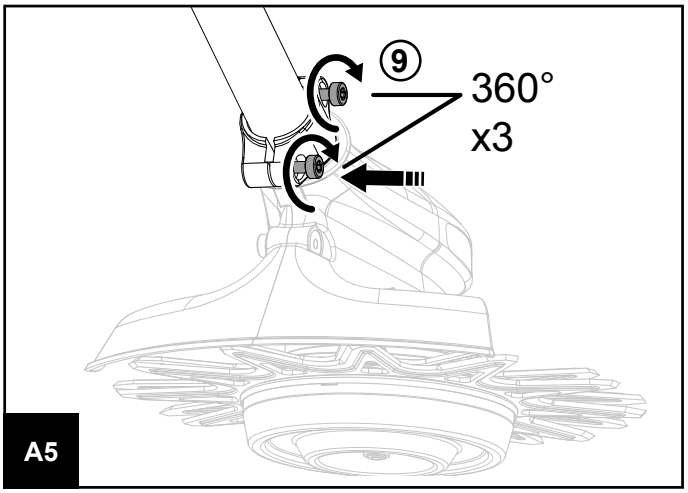

A5

DE VERSCHILLENDE WERKTECHNIEKEN

Analyseer vooraleer u begint te maaien de oppervlakte die u moet vrijmaken, de soort oppervlakte, het reliëf, de eventuele obstakels…
Kijk ook naar de windrichting, die kan nl. invloed hebben op het gemakkelijker opruimen van het gemaaide groen.

Houd altijd minimaal 50mm afstand tussen de maaikop en het obstakel om risico's van beschadiging van het gereedschap en draden (snijdraad) te vermijden.

Eenvoudig maaien

Het volstaat eenvoudigweg de machine te verplaatsen in halve cirkels, van links naar rechts, en progressief vooruit te gaan. Houd de maaikop evenwijdig aan de grond tijdens het maaien en vermijd het contact van de maaikop met de grond.

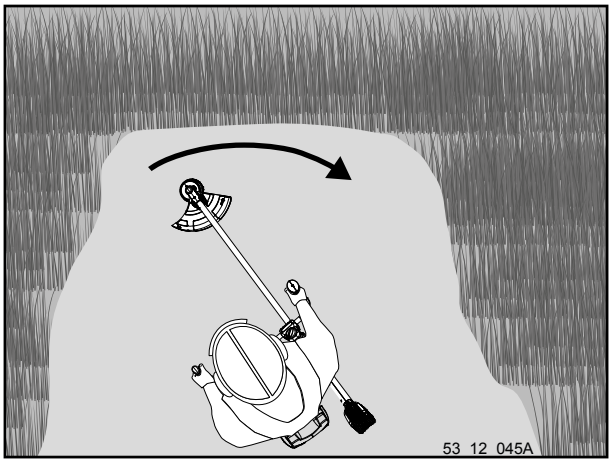

Maaien van hoge begroeiing

KEES VAN DER SPEK ★ STOLWIJK

Voor het maaien van hoge en dichte begroeiing dient u eerst het gedeelte bovenaan te maaien en daarna het lagere deel. De beweging van rechts naar links is het maaien en de beweging van links naar rechts terug. Door in één richting te maaien kunt u het gemaaide groen gemakkelijker opruimen.

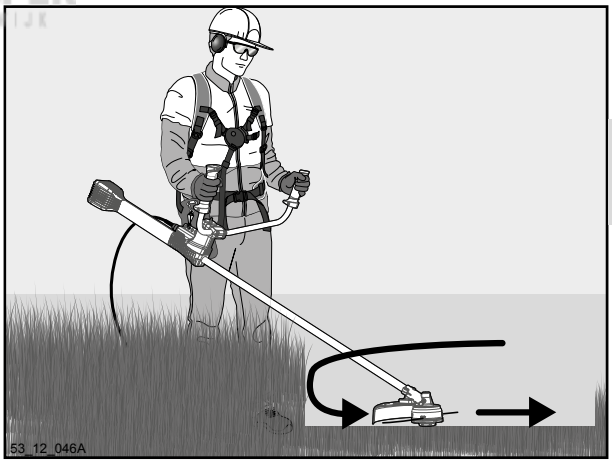

Maaien op een hellend vlak

Volg altijd de helling. Vermijd het op en neer gaan van een helling. Begin beneden en laat het gemaaide groen naar beneden vallen, zodat de maaikop niet draait in het reeds gemaaide groen.
Werk in één uitsluitende richting en per werkzone.

DE VERSCHILLENDE WERKTECHNIEKEN

Maaien langs muren, afsluitingen, rond bomen en bloemperken

Gebruik de snijdraad want hij vergemakkelijkt het verwijderen van het groen en voorkomt het terugstuiten bij het contact met een vast obstakel. Bescherm de schors van de stammen en de rand van bloemperken door gebruik te maken van de carter als buffer tussen de oppervlakte die u moet snijden en het groen dat u moet beschermen.

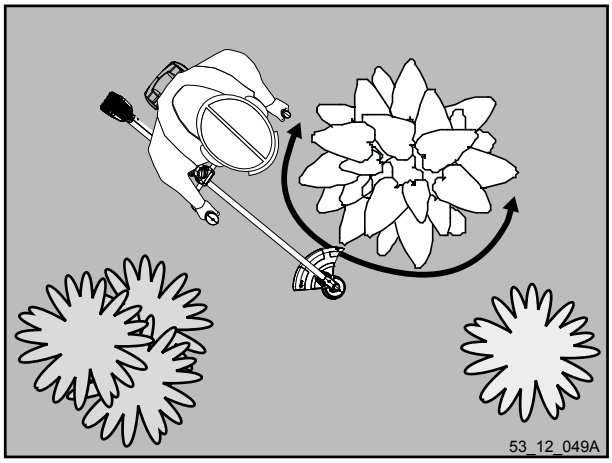

Werken met de boszaag

De boszaag wordt voor alle soorten werk gebruikt: snoeien, afsnijden van uitlopers, takken, kreupelhout...
Het werken met de boszaag gebeurt parallel aan de grond, waarbij gelet wordt op de draairichting van het mes om terugstuiten te voorkomen.

1– gebied met hoog risico van terugstuiten
2– gebied met verhoogd risico
3– werkgebied

Vermijd elk contact van het mes met de grond of stenen.

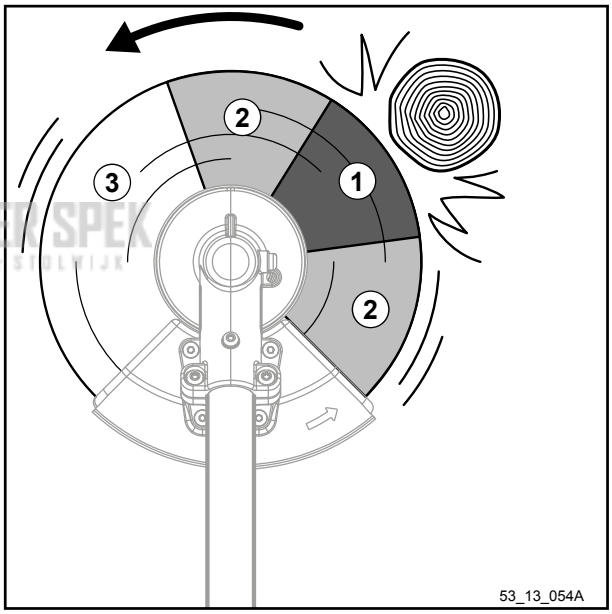

KEES VAN DER SPEK
TUINMACHINES STOLWIJK

ONDERHOUD

OPMERKING:
Laat de machine om de 400 uur of ten minste één keer per jaar door een officieel erkende Pellenc-dealer nakijken.

Maak het gereedschap schoon voordat u het in een droge ruimte en met opgeladen accu opslaat.

Onderhoud	Telkens bij het opstarten	Om de twee uur	Elke maand	Na gebruik	Ieder jaar of indien nodig
Reinigen van de bosmaaier Excelion 2000 Professional (geen reiniging met een hogedrukreiniger maar via lucht of poetsen) *				X	
Visuele controle van de veiligheidsmechanismen van de machine (draagplaat, veiligheidscarter, antiterugslagkop)	X			X	
Controle van de werking van de veiligheidsschakelaars	X				
Controle van het mes en bijslijpen indien nodig	X	X			X
Visuele controle van het maaigreedschap (controleren op barsten of vervormingen).	X	X			X
Visuele controle van de bevestiging van het maaigereedschap op de steel (afwezigheid van vervormingen of slijtage)	X	X			X
Controle van de slijtage van de tanden van de gekartelde kammen en indien nodig bijslijpen of de gekartelde kam vervangen	X		X		X
Controle van het niveau van de accu	X				
Controle van de machine door een officieel erkende Pellenc verdeler					X
Smeren van de antiterugslagkop			X		

KEES VAN DER SPEK TUINMACHINES ★ STAVEREN

SMEREN VAN DE ANTITERUGSLAGKOP

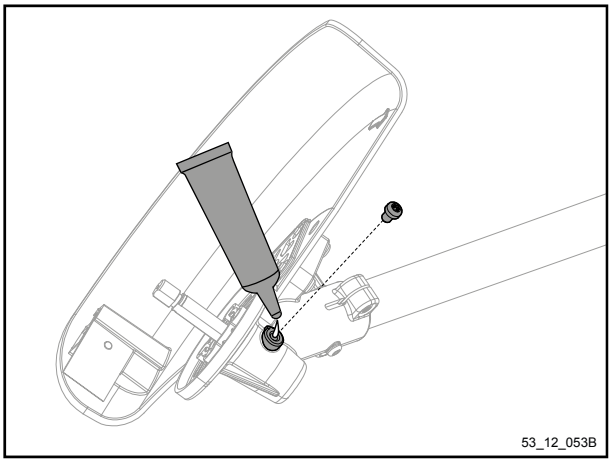

Standaard kegelwieldrijfwerk

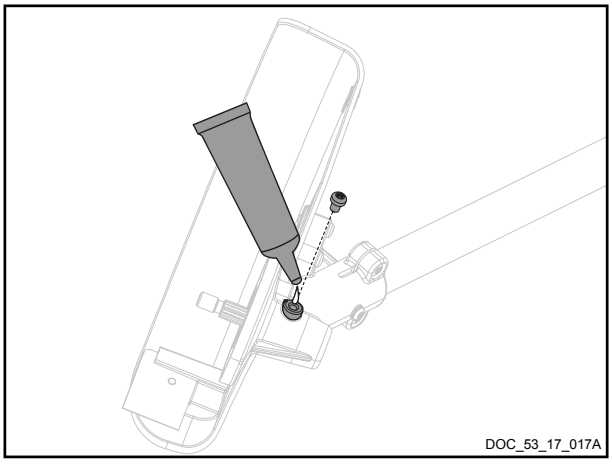

Universeel kegelwieldrijfwerk

- Maak de schroef op de antiterugslagkop los met behulp van de afstelsleutel.
- Maak de tube PELLENC vet open
- 1 Keer per maand of om de 100 uur 4 gr PELLENC vet aanbrengen.
- De schroefdraad van de as van de antiterugslagkop smeren om de schroeven van de maaikop gemakkelijker los te kunnen draaien.

- Tube met smeervet = 35749

- Raadpleeg voor het specifiek smeren van de antiterugslagkop CITY CUT de rubriek "Smering" op pag. 37.

KEES VAN DER SPEK
TUINMACHINES ★ STOLWIJK

REFERENTIES VAN DE WISSELSTUKKEN EN DE VERBRUIKSGOEDEREN

Veiligheidsvoorzieningen:

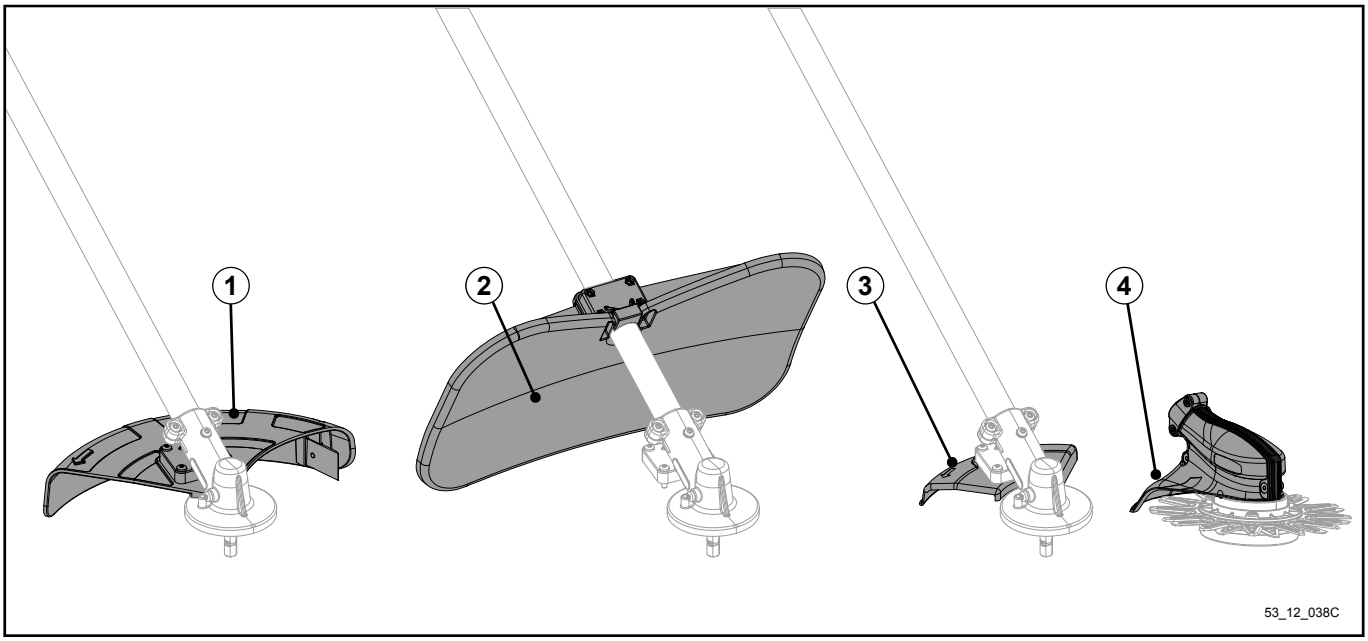

1– Standaard carter, ref. 107533
2– Carter voor hakselaar, ref. 111600
3– Carter voor zaag met zachte tanden, ref. 111500
4– Carter voor CityCut, ref. 118267

Het verwisselen van de carters

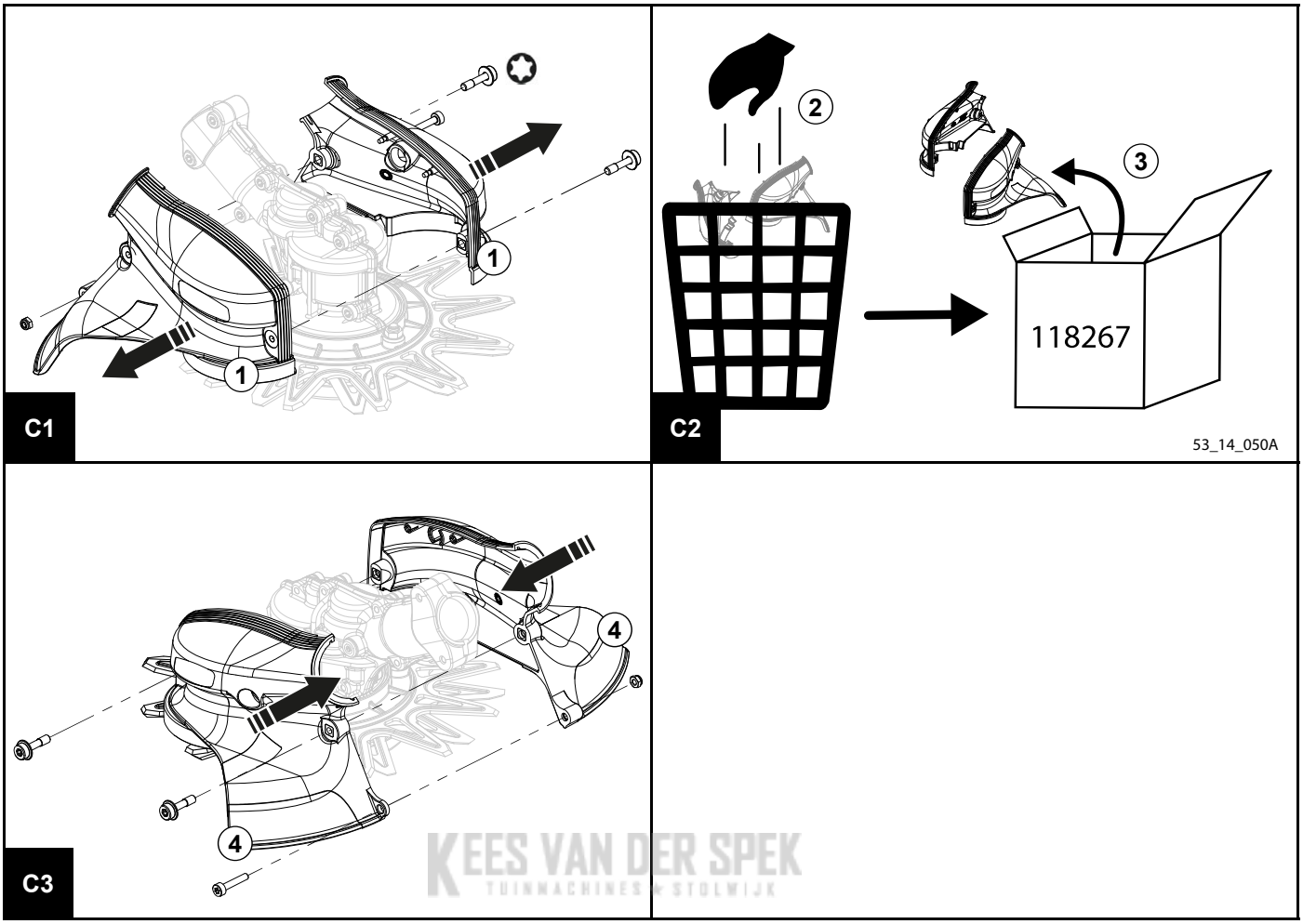

KEES VAN DER SPEK
TUINMACHINES STOLWIJK

Smeren

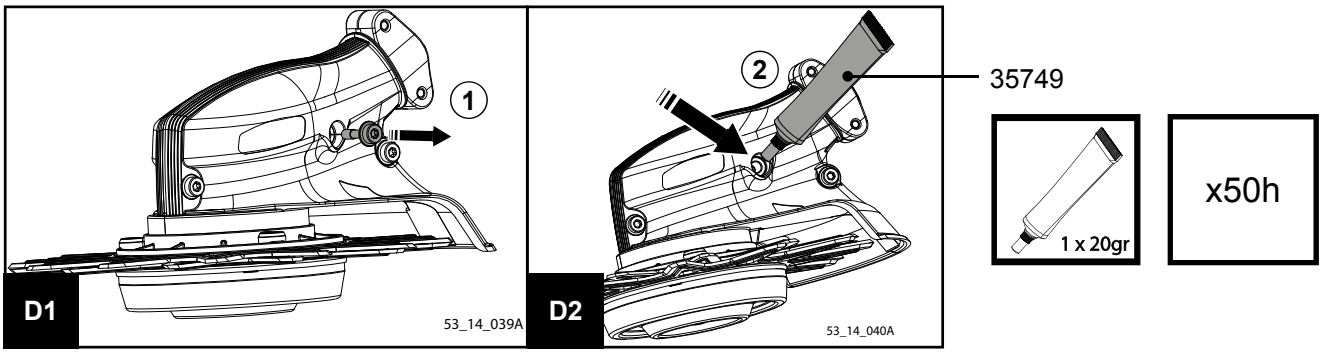

Verwisselen van de messenkits

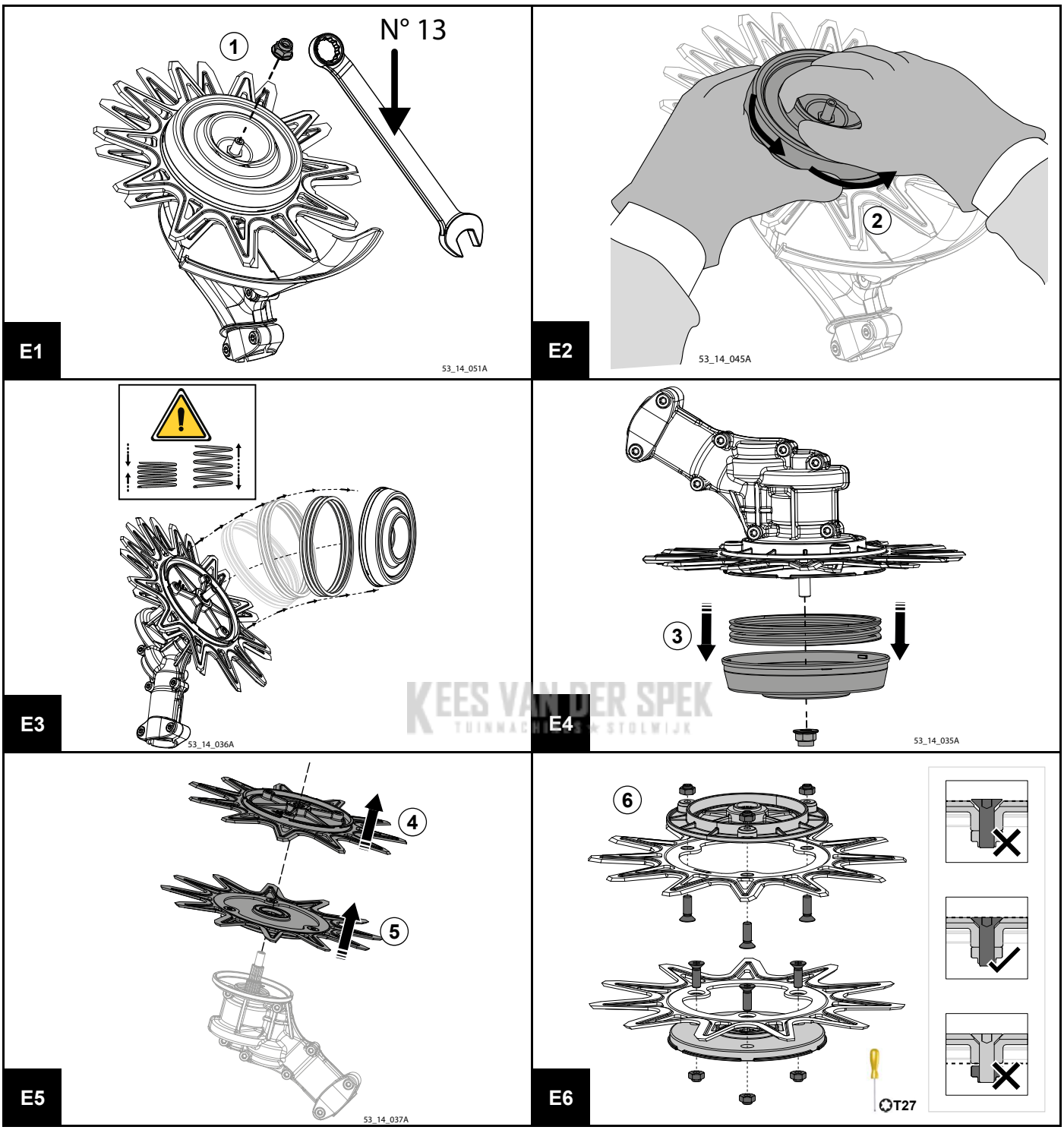

KEES VAN DER SPEK
TUINMACHINES STOLWIJK

De messen schoonmaken en smeren

Om zich te verzekeren van de goede werking van de CITY CUT maaikop moeten de messen een keer per week worden uitgebouwd (of elke 30 bedrijfsuren), om het geheel te reinigen en smeren.

Uitbouw: zie procedure op p32

- De op de afbeelding hiernaast aangegeven gebieden schoonmaken met een platte schroevendraaier, perslucht, een borstel of warm water (alleen op de messen en de in donkergrijs weergegeven steunen)
- Alle onderdelen goed afdrogen met een droge schone doek.
- De messen smeren met een spuitbus met smeermiddel ref. 121633
- De maaikop terugplaatsen.

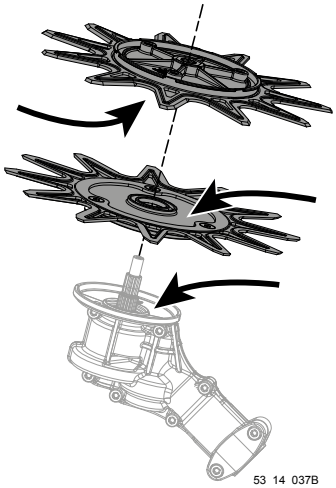

Het slijpen van de messen

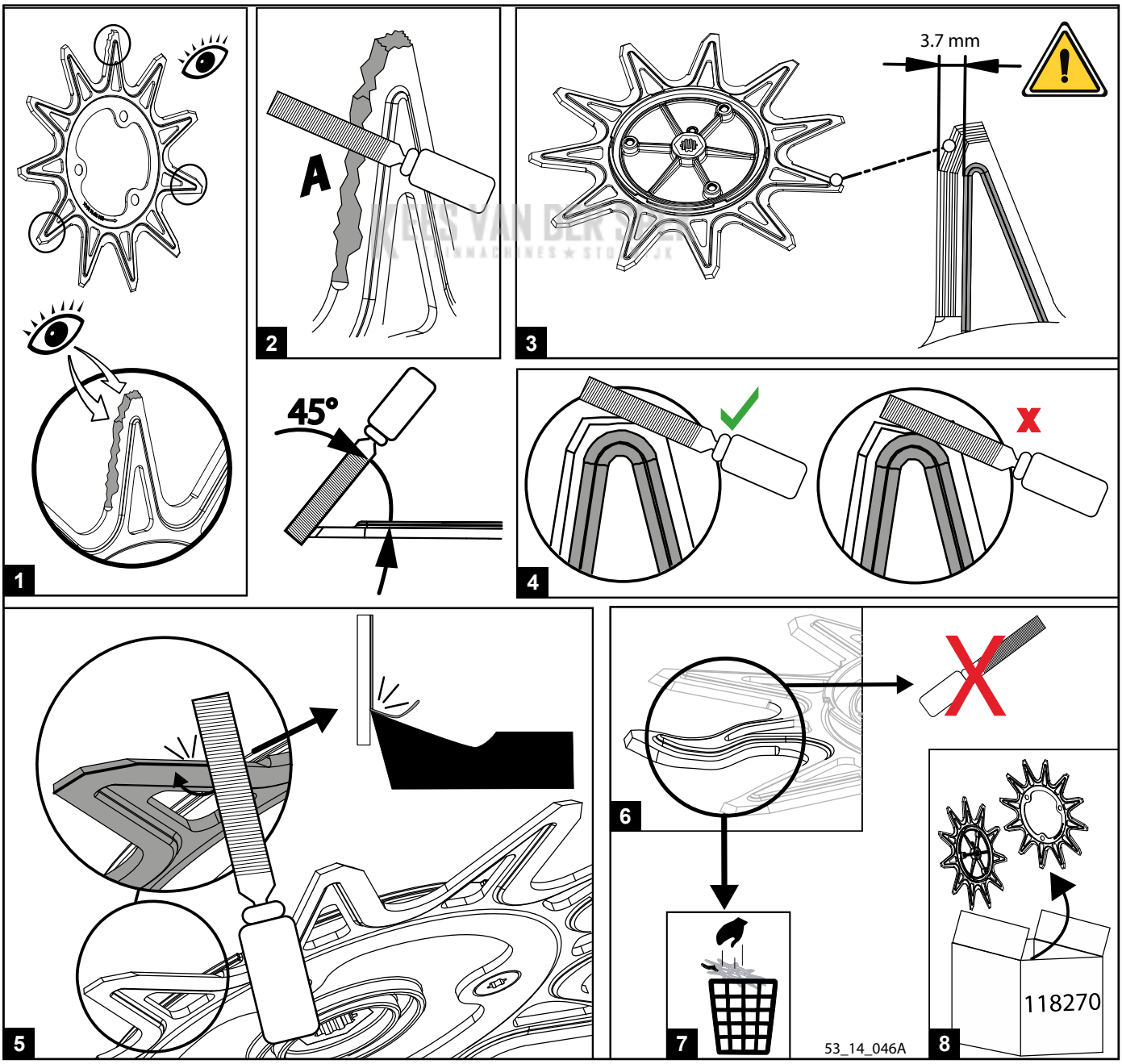

Stukken van de maaikoppen:

MAAIKOP: ROLL CUT

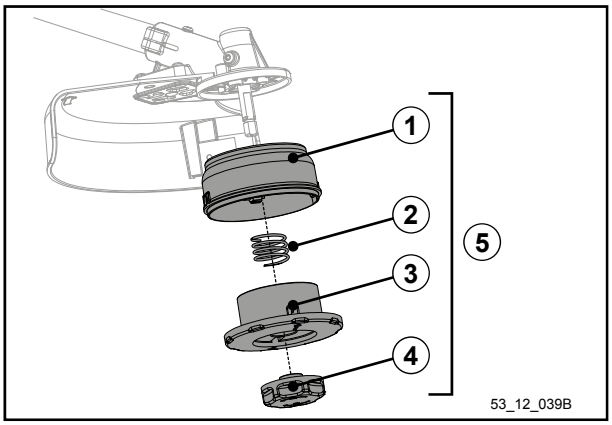

1– Ref. 107711
2– Ref. 107715
3– Ref. 107712
4– Ref. 106803
5– Ref. 57076

MAAIKOP: BLADE CUT

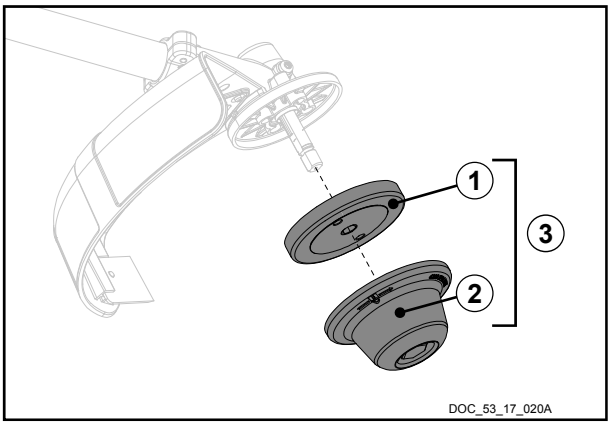

1– Ref. 107700
2– Ref. 106645
3– Ref. 57080

MAAIKOP: TAP CUT

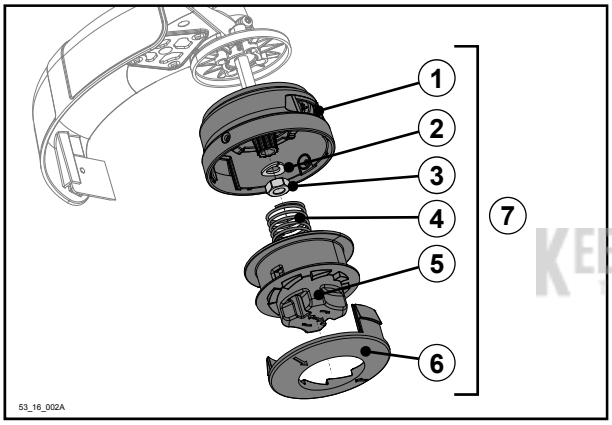

1– Ref. 113412
2– Ref.124142
3– Ref. 107375
4– Ref. 113414
5– Ref. 113413
6– Ref. 107374
7– Ref. 57078

MAAIKOP: TAP CUT 2

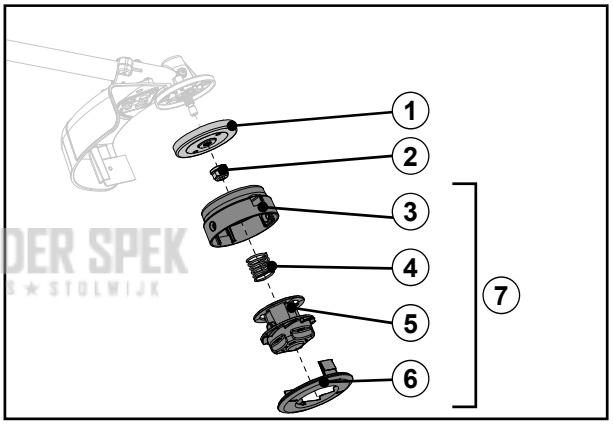

KEES VAN DER SPEK
TUINMACHINES ★ STOLWIJK

1– Ref. 139498
2– Ref. 139500
3– Ref. 139556
4– Ref. 133895
5– Ref. 138009
6– Ref. 133045
7– Ref. 57218

MAAIKOP: MULTI-CUT

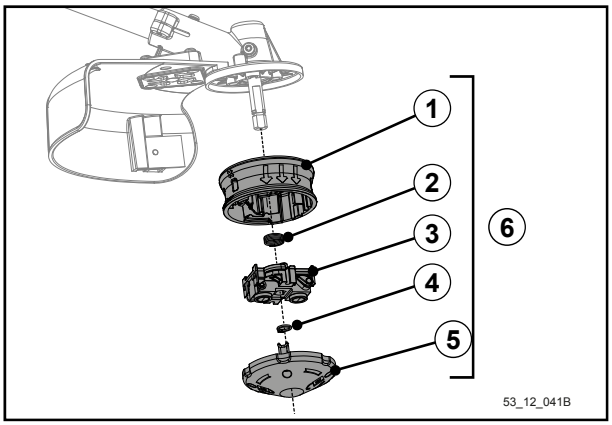

1– Ref. 80366
2– Ref. 79032
3– Ref. 80362
4– Ref. 76715
5– Ref. 81116
6– Ref. 57075

MAAIKOP: CITY CUT

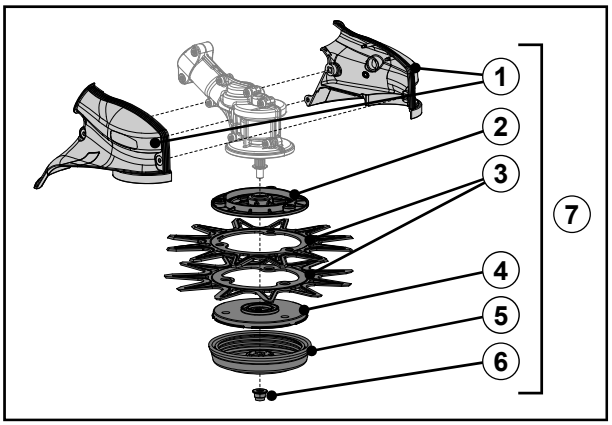

1– Ref. 118267
2– Ref. 118268
3– Ref. 118270
4– Ref. 118269
5– Ref. 118271
6– Ref. 117504
7– Ref. 57098

Maaigereedschap:

1– Klos nylondraad
Ø 2,4 mm (70 m à ±1%) = 79601
Ø 3 mm (56 m à ±1%) = 108911
2– Buis met nylondraad Ø 2,4 mm (draden van 200 mm) = 79602
3– Tweetands mes
Ø 255 mm = 79600 (uitsluitend voor MULTI-CUT)
Ø 320 mm = 110279 (uitsluitend voor BLADE CUT)
4– Drietands mes
Ø 320 mm = 114700
5– Hakselmes = 110281 (uitsluitend voor BLADE CUT)
Met aanbevolen carter voor hakselaar
6– Bosmaaierzaag = 111700
Met verplichte carter = 111500
7– Mes met 8 tanden = 85176 (uitsluitend voor MULTI-CUT)
8– Messenkits CITYCUT = 118270 (uitsluitend voor CITY CUT)
9– KIT universeel kegelwieldrijfwerk = 57210

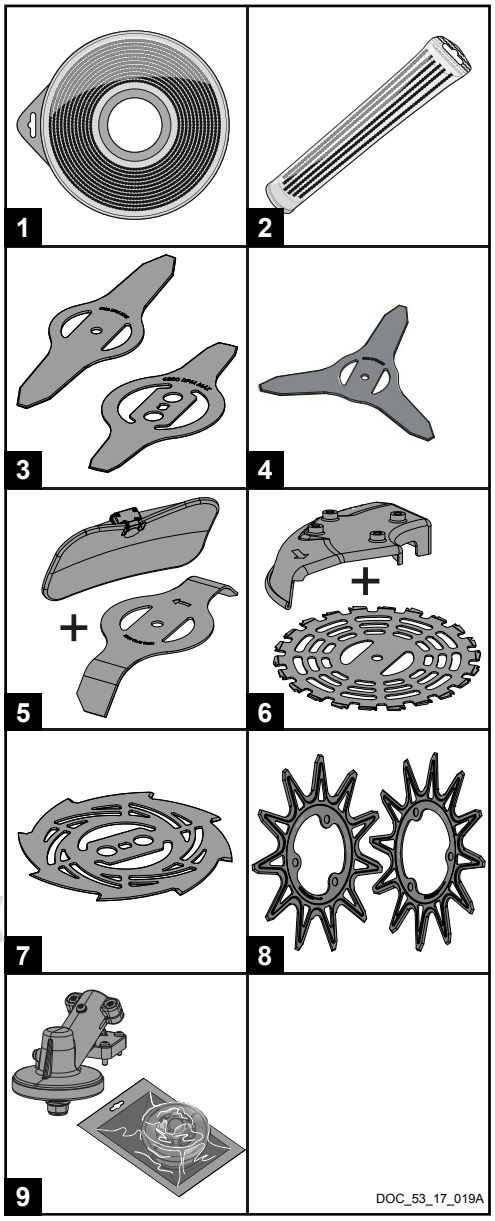

KEES VAN DER SPEK
TUINMACHINES ★ STOLWIJK

Accessoires:

- Harnas standard duty = 110282
- Harnas = 110283

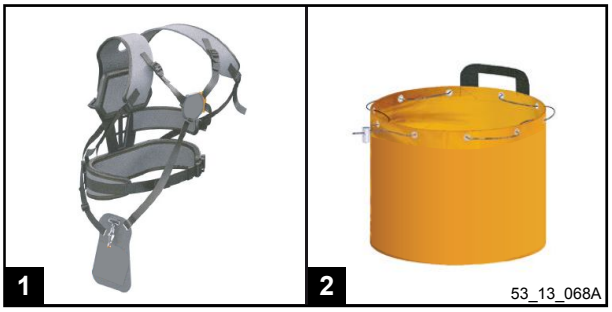

Gebruiksgoederen

- Tube vet PELLENC = 35749

Symptomen	Stand van de aan/ uitschakelaar van de accu	Status van de diodes	Vermoedelijke oorzaak	Controles	Oplossingen	Reparateur
Het gereedschap start niet	0	Uit	Accu is uit	Schakelaar van de accu	Schakel de schakelaar van de accu om	Gebruiker
	I	Uit	Het stroomsnoer is doorgesneden	Controleer de staat van het snoer	Vervang het snoer	Officieel erkende PELLENC-dealer
			Accu	Controleer of de accu niet volledig ontladen is	Laad de accu op	Gebruiker
			Elektronische kaart	Bij een officieel erkende PELLENC-dealer	Vervang de elektronische kaart als de diodes uit blijven na het in werking stellen en de controle van de vorige punten	Officieel erkende PELLENC-dealer
		Aan	Een knop is buiten gebruik	Bij een officieel erkende PELLENC-dealer	De knop of de detector vervangen	Officieel erkende PELLENC-dealer
			Elektronische kaart	Bij een officieel erkende PELLENC-dealer	De elektronische kaart vervangen	Officieel erkende PELLENC-dealer

KEES VAN DER SLEK TUINMACHINES ★ STOLWIJK

Symptomen	Stand van de aan/ uitschakelaar van de accu	Status van de diodes	Vermoedelijke oorzaak	Controles	Oplossingen	Reparateur
De maaikop (draad of metalen lemmet) maakt een abnormaal geluid of trilt ontzettend	I	Aan	Beschadigd lemmet	Controleer de staat van het lemmet (op barsten of vervormingen)	Vervang het mes	Gebruiker
			Beschadigde klok	Controleer op vervormingen	Vervang de klok	Gebruiker
						Officieel erkende PELLENC-dealer
			Beschadigde lemmethouder	Controleer op vervormingen	Vervang de houder van het metalen lemmet	Officieel erkende PELLENC-dealer
			Beschadigde motoras	Controleer de staat van de as (op vervormingen)	Vervang de motoras	Officieel erkende PELLENC-dealer
De maaidraad wordt tijdens het gebruik uitgeworpen	I	Aan	Vuile maaikop	Maak de nokken schoon	Vervang de blokkeerinrichting	Gebruiker
			Versleten tanden van de gekartelde nokken	Controleer de staat van de tanden		Officieel erkende PELLENC-dealer

KEES VAN DER SPEK TUINMACHINES STOLWIJK

Symptomen	Stand van de aan/ uitschakelaar van de accu	Status van de diodes	Vermoedelijke oorzaak	Controles	Oplossingen	Reparateur
Het gereedschap stopt tijdens het gebruik	I	Aan	Een knop is buiten gebruik	Bij een officieel erkende PELLENC-dealer	Vervang de knop of de detector	Officieel erkende PELLENC-dealer
		Uit	Het stroomsnoer is doorgesneden	Controleer de staat van het snoer	Vervang het snoer	Officieel erkende PELLENC-dealer
			Het gereedschap heeft de maximumtemperatuur bereikt	4 bliepen bij de accu	Laat het gereedschap ongeveer 5 minuten afkoelen	Gebruiker
			De accu is ontladen	Controleer bij stilstand het laadniveau van de accu op het zijvenster	Laad de accu op (indien onder de 10%)	Gebruiker

KEES VAN DER SLEEK MACHINES ★ STOLWIJK

GARANTIE EN KLANTENDIENST VAN PELLENC S.A.

I. Wettelijke garantie

A. Garantie tegen Verborgen Gebreken

Onafhankelijk van de contractuele garantie als bepaald bij artikel II, bepaalt artikel 1641 van het Franse burgerlijk wetboek (Code civil) dat "de verkoper verplicht is garantie te geven op verborgen gebreken van het verkochte goed die het ongeschikt maken voor het gebruik waarvoor het is bedoeld, of dat gebruik zodanig verminderen dat de koper het niet zou hebben gekocht of een lagere prijs zou hebben betaald indien hij van deze gebreken op de hoogte zou zijn geweest".

Artikel 1648 van het Franse burgerlijk wetboek: "Rechtsvorderingen gebaseerd op koopvernietigende gebreken moeten binnen twee jaar na het ontdekken van het gebrek aanhangig worden gemaakt. "

B. Wettelijke conformiteitsgarantie

Artikel L.217-4 van de Franse consumentenwet (Code de la consommation): "De verkoper levert een zaak in overeenstemming met de overeenkomst en is aansprakelijk voor conformiteitsgebreken die op het moment van levering bestaan.

Hij is ook verantwoordelijk voor conformiteitsgebreken veroorzaakt door verpakking, instructies voor de montage of de installatie, als de verkoper hiervoor krachtens het contract verantwoordelijk is of als deze onder zijn verantwoordelijkheid is uitgevoerd."

Artikel L.217-5 van de Franse consumentenwet: "De zaak is conform met de overeenkomst:

1° Als hij geschikt is voor het gebruik dat doorgaans van een dergelijke zaak mag worden verwacht en, indien van toepassing:

- als hij overeenkomt met de beschrijving die door de verkoper wordt gegeven en de eigenschappen bezit die hij aan de koper heeft laten zien in de vorm van een monster of een model;

- als hij de eigenschappen vertoont die een koper legitiem mag verwachten gezien de publieke verklaringen van de verkoper, de fabrikant of zijn vertegenwoordiger, met name in reclames of op de etiketten;

2° Of als het eigenschappen vertoont die in onderlinge overeenstemming door de partijen zijn bepaald of geschikt is voor elk door de koper gewenst bijzonder gebruik dat ter kennis is gebracht aan de verkoper en door laatstgenoemde is geaccepteerd.

Artikel L.217-12 van de consumentenwet: "rechtsvorderingen die voortvloeien uit conformiteitsgebreken verlopen twee jaar vanaf de levering van het goed".

II. Contractuele Garantie van Pellenc

A. Inhoud

1. Algemeen

Naast de wettelijke garanties, profiteren klant-gebruikers van de contractuele garantie op de PELLENC-producten die de omwisseling en vervanging dekt van als onbruikbaar erkende onderdelen, door een fabrieksfout, montagefout of materiaalfout, ongeacht de oorzaak.

De garantie vormt een onlosmakelijk deel van het door PELLENC verkochte product.

2. Onderdelen

De contractuele garantie dekt ook de originele PELLENC-onderdelen, exclusief manuren en met uitzondering van bepaalde onderdelen die met elk product wordt meegeleverd.

B. Duur van de garantie

1. Algemeen

Voor PELLENC-producten geldt vanaf de levering aan de klant-gebruiker de contractuele garantie van een periode van twee (2) jaar voor producten die aangesloten zijn op een PELLENC-accu, en van een periode van een (1) jaar voor de overige PELLENC-producten.

KEES VAN DER SPEK

2. Onderdelen

Voor PELLENC-onderdelen die zijn vervangen in het kader van de garantie op het product, geldt vanaf de levering van het PELLENC-product aan de klant-gebruiker de contractuele garantie van een periode van twee (2) jaar voor producten die aangesloten zijn op een PELLENC-accu, en van een periode van een (1) jaar voor de overige PELLENC-producten.

In het geval van producten die op een PELLENC-accu zijn aangesloten, is op de onderdelen die in het kader van de garantie op het product na de 12e gebruiksmaand worden vervangen, een garantie van toepassing van een periode van een (1) jaar.

C. Uitsluiting van garantie

Uitgesloten van de contractuele garantie zijn producten die zijn ingezet voor abnormaal gebruik of producten die in omstandigheden en voor doeleinden zijn gebruikt die afwijken van die, waarvoor ze gemaakt zijn, in het bijzonder bij niet-naleving van de voorwaarden in de gebruiksaanwijzing.

De garantie is ook niet van toepassing in geval van schokken, vallen, onachtzaamheid, gebrek aan toezicht of onderhoud of in geval van verandering van het product. Eveneens zijn van garantie uitgesloten de producten die door de klant-gebruiker zijn aangetast, veranderd of gewijzigd.

Op slijtage- en/of verbruiksonderdelen kan geen garantie van toepassing zijn.

III. Toepassing van de contractuele garantie

1. Inbedrijfstelling van het product en verklaring van ingebruikstelling

Uiterlijk acht dagen na overdracht van het goed aan de klant-gebruiker, moet de DEALER het digitale formulier van melding van ingebruikstelling invullen, zodat deze op de site www.pellenc.com, rubriek "extranet", menu "garanties en opleiding" kan worden geactiveerd met de vooraf door PELLENC verstrekte toegangscode.

Indien dit niet gebeurt is de melding van ingebruikstelling niet rechtsgeldig en is de contractuele garantie van PELLENC niet van toepassing, met als gevolg dat de DEALER alleen de financiële lasten moet opbrengen, zonder dat hij de kosten van zijn interventie uit hoofde van de garantie aan de klant-gebruiker kan doorberekenen.

De DEALER verbindt zich er tevens toe om de bij het product geleverde garantiekaart of het garantie- en ingebruikstellingscertificaat in te vullen voor de machines met eigen aandrijving, nadat hij deze door de klant-gebruiker heeft laten ondertekenen en dateren.

IV. Betaalde service na aankoop

A. Algemeen

Mankementen, storingen of breuk als gevolg van verkeerd gebruik, nalatigheid of slecht onderhoud door de klant-gebruiker, maar ook mankementen als gevolg van normale slijtage van het product, vallen onder service tegen betaling, zelfs tijdens de wettelijke en contractuele garantieperiode. Tot diensten die onder service na aankoop vallen behoren eveneens reparaties die buiten de wettelijke en contractuele garantie vallen, zoals onderhoud, afstelling, alle soorten diagnoses en schoonmaakbeurten. Deze lijst is niet uitputtend.

B. Slijtage- en verbruiksonderdelen

Slijtage- en verbruiksonderdelen vallen eveneens onder service na aankoop.

C. Onderdelen

De service na aankoop dekt ook originele PELLENC-onderdelen, exclusief manuren en buiten de wettelijke of contractuele garantieperiode.

Bij vervanging van originele PELLENC-onderdelen in het kader van service na aankoop is een contractuele garantie van een jaar van toepassing, gerekend vanaf de montagedatum.

'CE'-CONFORMITEITSVERKLARING

FABRIKANT	PELLENC SA
ADRES	QUARTIER NOTRE-DAME ROUTE DE CAVAILLON - CS 10047 84122 PERTUIS CEDEX (FRANKRIJK)
PERSOON GEMACHTIGD OM HET TECHNISCHE DOSSIER OP TE STELLEN	PELLENC SA
ADRES	QUARTIER NOTRE-DAME ROUTE DE CAVAILLON - CS 10047 84122 PERTUIS CEDEX (FRANKRIJK)

HIERMEE VERKLAREN WE DAT DE HIERNA VERMELDE MACHINE :

- SOORTNAAM	ONTGINNINGSMAAIER
- FUNCTIE	ONDERHOUD VAN GROENVOORZIENINGEN
- HANDELSNAAM	EXCELION 2000
- TYPE	EXCELION 2000
- MODEL	EXCELION 2000
- SERIENUMMER	53R00001 - 53R49999 53S00001 - 53S49999 53T00001 - 53T49999

VOLDOET AAN ALLE RELEVANTE BEPALINGEN VAN MACHINERICHTLIJN 2006/42/EG

VOLDOET AAN DE OVERIGE RICHTLIJNEN EN/OF AAN ONDERSTAANDE RELEVANTE BEPALINGEN :
- 2014/30/EU, EMC-Richtlijn
- 2003/10/EG, Lawaairichtlijn
- 2002/44/EG, Richtlijn trillingen
- 2011/65/EU, RoHS-Richtlijn
- 1907/2006, REACH-Verordening
- 2012/19/EU, WEEE-Richtlijn

KEES VAN DER SPEK
TUINMACHINES ★ STOLWIJK

HIERBIJ WERDEN DE VOLGENDE GEHARMONISEERDE EUROPESE NORMEN GEBRUIKT :
- EN 60745-1 :2009+A11 :2010
- EN ISO 11806-1 :2012
- EN 55014-2 :2009

DAARNAAST WERDEN DE HIERONDER VERMELDE NORMEN EN TECHNISCHE SPECIFICATIES GEBRUIKT :
- EN 55014-1 :2012
- EN 61000-4-2 :2009
- EN 61000-4-3 :2011

Geluidsniveau bij maximaal vermogen

Symbool	Waarde	Eenheid	Referentie	Opmerking
L_{WAm}	92	dB(A)	1 pW	Gemeten geluidsvermogensniveau
L_{WAg}	93	dB(A)	1 pW	Gegarandeerd geluidsvermogensniveau

De opmeting van het gemeten geluidsvermogensniveau en het gegarandeerde geluidsvermogensniveau werd uitgevoerd met behulp van een procedure volgens richtlijn 2000/14/EG bijlage V.

OPGESTELD IN PERTUIS, OP 02/05/2017
JEAN MARC GIALIS
Plaatsvervangend algemeen directeur