GARDENA Basisgerät 2000 — Art.-Nr. 1354
Basisgerät 1000 — Art.-Nr. 1355

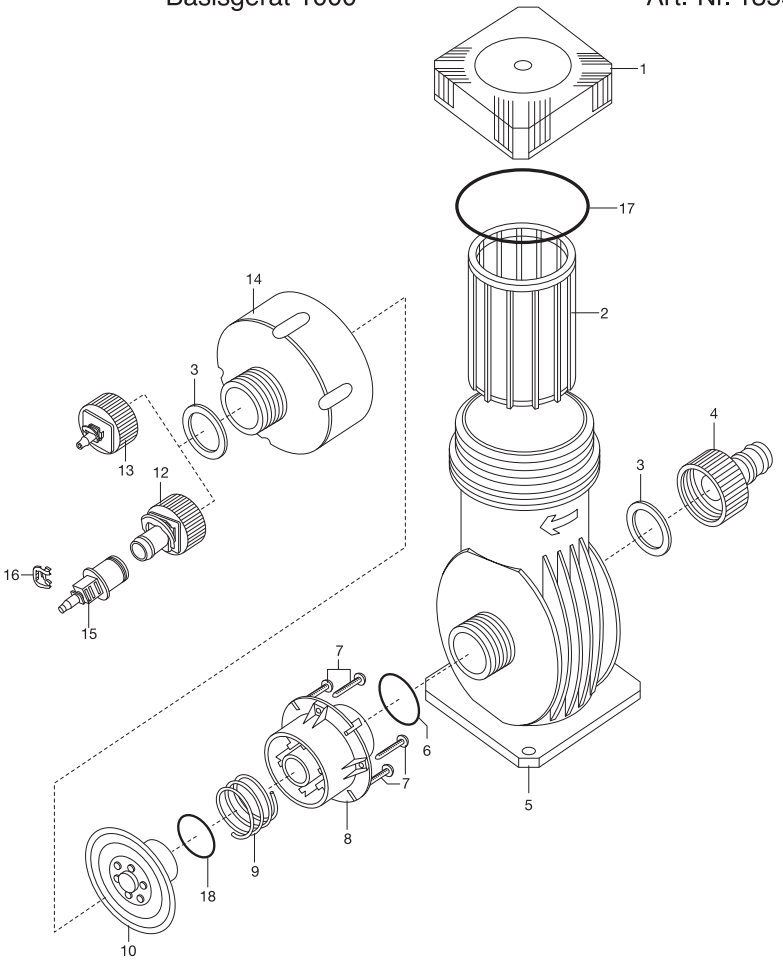

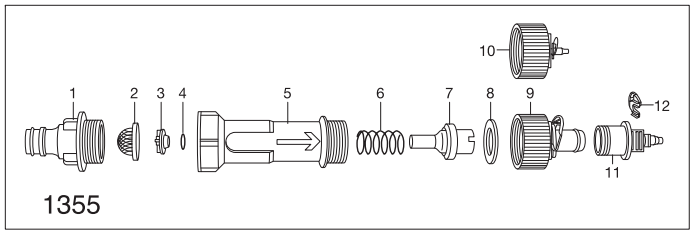

GARDENA Düngerbeimischgerät — Art.-Nr. 8313

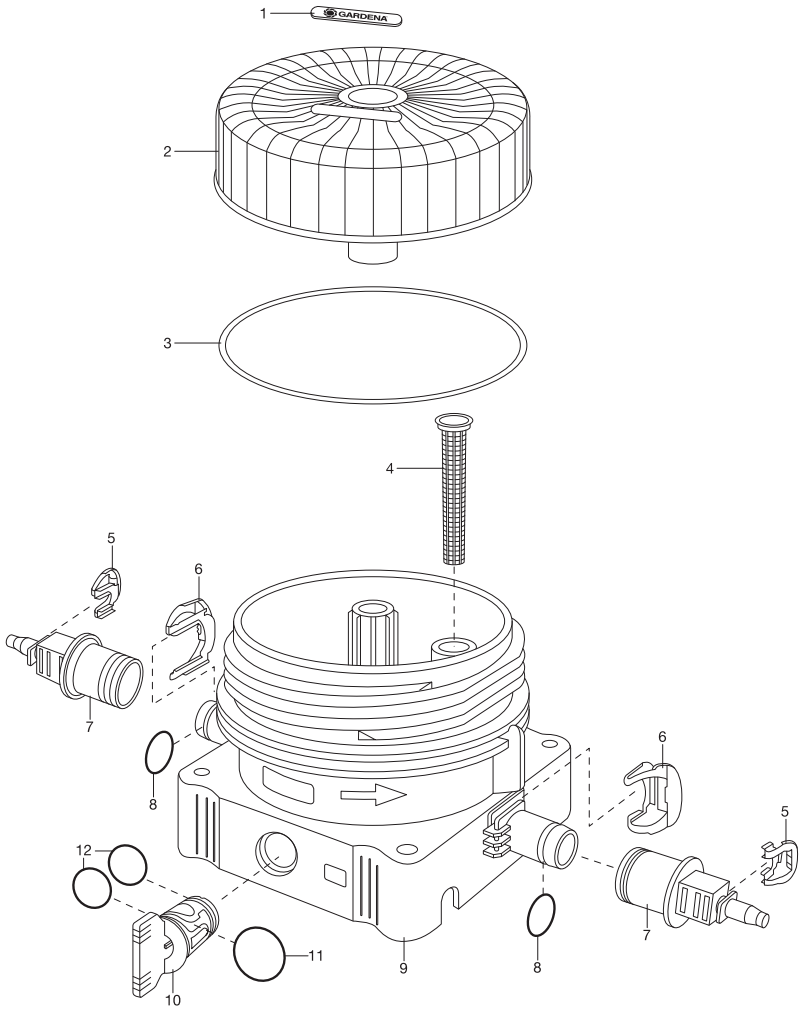

KEES VAN DER SPEK TUINMACHINES ★ STOLWIJK

Bild Nr. Picture No.	Ersatzteil-Nr. Spare Part No.	Bezeichnung	Description	Désignation
		Micro-Drip-System	**Micro-Drip-System**	**Système Micro-Drip**
		ab Baujahr 2003	since 2003	a partir de 2003
	8333-00.600.06	Federelement 1/2"	Spring element 1/2"	Élément de ressort 1/2"
	8333-00.600.12	Verschlusskappe 1/2"	Sealing cap, 1/2"	Chapeau de fermeture, 1/2"
	8333-00.600.16	Verschluss 3/16"	Sealing 3/16"	Obturateur 3/16"
	8333-00.600.08	O-Ring 8,9x1,9	O-Ring 8,9x1,9	Joint torique 8,9x1,9
	1375-00.600.01	Spike	Spike	Pic
	1338-00.600.06	Reinigungsnadel	Cleaning needle	Aiguille de nettoyage
Art. 8313		**Düngerbeimischgerät**	**Fertilizer Dispenser**	**Distributeur d'engrais**
2	8313-00.600.06	Deckel	Cover	Couvercle
3	8313-00.600.11	O-Ring 87,9x5,3 NBR	O-ring 87,9x5,3 NBR	Joint torique 87,9x5,3 NBR
4	1579-00.600.11	Sieb	Filter	Filtre
6	8333-00.600.06	Federelement 1/2"	Spring element 1/2"	Élément de ressort 1/2"
5-7	8313-00.620.00	Reduzierstück 4,6 mm, kpl.	Reducer 4,6 mm, cpl.	Réducteur 4,6 mm, cpl.
8	8333-00.600.08	O-Ring 8,9x1,9	O-ring 8,9x1,9	Joint torique 8,9x1,19
	2060-00.610.00	Spike, vollst.	Spike, cpl.	Pic, cpl.
Art. 8360		**Viereckregner Vario 50**	**Oscillating Sprinkler Vario 50**	**Arroseur oscillant Vario 50**
		bis Baujahr 2012	until 2012	jusqu'a 2012
	1413-00.650.04	O-Ring 12x3	O-ring 12x3	Joint torique 12x3
	1536-00.600.31	Sieb	Filter	Filtre
	8333-00.600.08	O-Ring 8,9x1,9	O-Ring 8,9x1,9	Joint torique 8,9x1,9
	8333-00.600.06	Federelement 1/2"	Spring element 1/2"	Élément de ressort 1/2"
Art. 8362		**Verlängerungsrohr**	**Extension lance**	**Tube prolongateur**
		bis Baujahr 2012	until 2012	jusqu'a 2012
	1413-00.650.04	O-Ring 12x3	O-ring 12x3	Joint torique 12x3
	8362-00.600.00	Verlängerungsrohr, vollst.	Extension tube, cpl.	Tube prolongateur, cpl.
Art. 1357/1358/1374/1377		**Micro-Drip-System**	**Micro-Drip-System**	**Système Micro-Drip**
		bis Baujahr 2002	until 2002	jusqu'a 2002
	1324-00.600.01	Verschlussstopfen 1/2" (bis Bj. 1994)	Plug 1/2" (until 1994)	Bouchon fermeture 1/2" (jusqu'a 1994)
	1333-00.600.11	Endkappe 3/16"	End cap 3/16"	Bouchon terminal 3/16"
	1335-00.600.01	Endkappe 1/2"	End cap 1/2"	Bouchon terminal 1/2"
	1337-00.600.11	Verbinder 3/16"	Connector 3/16"	Connecteur 3/16"
	1338-00.600.06	Reinigungsnadel	Cleaning needle	Aiguille de nettoyage
	976-00.610.20	Dichtung für Art. 1358	Washer for Art. 1358	Joint pour réf. 1358
	1357-00.000.11	O-Ring 7,5x1,5 f. Art. 1357 + 1374	O-ring 7,5x1,5 for Art. 1357 + 1374	Joint torique 7,5x1,5 pour réf. 1357 + 1374
	7200-00.000.13	O-Ring 8x1,9 (für Art. 1357 + 1374)	O-ring 8x19 (for Art. 1357 + 1374)	Joint torique 8x1,9 (pour réf. 1357 + 1374)
	1337-00.600.01	Anschlussstück 3/16" f. Art. 1377	Connector 3/16" for Art. 1377	Pièce de raccordement 3/16" pour réf. 1377
	1375-00.600.01	Spike	Spike	Pic
Art. 1354		**MDS Basisgerät 2000**	**MDS Basic Unit 2000**	**MDS Centrale irrigation 2000**
1	1354-00.600.06	Mutter	Nut	Écrou
2	1354-00.600.21	Filter	Filter	Filtre
3x	1121-00.000.01	Flachdichtung 25,1/16x3	Washer 25,1/16x3	Joint plat 25,1/16x3
3,4x	1670-00.613.00	Hahnstück, kpl.	Tap connector, cpl.	Nez de robinet, cpl.
4x	1511-00.000.00	Anschluss 3/4"	Connector 3/4"	Pièce de raccordement 3/4"
5	1510-00.600.01	Gehäuse	Housing	Carter
6	1550-00.000.11	O-Ring 22,5x2	O-ring 22,5x2	Joint torique 22,5x2
7	1210-00.600.62	Blechschraube 3,5x16-C-H	Sheet metal screw 3,5x16-C-H	Vis à tôle 3,5x19-C-H
8	1354-00.600.17	Anschluss	Connector	Pièce de raccordement
9	1353-00.600.26	Druckfeder	Pressure spring	Ressort de pression
10	1354-00.704.00	Membrane mit O-Ring	Diaphragm with o-ring	Diaphragme avec joint torique
12x	1354-00.708.00	Anschlussstück 1/2", vollst.	Connector 1/2", cpl.	Pièce de raccordement 1/2", cpl.
13x	1354-00.707.00	Anschlussstück 3/16", vollst.	Connector 3/16", cpl.	Pièce de raccordement 3/16", cpl.
14	1354-00.600.41	Deckel	Cover	Couvercle
15,16	8313-00.620.00	Reduzierstück 4,6 mm, kpl.	Reducer 4,6 mm, cpl.	Réducteur 4,6 mm, cpl.
17	1354-00.600.26	O-Ring 50x4	O-ring 50x4	Joint torique 50x4
18	900-00.101.06	O-Ring 10,5x2,7	O-ring 10,5x2,7	Joint torique 10,5x2,7
		Alle mit x-gekennzeichneten Teile sind im Polybeutel enthalten.	The accessory bag includes all part marked „x".	Pièces avec x sont inclues au sachet d'accessoires.
Art. 1355		**MDS Basisgerät 1000**	**MDS Basic Unit 1000**	**MDS Centrale irrigation 1000**
1	991-00.710.00	Anschlussstück, vollst. (Art. 5304-20)	Connector, cpl. (Art. 5304-20)	Pièce de raccordement, cpl. (Réf. 5304-20)
2	964-00.640.00	Sieb, vollst.	Filter, cpl.	Filtre, cpl.
4	1660-00.600.11	O-Ring 8,9x2,7	O-ring 8,9x2,7	Joint torique 8,9x2,7
8	1121-00.000.01	Flachdichtung 25,1/16x3	Washer 25,1/16x3	Joint plat 25,1/16x3
9,8	1354-00.708.00	Anschlussstück 1/2", vollst.	Connector 1/2", cpl.	Pièce de raccordement 1/2", cpl.
10,8	1354-00.707.00	Anschlussstück 3/16", vollst.	Connector 3/16", cpl.	Pièce de raccordement 3/16", cpl.
11,12	8313-00.620.00	Reduzierstück 4,6 mm, kpl.	Reducer 4,6 mm, cpl.	Réducteur 4,6 mm, cpl.
Art. 1385		**Tropfrohr 4 L**	**Grip Irrigation Pipe 4 L**	**Tuyau à gouttes incorporés 4 L**
		bis Baujahr 2015	until 2015	jusqu'a 2015
	1324-00.600.01	Verschlussstopfen 1/2" (bis Bj. 1994)	Plug 1/2" (until 1994)	Bouchon fermeture 1/2" (jusqu'a 1994)
		Alle anderen Teile wie bei Basisgerät 1000, Art. 1355.	All other spare parts see Art. 1355, basic unit 1000.	Pour toutes les autres pièces, voir réf. 1355
Art. 1389		**Tropfrohr unterirdisch**	**Below Ground Drip Irrigation Line**	**Tuyau à goutteurs incorpores enterre**
Art. 1395		**Erweiterungs-Set**	**Extension Set**	**Kit d'extension**
1-9	1389-00.900.01	Basisgerät, kpl.	Basic unit, cpl.	Centrale d'irrigation , cpl.
8-9	1389-00.900.05	Anschlussstück -Basisgerät-	Connector part -basic unit-	Pièce de raccordement -central d'irrigation-
8	1121-00.000.01	Flachdichtung 25,1/16x3	Washer 25,1/16x3	Joint plat 25,1/16x3
	1389-00.900.02	T-Stück	T-fitting	Pièce en T
	1389-00.900.03	Endstück	End piece	Piece de sortie
	1389-00.900.04	Verbinder	Connector	Connecteur
	1389-00.900.06	L-Stück	L-Joint	Jonction en L
		Abb. siehe Art. 1355	Picture see Art. 1355	Figure voir réf. 1355
		Nur die aufgeführten Teile sind lieferbar!	Only the mentioned spare parts are available!	Seules les pièces indiquées sont disponibles!

KEES VAN DER SPEK TUINMACHINES LEMIJK