GARDENA Turbinenregner — Art.-Nr. 8143
Turbinenregner — Art.-Nr. 8144

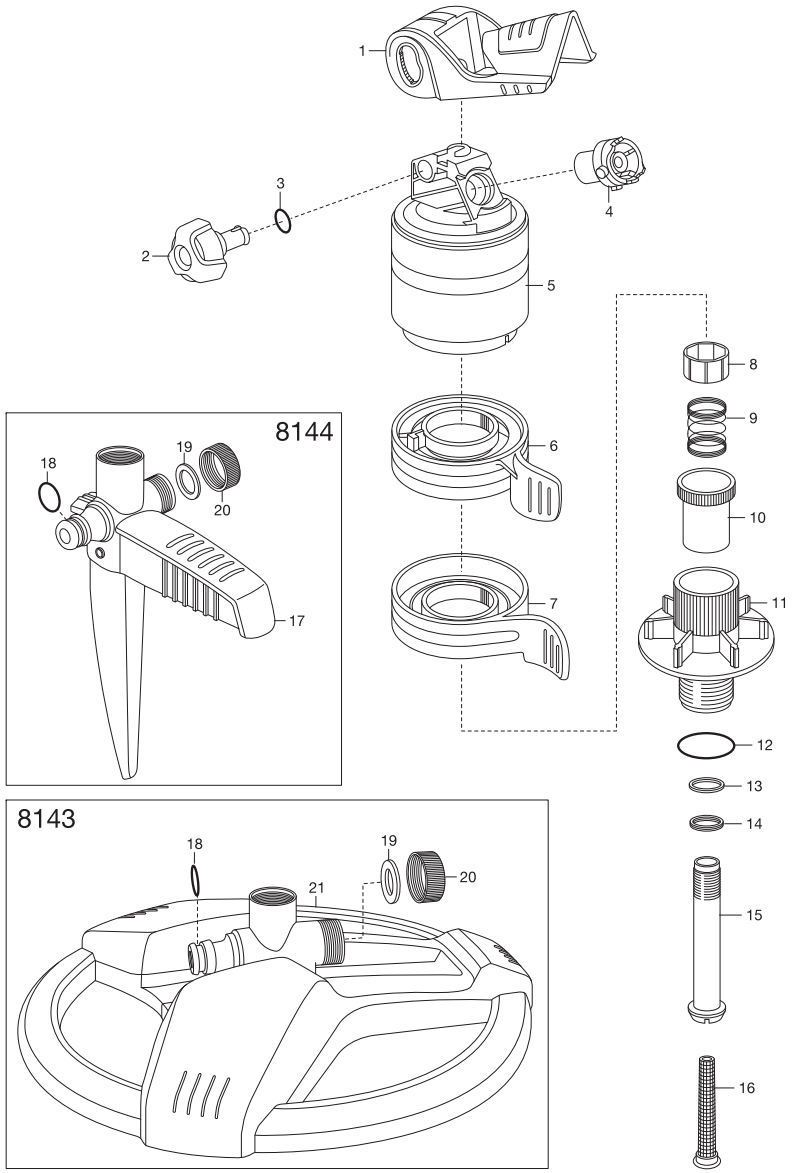

GARDENA Impuls-, Kreis- und Sektorenregner — Art.-Nr. 8135
Impuls-, Kreis- und Sektorenregner — Art.-Nr. 8136
Impuls-, Kreis- und Sektorenregnerkopf — Art.-Nr. 8137
ab 2013

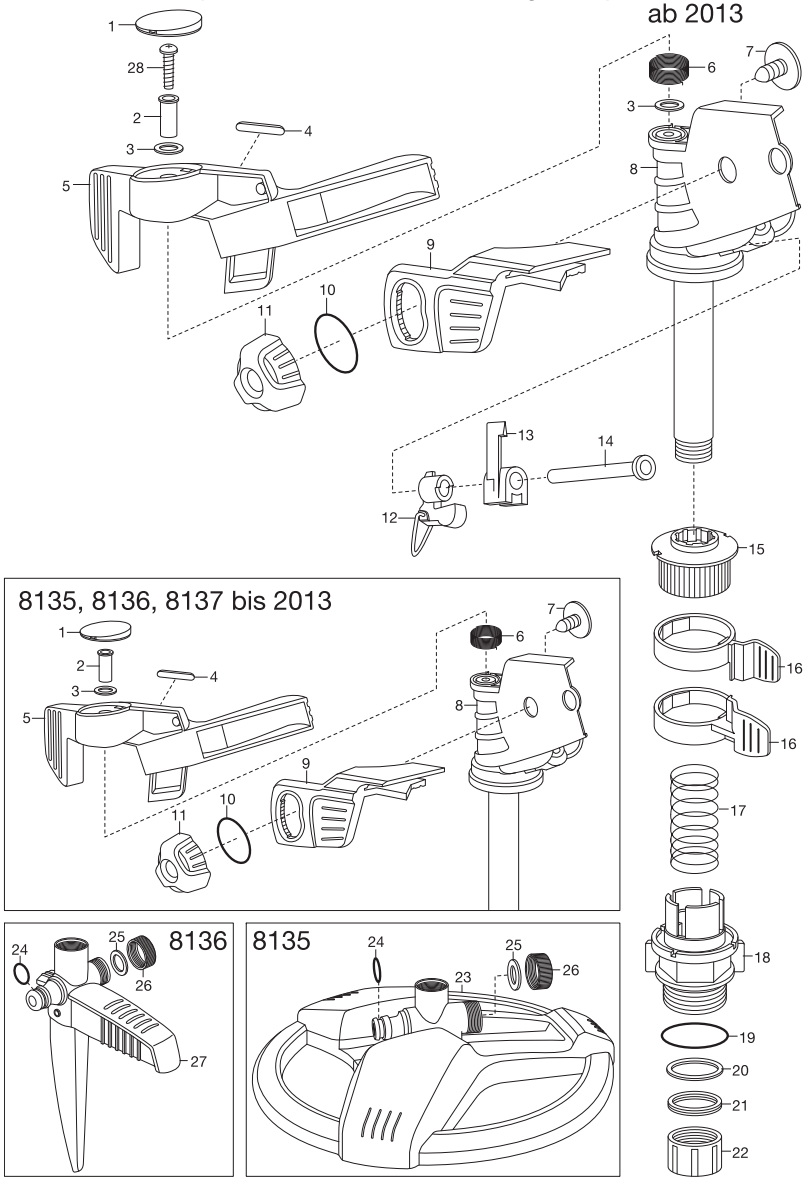

KEES VAN DER SPEK TUINMACHINES ★ STOLWIJK

Bild Nr. Picture No.	Ersatzteil-Nr. Spare Part No.	Bezeichnung	Description	Désignation
Art. 8137		**Impuls-, Kreis- und Sektorenregnerkopf**	**Full or Part Circle Pulse Sprinkler Head**	**Arroseur-canon**
10	1413-00.650.04	O-Ring 12x3	O-ring 12x3	Joint torique 12x3
11	8141-00.600.21	Drehknopf 2 K	Turning knob 2 K	Bouton rotatif 2 K
15	8141-00.600.66	Hülse	Socket	Douille
18,19	8141-00.701.00	Anschlusshülse mit O-Ring	Conductor barrel with o-ring	Douille de raccord avec joint torique
20	991-00.600.31	Gleitring	Sliding ring	Bague coulissante
21	1976-00.600.68	Dichtung	Washer	Joint
22	8141-00.800.26	Knopf	Button	Bouton
Art. 8135		**Impuls-, Kreis- und Sektorenregner**	**Full or Part Circle Pulse Sprinkler**	**Arroseur-canon sur traîneau**
24	900-00.101.06	O-Ring 10,5x2,7	O-ring 10,5x2,7	Joint torique 10,5x2,7
25	1121-00.000.01	Flachdichtung 25,1/16x3	Washer 25,1/16x3	Joint plat 25,1/16x3
25,26	803-00.611.00	Endkappe, vollst. 3/4" hellgrau	End cap, cpl. 3/4" light grey	Bouchon terminal, cpl. 3/4" gris clair
23-26	8135-00.751.00	Schlitten mit Gewichten	Slide with weight	Traineau avec poids
		Alle anderen Teile wie bei Art. 8137	All other spare parts see Art. 8137	Pour toutes les autres pièces, voir réf. 8137
Art. 8136		**Impuls-, Kreis- und Sektorenregner**	**Full or Part Circle Pulse Sprinkler**	**Arroseur-canon sur pic**
24	900-00.101.06	O-Ring 10,5x2,7	O-ring 10,5x2,7	Joint torique 10,5x2,7
25	1121-00.000.01	Flachdichtung 25,1/16x3	Washer 25,1/16x3	Joint plat 25,1/16x3
25,26	803-00.611.00	Endkappe, vollst. 3/4" hellgrau	End cap, cpl. 3/4" light grey	Bouchon terminal, cpl. 3/4" gris clair
24-27	8141-00.750.00	Spike mit Endkappe kpl.	Spike with end cap, cpl.	Pic avec bouchon terminal, cpl.
		Alle anderen Teile wie bei Art. 8137	All other spare parts see Art. 8137	Pour toutes les autres pièces, voir réf. 8137
Art. 8138		**Impuls-Hochregner**	**High-Level Pulse Sprinkler**	**Arroseur-canon sur trépied**
	900-00.101.06	O-Ring 10,5x2,7	O-ring 10,5x2,7	Joint torique 10,5x2,7
	8138-00.701.00	Knoten, kpl.	Node, cpl.	Jonction, cpl.
		Alle anderen Teile wie bei Art. 8137	All other spare parts see Art. 8137	Pour toutes les autres pièces, voir réf. 8137
Art. 8141		**Impuls-, Kreis- und Sektorenregner**	**Full or Part Circle Pulse Sprinkler**	**Arroseur-canon sur pic**
24	900-00.101.06	O-Ring 10,5x2,7	O-ring 10,5x2,7	Joint torique 10,5x2,7
25	1121-00.000.01	Flachdichtung 25,1/16x3	Washer 25,1/16x3	Joint plat 25,1/16x3
25,26	803-00.611.00	Endkappe, vollst. 3/4" hellgrau	End cap, cpl. 3/4" light grey	Bouchon terminal, cpl. 3/4" gris clair
24-27	8141-00.750.00	Spike mit Endkappe kpl.	Spike with end cap, cpl.	Pic avec bouchon terminal, cpl.
		Alle anderen Teile wie bei Art. 8137	All other spare parts see Art. 8137	Pour toutes les autres pièces, voir réf. 8137
Art. 8151		**Premium Viereckregner 250**	**Premium Oscillating Sprinkler 250**	**Arroseur oscillant 250 premium**
	964-00.640.00	Sieb, vollst.	Filter, cpl.	Filtre, cpl.
	991-00.710.00	Anschlussstück, vollst. (Art. 5304-20)	Connector, cpl. (Art. 5304-20)	Pièce de raccordement, cpl. (Réf. 5304)
Art. 8143		**Turbinenregner**	**Turbo-Drive Sprinkler**	**Turbine sur pic**
1	8143-00.700.01	Deflektor	Deflector	Déflecteur
2	8143-00.600.26	Verstellrad 2 K	Adjusting wheel 2 K	Bouton d'ajustement 2 K
3	945-00.000.11	O-Ring 4,9x1,9	O-ring 4,9x1,9	Joint torique 4,9x1,9
4	1548-00.600.26	Düse 450 L, orange	Nozzle 450 L, orange	Buse 450 L, orange
5	8143-00.610.00	Getriebe, vollst.	Gear, cpl.	Turbine, cpl.
10	1976-00.600.51	Kupplungsrad	Coupling wheel	Roue d'accouplement
11,12	8143-00.701.00	Anschlusshülse mit O-Ring	Conductor barrel with o-ring	Douille de raccord avec joint torique
13	991-00.600.31	Gleitring	Sliding ring	Bague coulissante
14	1976-00.600.68	Dichtung	Washer	Joint
15	832-00.600.40	Hauptachse	Main axle	Axe principal
16	1579-00.600.11	Sieb	Filter	Filtre
18	900-00.101.06	O-Ring 10,5x2,7	O-ring 10,5x2,7	Joint torique 10,5x2,7
19	1121-00.000.01	Flachdichtung 25,1/16x3	Washer 25,1/16x3	Joint plat 25,1/16x3
19,20	803-00.611.00	Endkappe, vollst. 3/4" hellgrau	End cap, cpl. 3/4" light grey	Bouchon terminal, cpl. 3/4" gris clair
18-21	8135-00.751.00	Schlitten mit Gewichten	Slide with weight	Traineau avec poids
Art. 8144		**Turbinenregner**	**Turbo-Drive Sprinkler**	**Turbine sur Traîneau**
17-20	8141-00.750.00	Spike mit Endkappe kpl.	Spike with end cap, cpl.	Pic avec bouchon terminal, cpl.
18	900-00.101.06	O-Ring 10,5x2,7	O-ring 10,5x2,7	Joint torique 10,5x2,7
19	1121-00.000.01	Flachdichtung 25,1/16x3	Washer 25,1/16x3	Joint plat 25,1/16x3
19,20	803-00.611.00	Endkappe, vollst. 3/4" hellgrau	End cap, cpl. 3/4" light grey	Bouchon terminal, cpl. 3/4" gris clair
		Alle anderen Teile wie bei Art. 8143	All other spare parts see Art. 8143	Pour toutes les autres pièces, voir réf. 8143
		Nur die aufgeführten Teile sind lieferbar!	Only the mentioned spare parts are available!	Seules les pièces indiquées sont disponibles!

KEES VAN DER SPEK TUINMACHINEFABRIEK