GARDENA Turbotrimmer ComfortCut 550/28 Art.-Nr. 9872
Turbotrimmer PowerCut 650/28 Art.-Nr. 9874

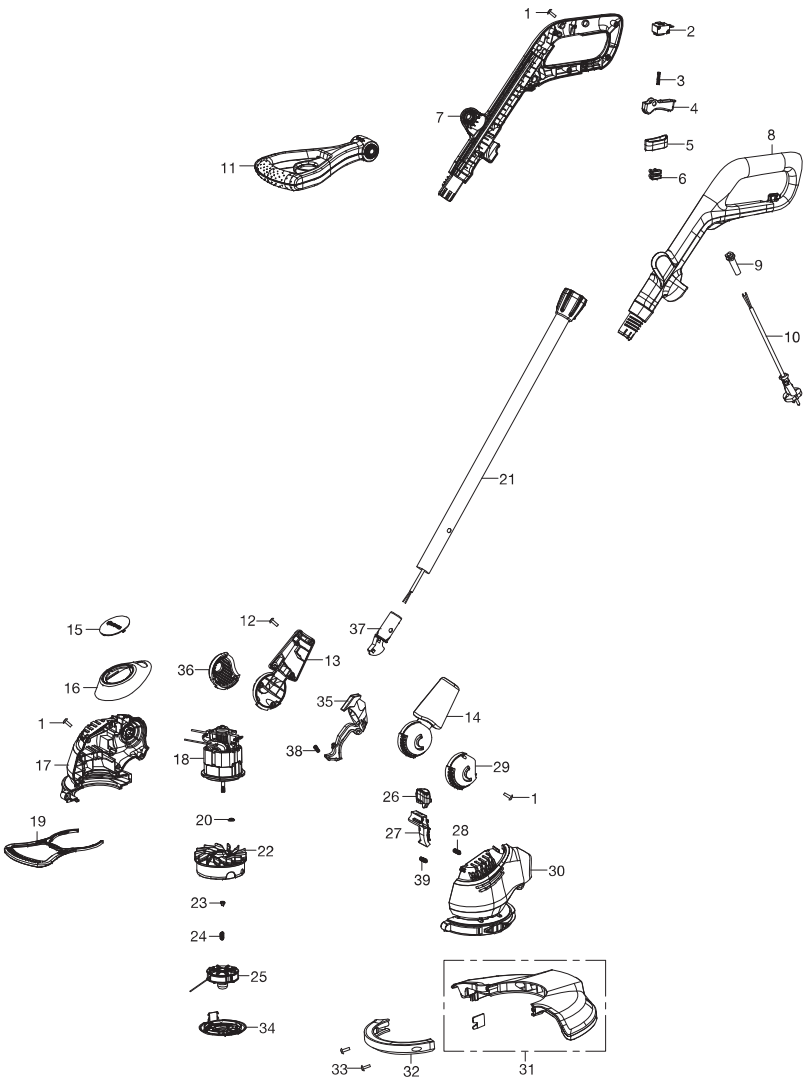

KEES VAN DER SPEK
TUINMACHINES ★ STOLWIJK

GARDENA Turbotrimmer EasyCut 450/25 Art.-Nr. 9870

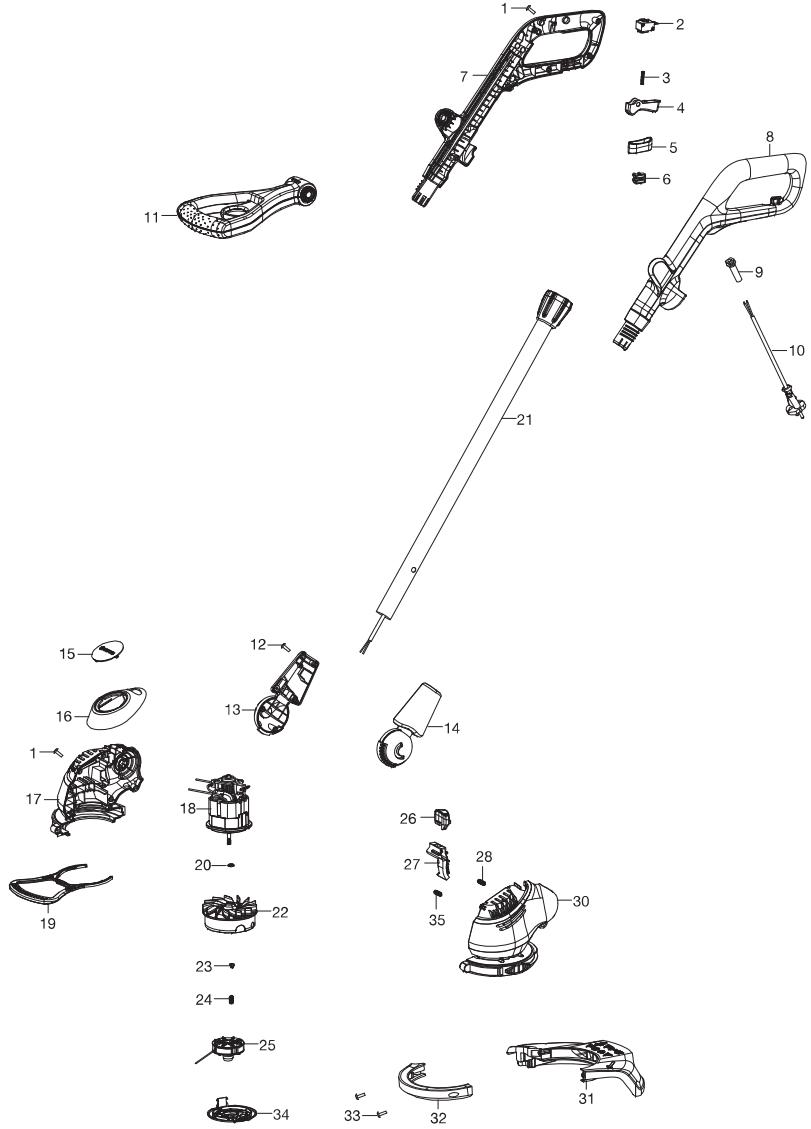

Bild Nr. Picture No.	Ersatzteil-Nr. Spare Part No.	Bezeichnung	Description	Désignation
Art. 9870		**Turbotrimmer EasyCut 450/25**	**Trimmer EasyCut 450/25**	**Coupe bordure EasyCut 450/25**
2	9870-00.600.24	Schalter	Switch	Interrupteur
3	9870-00.600.25	Feder	Spring	Ressort
4	9870-00.600.26	Drücker	Trigger	Gâchette
9	9870-00.600.30	Kabeltülle	Cable grommet	Passe-fils
10	9870-00.600.31	Netzkabel	Mains lead	Cordon d'alimentation
11	9870-00.660.00	Zusatzgriff	Handle	Poignée
15	9870-00.600.11	Kappe	Cap	Capuchon
16	9870-00.600.10	Abdeckung	Cover	Couvercle
18	9870-00.600.05	Motor	Motor	Moteur
19	9870-00.600.06	Pflanzenschutzbügel	Plant guard	Etrier de protection des plants
20	9870-00.600.04	Scheibe	Washer	Disque
22,23,24	9870-00.630.00	Spulenhalter kpl.	Reel holder, cpl.	Support de bobine, cpl.
23	9870-00.630.06	Kappe	Cap	Capuchon
24	9870-00.630.07	Feder	Spring	Ressort
25	5307-00.701.00	Ersatzfadenspule, kpl. (Art. 5307-20)	Filament cassette, cpl. (Art. 5307-20)	Cassette de fil, cpl. (Réf. 5307-20)
26	9870-00.600.16	Knopf Höheneinstellung	Button height adjust	Bouton d'hauteur
31	9870-00.610.00	Schutz kpl.	Guard assy.	Protecteur cpl.
32	9870-00.600.01	Schutz vorne	Guard front	Protecteur avant
33	9870-00.600.03	Schraube	Screw	Vis
34	9870-00.600.02	Deckel	Cover	Couvercle

KEES VAN DER SPEK
TUINMACHINES ★ STOLWIJK

Art. 9872		**Turbotrimmer ComfortCut 550/28**	**Trimmer ComfortCut 550/28**	**Coupe bordure ComfortCut 550/28**
2	9870-00.600.24	Schalter	Switch	Interrupteur
3	9870-00.600.25	Feder	Spring	Ressort
4	9870-00.600.26	Drücker	Trigger	Gâchette
9	9870-00.600.30	Kabeltülle	Cable grommet	Passe-fils
10	9870-00.600.31	Netzkabel	Mains lead	Cordon d'alimentation
11	9870-00.660.00	Zusatzgriff	Handle	Poignée
15	9870-00.600.11	Kappe	Cap	Capuchon
16	9872-00.600.03	Abdeckung	Cover	Couvercle
18	9872-00.600.01	Motor	Motor	Moteur
19	9870-00.600.06	Pflanzenschutzbügel	Plant guard	Etrier de protection des plants
20	9870-00.600.04	Scheibe	Washer	Disque
22,23,24	9870-00.630.00	Spulenhalter kpl.	Reel holder, cpl.	Support de bobine, cpl.
23	9870-00.630.06	Kappe	Cap	Capuchon
24	9870-00.630.07	Feder	Spring	Ressort
25	5307-00.701.00	Ersatzfadenspule, kpl. (Art. 5307-20)	Filament cassette, cpl. (Art. 5307-20)	Cassette de fil, cpl. (Réf. 5307-20)
26	9870-00.600.16	Knopf Höheneinstellung	Button height adjust	Bouton d'hauteur
31	9872-00.610.00	Schutz kpl.	Guard assy.	Protecteur cpl.
32	9870-00.600.01	Schutz vorne	Guard front	Protecteur avant
33	9870-00.600.03	Schraube	Screw	Vis
34	9870-00.600.02	Deckel	Cover	Couvercle
Art. 9874		**Turbotrimmer PowerCut 650/28**	**Trimmer PowerCut 650/28**	**Coupe bordure PowerCut 650/28**
16	9874-00.600.04	Abdeckung	Cover	Couvercle
18	9874-00.600.01	Motor	Motor	Moteur
		Alle anderen Teile wie bei Art. 9872	All other spare parts see art. 9872	Pour toutes les autres pièces, voir réf. 9872
		Nur die aufgeführten Teile sind lieferbar!	Only the mentioned spare parts are available!	Seules les pièces indiquées sont disponibles!