Husqvarna
READY WHEN YOU ARE

HUSQVARNA - SPARE PARTS CATALOG

RIDERS: HUSQVARNA R 318X

KEES VAN DER SPEK
TUINMACHINES ★ STOLWIJK

Sparepartslist

SPAREPARTSLIST

RIDERS

KEEP MAKERS SPEK
TUINMACHINES ★ STOLWIJK

HUSQVARNA R 318X

ATTACHMENTS

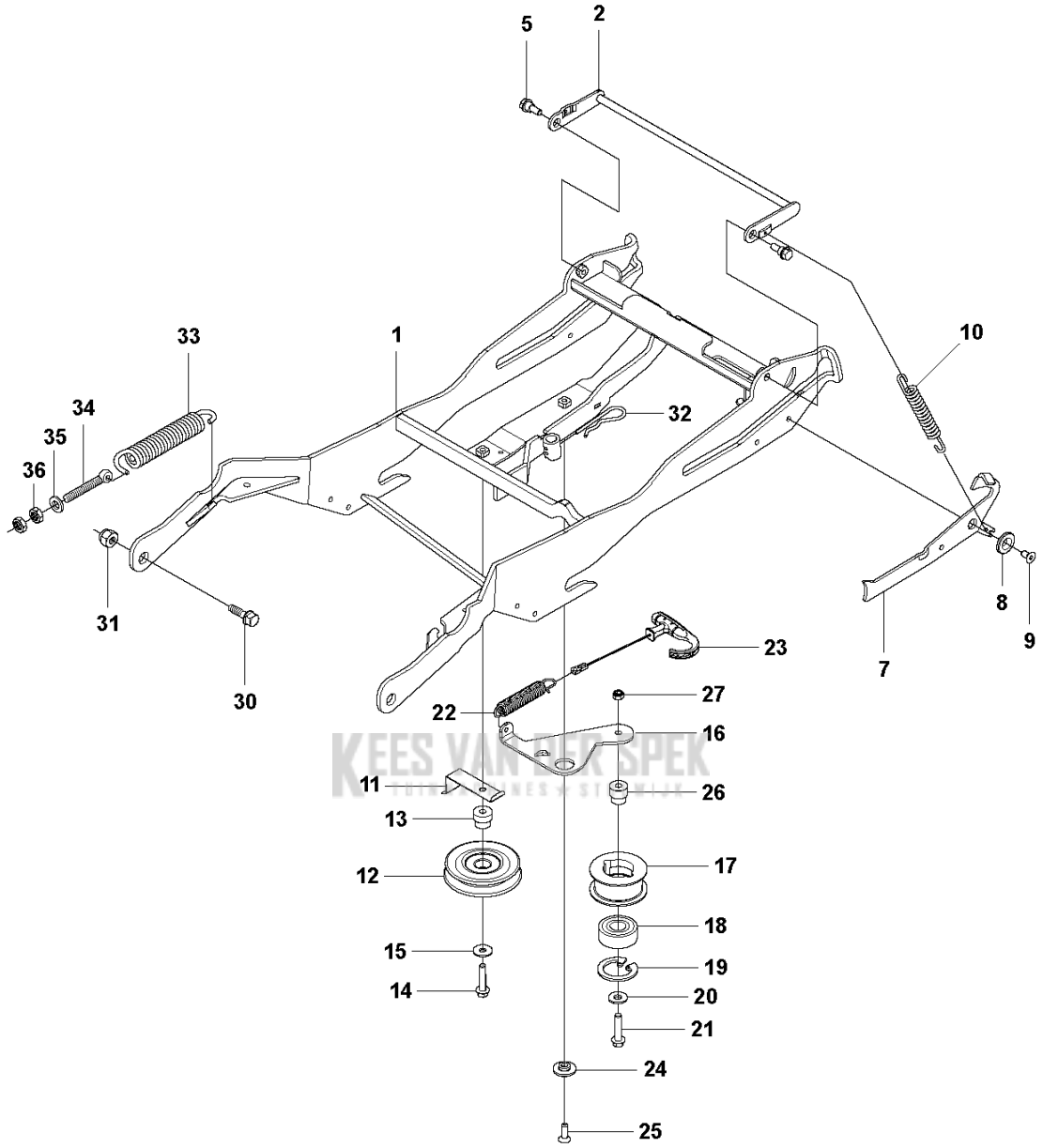

KEES VAN DER SPEK

PXM_REF	PXM_ PARTNO	DESCRIPTION	PXM_REMARK	QTY
1	523064201	GEREEDSCHAPSFRAME		1
2	525475901	HAAK		1
5	506597401	SCHROEF EHHFM		2
7	523116602	HEFBOOM		1
8	506918701	RING		1
9	725644801	SCHROEF IHCSFM		1
10	506535603	TREKVEER		1
11	525486701	RIEMGELEIDER		1
12	506974801	POELIE		1
13	506826802	BUSHING		1
14	725245951	SCHROEF EHHM		1
15	734116441	RING		1
16	577228701	VEL		1
17	505153901	SNAARSPANWIEL COMPL.		1
18	738210404	KOGELLAGER		1
19	735313810	BORGCLIP		1
20	734116441	RING		1
21	725245951	SCHROEF EHHM		1
22	504622401	VEER		1
23	504622102	HANDGREEP COMPL.		1
24	505451701	RING		1
25	725645301	SCHROEF IHCSFM		1
26	535484801	BUSHING		1
27	732211801	LOCK NUT		1
30	506895801	COLLAR SCREW		2
31	732252201	ZESKANTIGE BORGMOER		2
32	506966601	HAIR PIN COTTER		1
33	506837601	VEER		2
34	506837701	RING BOLT		2
35	734117201	RING		2
36	731232001	ZESKANT MOER		4

KEES VAN DER SPEK
TUINMACHINES ★ STOLWIJK

CHASSIS

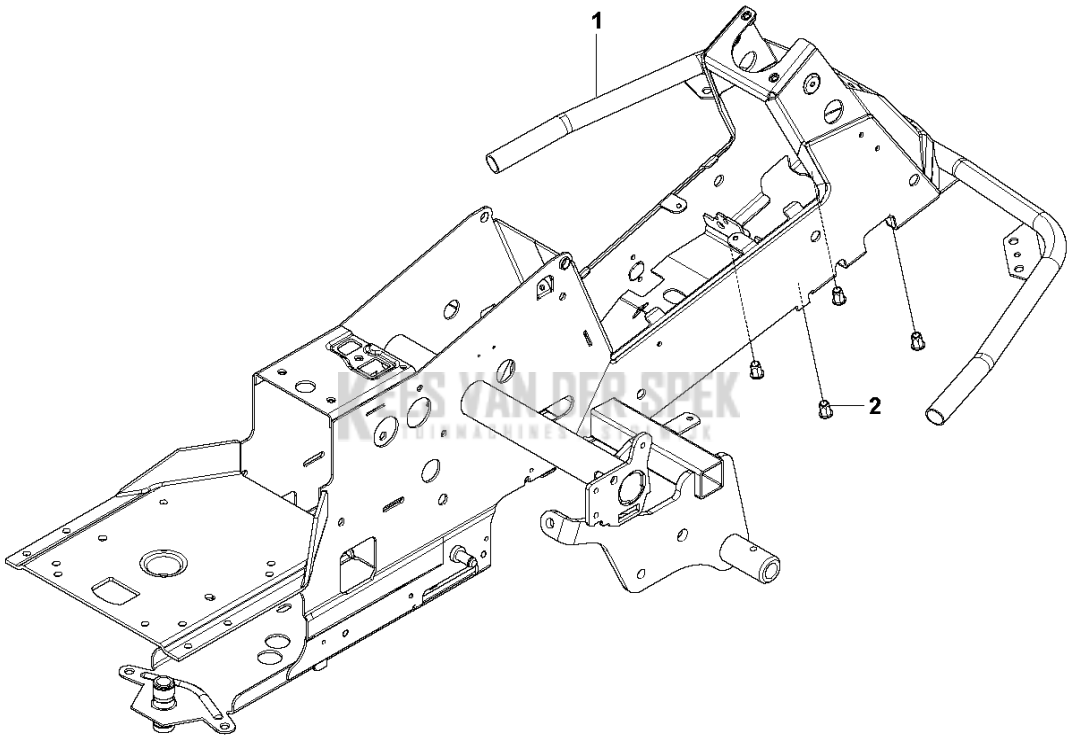

KEES VAN DER SPEK
TRACTOR PARTS

PXM_REF	PXM_ PARTNO	DESCRIPTION	PXM_REMARK	QTY	
1	594921402	CHASSIS		1	
2	506916201	MOER		4	

KEES VAN DER SPEK
TUINMACHINES ★ STOLWIJK

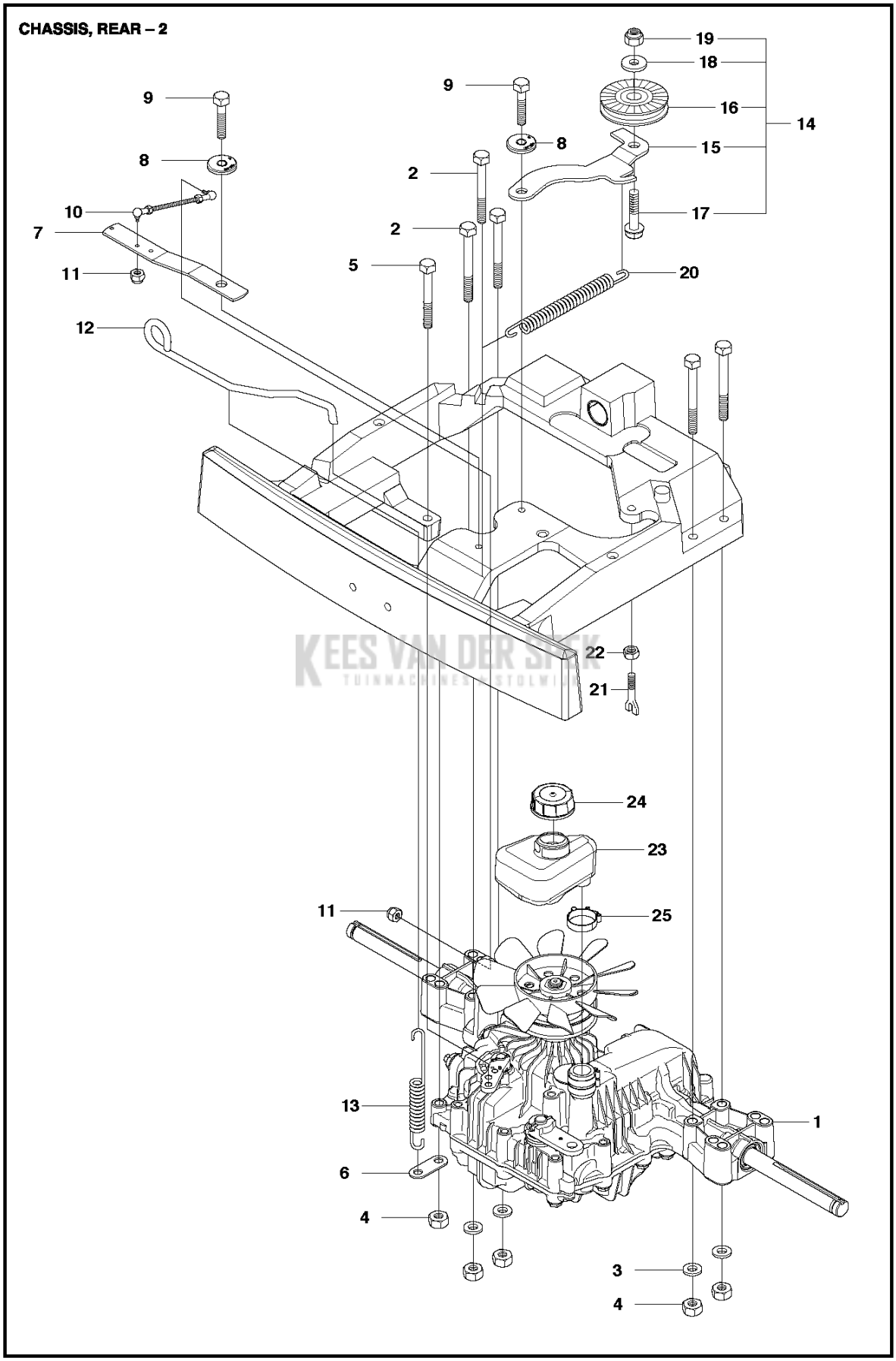
CHASSIS, REAR – 2
19
18
16
14
15
17
9
9
8
8
2
2
10
7
11
5
20
12
22
21
24
23
11
25
13
1
6
4
3
4

PXM_REF	PXM_ PARTNO	DESCRIPTION	PXM_REMARK	QTY	
1	506986301	TRANSMISSIE		1	
2	725246751	SCHROEF EHHM		5	
3	734116401	RING		4	
4	731231801	ZESKANT MOER		5	
5	725246251	SCHROEF EHHM		1	
6	506599301	SCHAKEL		1	
7	579596801	HEFBOOM		1	
8	584288604	RING		2	
9	725245171	SCHROEF EHHM		2	
10	506987501	REGELBARE STANG		1	
11	732211401	LOCK NUT		2	
12	506988201	FRIKOPPLINGSSTÅNG		1	
13	506834301	VEER		1	
14	506988401	RIEMSPANNER COMPL.		1	
15	588740401	RIEMSPANNER		1	14
16	506946901	POELIE		1	14
17	725245571	SCHROEF EHHM		1	14
18	734116441	RING		1	14
19	732211801	LOCK NUT		1	14
20	506988601	VEER		1	
21	506988801	PENDULUM		1	
22	731232001	ZESKANT MOER		1	
23	506989001	EXPANSIEVAT		1	
24	590324701	TANKDEKSEL COMPL.		1	
25	505131102	SLANGKLEM		1	

KEES VAN DER SPEK
TUINMACHINES ★ STOLWIJK

ENGINE

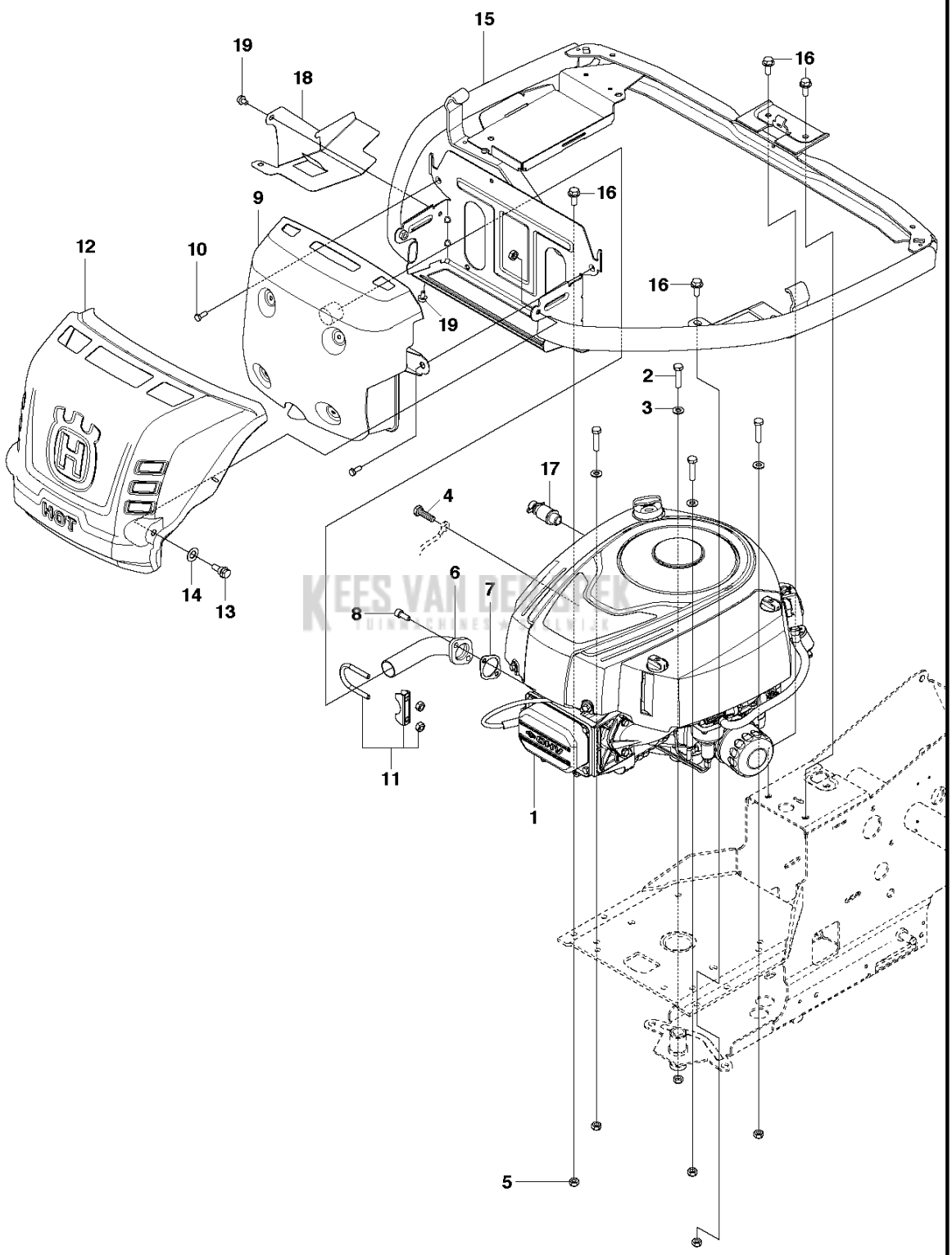

KEES VAN DEN BREK

PXM_REF	PXM_ PARTNO	DESCRIPTION	PXM_REMARK	QTY
1	591075002	MOTOR		1
2	725245751	SCREW		4
3	734116401	RING		4
4	506556301	SCREW UNC		1
5	732211801	LOCK NUT		6
6	578054801	UITLAATPIJP		1
7	506914501	PAKKING		1
8	506556301	SCREW UNC		1
9	577813601	GELUIDDEMPER		1
10	725236461	SCHROEF EHHFT		2
11	501152201	CLAMP ASSY		2
12	577818502	HITTE SCHILD		1
13	506597401	SCHROEF EHHFM		2
14	506839401	VEERRING		2
15	577849104	MOTOR FRAME		1
16	506570104	SCHROEF EHHFM		4
17	532428287	PLUG		1
18	579529301	LUCHTKANAAL		1
19	535475212	SCHROEF EHHFM		2

KEES VAN DER SPEK
TUINMACHINES ★ STOLWIJK

FUEL SYSTEM

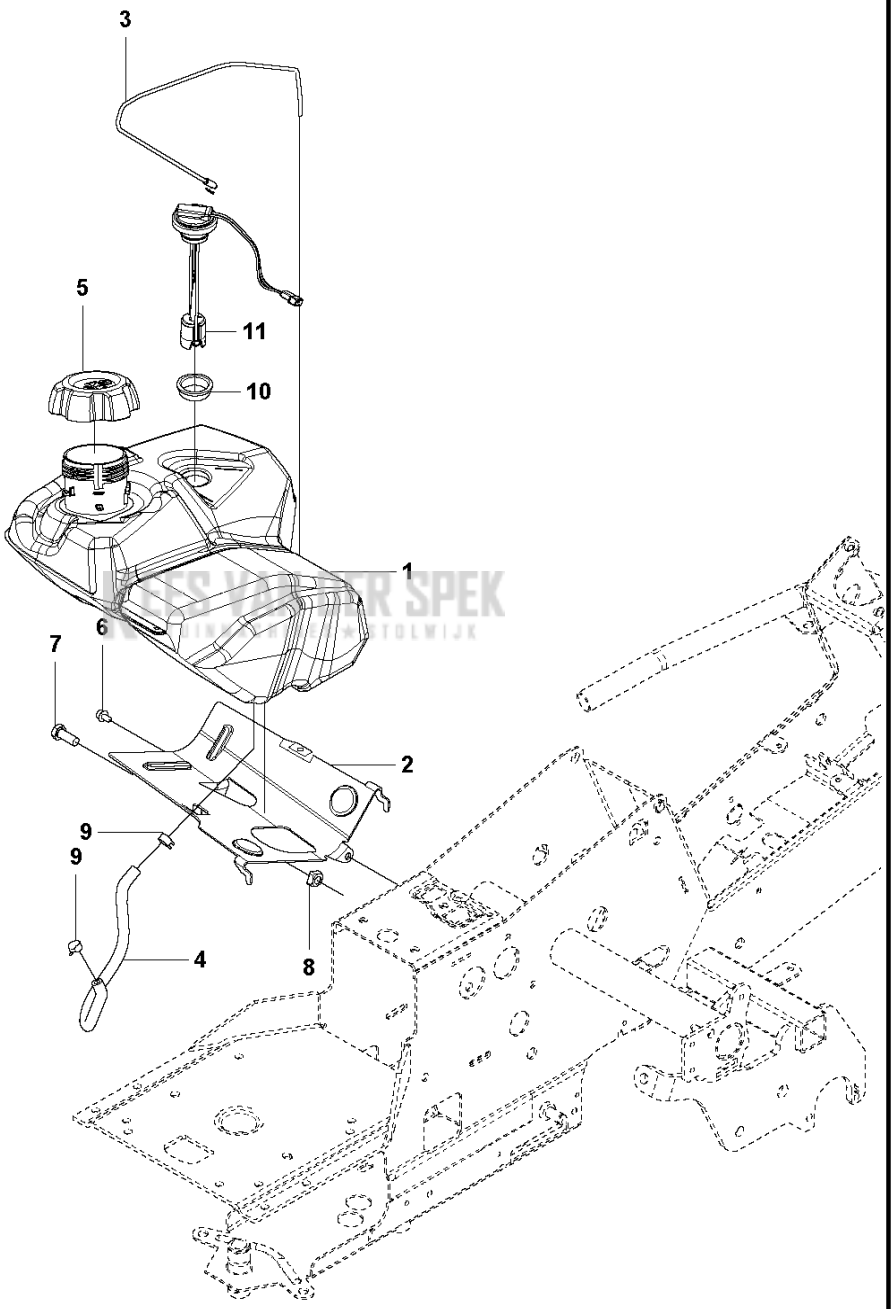

PXM_REF	PXM_ PARTNO	DESCRIPTION	PXM_REMARK	QTY
1	595102901	BRANDSTOFTANK COMPL.		1
2	578053801	BEVESTIGING		1
3	578261501	KABEL		1
4	504800010	BRANDSTOFSLANG		1
5	584248702	FUEL CAP		1
6	725236461	SCHROEF EHHFT		1
7	725249371	SCHROEF EHHM		1
8	732211601	LOCK NUT		1
9	535469701	HOSE BRACE		2
10	594059501	DOORVOER		1
11	594059701	SENSOR		1

KEES VAN DER SPEK
TUINMACHINES ★ STOLWIJK

ADJUSTER HEIGHT

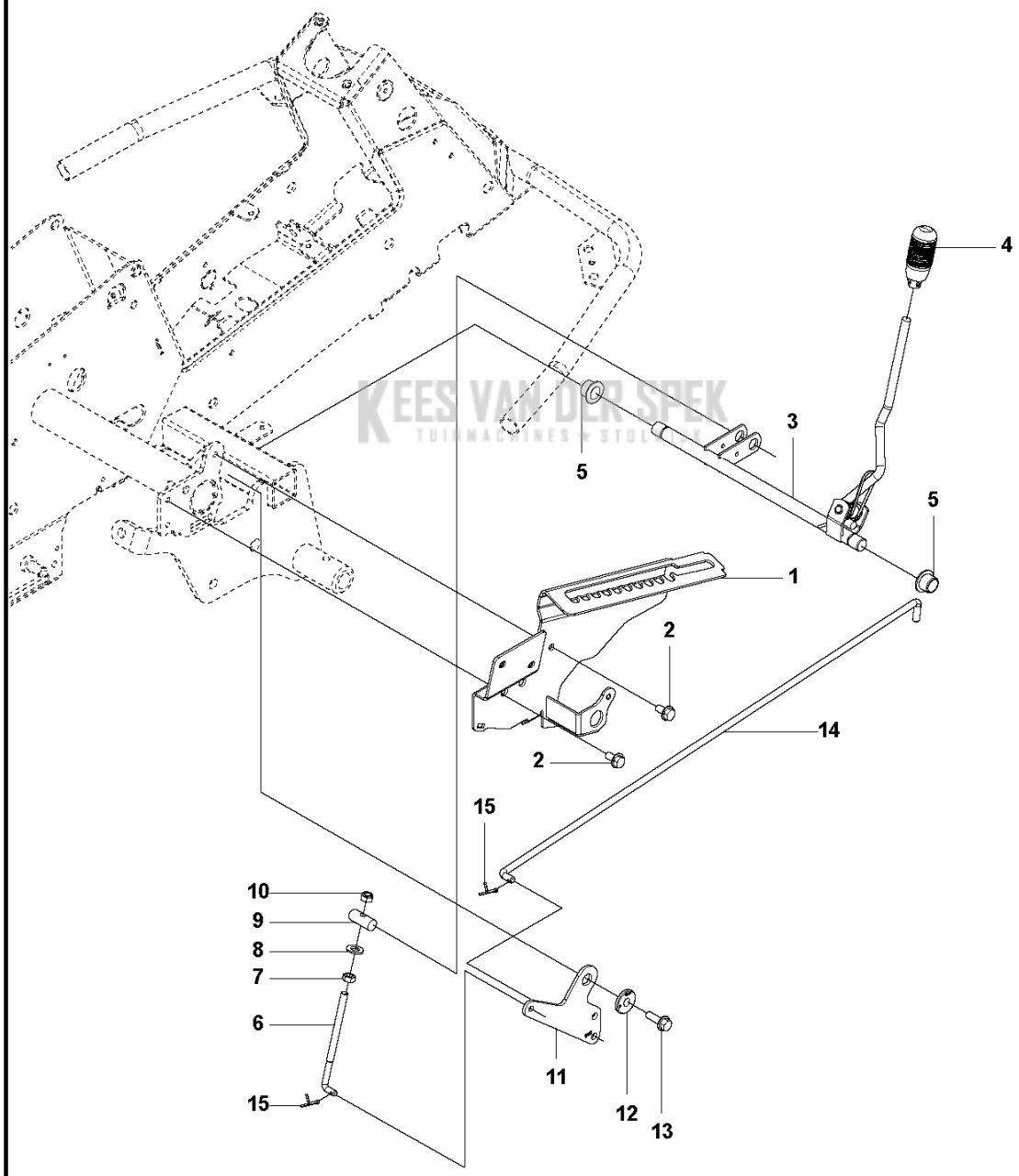

KEES VAN DER SPEK
TUINMACHINES STOLWIJK

PXM_REF	PXM_ PARTNO	DESCRIPTION	PXM_REMARK	QTY
1	594701302	BEVESTIGING		1
2	506570103	SCHROEF EHHFM		2
3	577999901	STELSCHROEF		1
4	588164101	HENDEL		1
5	584871302	LAGER		2
6	506908201	HEIGHT ROD		1
7	731231801	ZESKANT MOER		1
8	734117201	RING		1
9	506784601	PENNEN		1
10	732211801	LOCK NUT		1
11	578040701	SCHAKEL		1
12	584288604	RING		1
13	506570105	SCHROEF EHHFM		1
14	523114501	KOPPELINGSTANG		1
15	721618301	SPLIT PIN		2

KEES VAN DER SPEK
TUINMACHINES ★ STOLWIJK

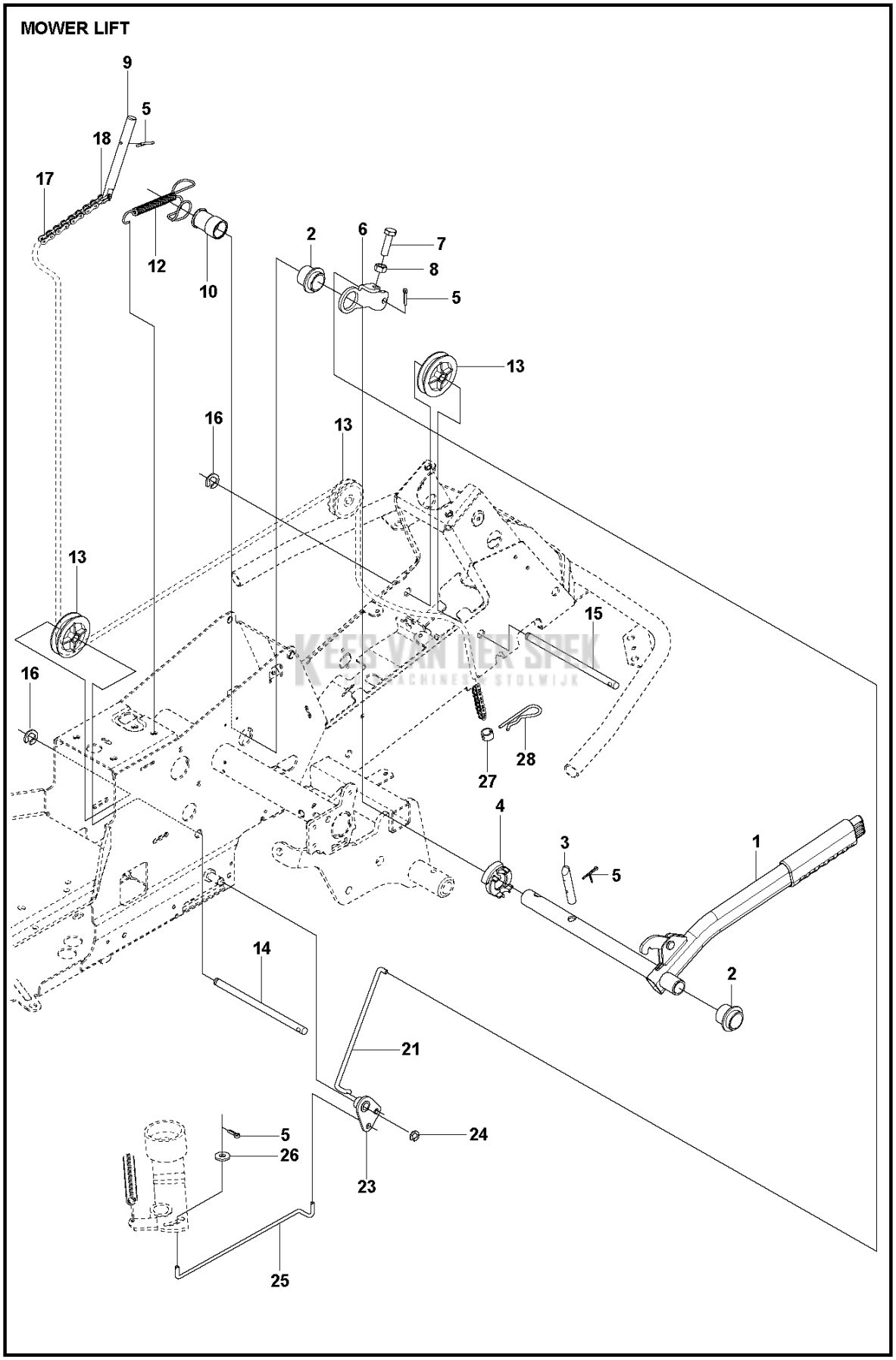
MOWER LIFT
9
5
18
17
12
10
2
6
7
8
5
13
16
13
13
15
16
28
27
4
3
5
1
14
2
21
5
26
24
23
25

PXM_REF	PXM_ PARTNO	DESCRIPTION	PXM_REMARK	QTY
1	590880601	HEFSTANG COMPL.		1
2	588926901	LAGER		1
3	525406601	PENNEN		1
4	588927101	AAMBEELD		1
5	721618301	SPLIT PIN		4
6	588927001	HEFARM		1
7	725249751	SCREW		1
8	731232001	ZESKANT MOER		1
9	588927401	STANG		1
10	588927301	AAMBEELD		1
12	588927501	VEER		1
13	506905601	EXCENTRISCHE POELIE		2
14	582871901	AS		1
15	582871902	AS		1
16	735311820	E-CLIP		2
17	506554607	KETTING		1
18	506554701	VERBINDING		1
21	544456901	KOPPELINGSTANG		1
23	544378601	SCHAKEL		1
24	735311420	E-CLIP		1
25	544448801	KOPPELINGSTANG		1
26	734116441	RING		1
27	544934201	KETTINGSTOP		1
28	506966601	HAIR PIN COTTER		1

KEES VAN DER SPEK
TUINMACHINES ★ STOLWIJK

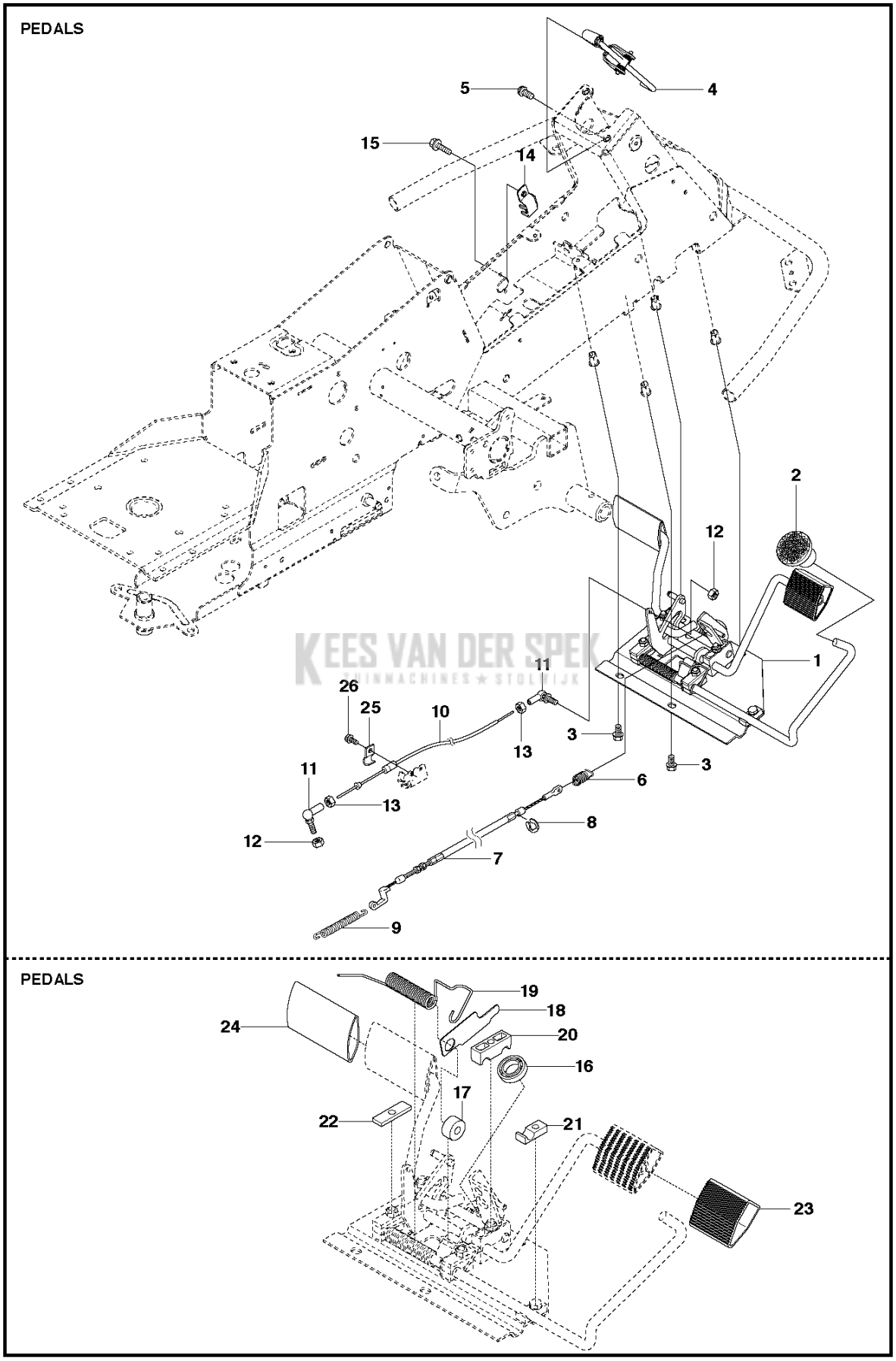
PEDALS
5
4
15
14
2
12
1
11
26
25
10
13
3
3
11
6
13
8
12
7
9
PEDALS
19
18
24
20
16
17
22
21
23

PXM_REF	PXM_ PARTNO	DESCRIPTION	PXM_REMARK	QTY
1	586969301	PEDAALPLAAT COMPL.		1
2	586727401	KNOP		1
3	506570104	SCHROEF EHHFM		4
4	544403101	REMHEFBOOM COMPL.		1
5	725236461	SCHROEF EHHFT		2
6	506946301	REMVEER		1
7	506992701	REM KABEL		1
8	735310920	E-CLIP		1
9	506535603	TREKVEER		1
10	574411101	BEDIENINGS KABEL		1
11	578776801	KOGELGEWRICHT		2
12	732211601	LOCK NUT		2
13	731231401	ZESKANT MOER		2
14	522430801	BEVESTIGING		1
15	725236461	SCHROEF EHHFT		1
16	738210204	KOGELLAGER		1
17	535480201	ROL		1
18	535480601	BESCHERMINGSPLAAT		1
19	535480701	VEER		1
20	535480801	LAGERBLOK		4
21	535480901	LAGERBLOK		1
22	535481001	VERSTEVIGINGSPLAAT		1
23	586966401	PEDAAL		1
24	586966402	PEDAAL		1
25	506566501	KLEM		1
26	725236461	SCHROEF EHHFT		1

KEES VAN DER SPEK
TUINMACHINES ★ STOLWIJK

SEAT

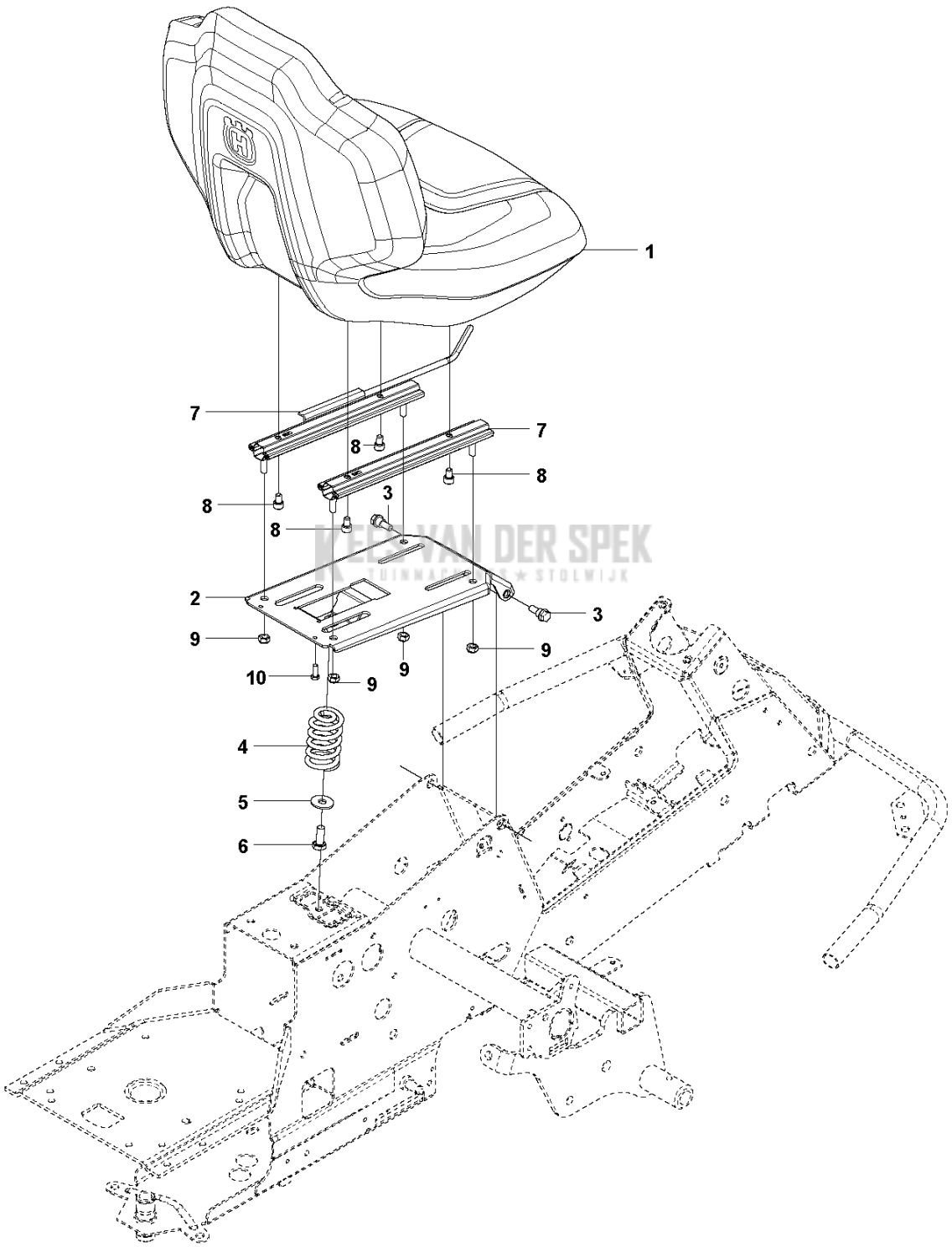

KEES VAN DER SPEK
TUINMACHINES ★ STOLWIJK

PXM_REF	PXM_ PARTNO	DESCRIPTION	PXM_REMARK	QTY
1	593189401	ZITTING		1
2	501131501	ZITTINGBEVESTIGING COMPL.		1
3	506597401	SCHROEF EHHFM		2
4	506915301	DRUKVEER		1
5	734117441	RING		1
6	725249371	SCHROEF EHHM		1
7	587290401	ZITTING VERSTELLER		1
8	725544701	SCHROEF IHSCM		4
9	732211801	LOCK NUT		4
10	725236861	SCHROEF EHHFT		1

KEES VAN DER SPEK
TUINMACHINES ★ STOLWIJK

STEERING

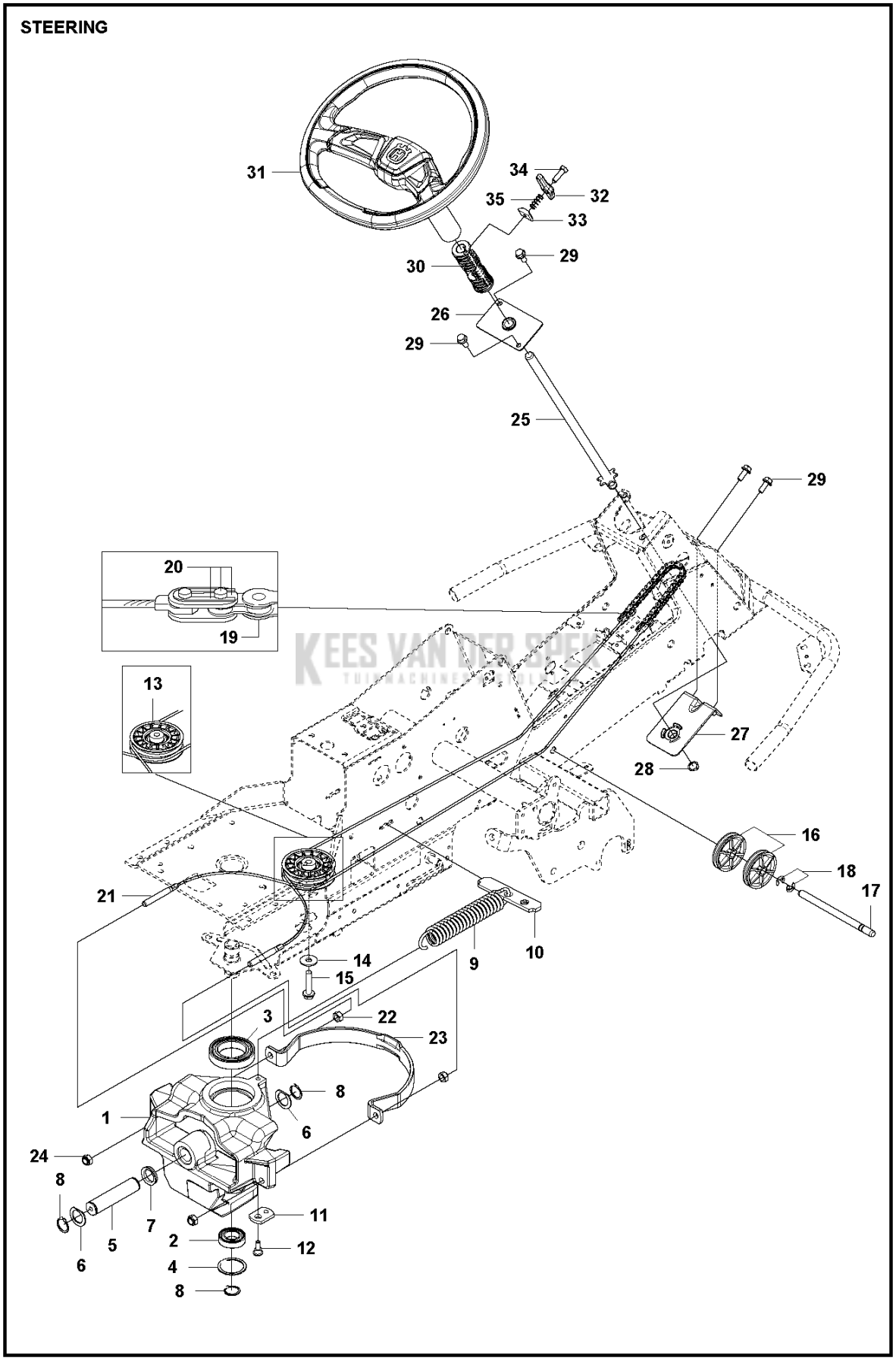
31
34
35
32
33
30
29
26
29
25
29
20
19
13
27
28
16
18
17
21
10
9
14
15
3
22
23
8
1
6
24
8
7
11
5
2
12
6
4
8

PXM_REF	PXM_ PARTNO	DESCRIPTION	PXM_REMARK	QTY
1	577659301	SPINDEL		1
2	738210504	KOGELLAGER		1
3	738211004	KOGELLAGER		1
4	735314010	BORGCLIP		1
5	506985901	SCHOMMELAS		1
6	506773401	RING		2
7	740681421	V-RING		1
8	735312600	BORGCLIP		3
9	506671901	VEER		1
10	590735401	VEERBEVESTIGING		1
11	506670801	SCHAKEL		1
12	506597401	SCHROEF EHHFM		1
13	576492501	POELIE		1
14	734117441	RING		1
15	506675403	SCHROEF EHHFM		1
16	506522401	KOORDSCHIJF		2
17	506539404	AS		1
18	735311420	E-CLIP		2
19	506554601	KETTING		1
20	506554701	VERBINDING		2
21	501604804	KABEL COMPL.		2
22	731232001	ZESKANT MOER		2
23	544427301	KABELGELEIDER		1
24	732212051	MOER		2
25	593949901	STUURSTANG		1
26	584155601	BEVESTIGING		1
27	583899701	BEVESTIGING		1
28	735311700	BORGCLIP		1
29	506570104	SCHROEF EHHFM		4
30	587080901	MEENEMER		1
31	593166106	STUURWIEL		1
32	593149501	HENDEL		1
33	593605201	VASTZETPLAAT		1
34	593149401	PEN		1
35	593868801	VEER		1

KEES VAN DER SPEK
TUINMACHINES ★ STOLWIJK

TRANSMISSION

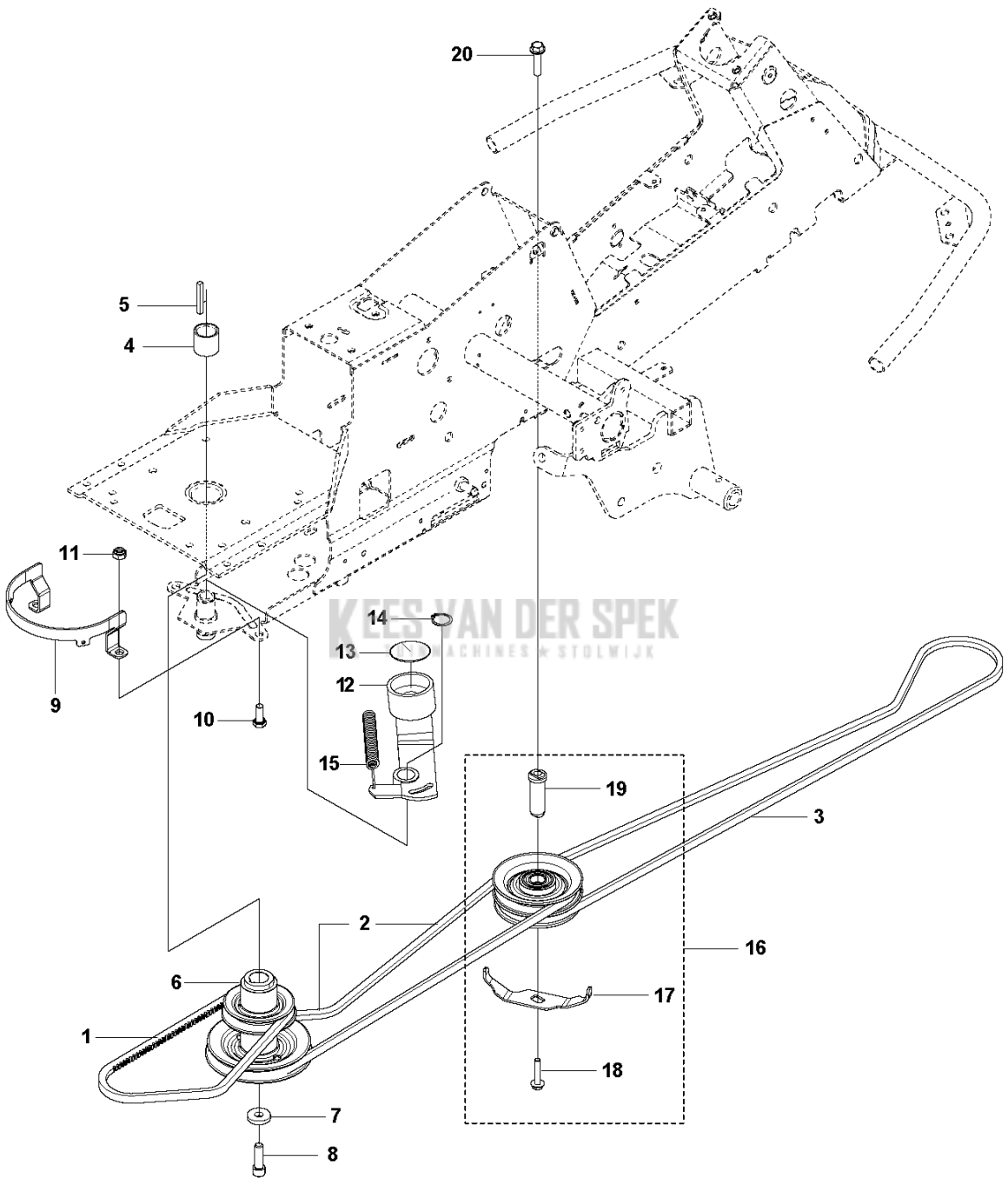

KEES VAN DER SPEK
MACHINES ★ STOLWIJK

PXM_REF	PXM_ PARTNO	DESCRIPTION	PXM_REMARK	QTY	
1	589531201	RIEM		1	
2	589530401	RIEM		1	
3	594978001	RIEM		1	
4	506509201	AFSTANDHULS		1	
5	506555901	KEG		1	
6	535482401	POELIE		1	
7	506597501	RING		1	
8	506556002	SCREW UNC		1	
9	587425201	RIEMGELEIDER		1	
10	725249371	SCHROEF EHHM		2	
11	732212051	MOER		2	
12	535484401	RIEMSPANNER COMPL.		1	
13	535485001	AFDICHTING		1	
14	735312600	BORGCLIP		1	
15	506665601	VEER		1	
16	581916301	POELIE		1	
17	544405301	RIEMGELEIDER		1	16
18	586320401	SCREW		1	16
19	581916401	AS		1	16
20	506675402	SCHROEF EHHFM		1	

KEES VAN DER SPEK
TUINMACHINES ★ STOLWIJK

HYDROSTAT K46 EU

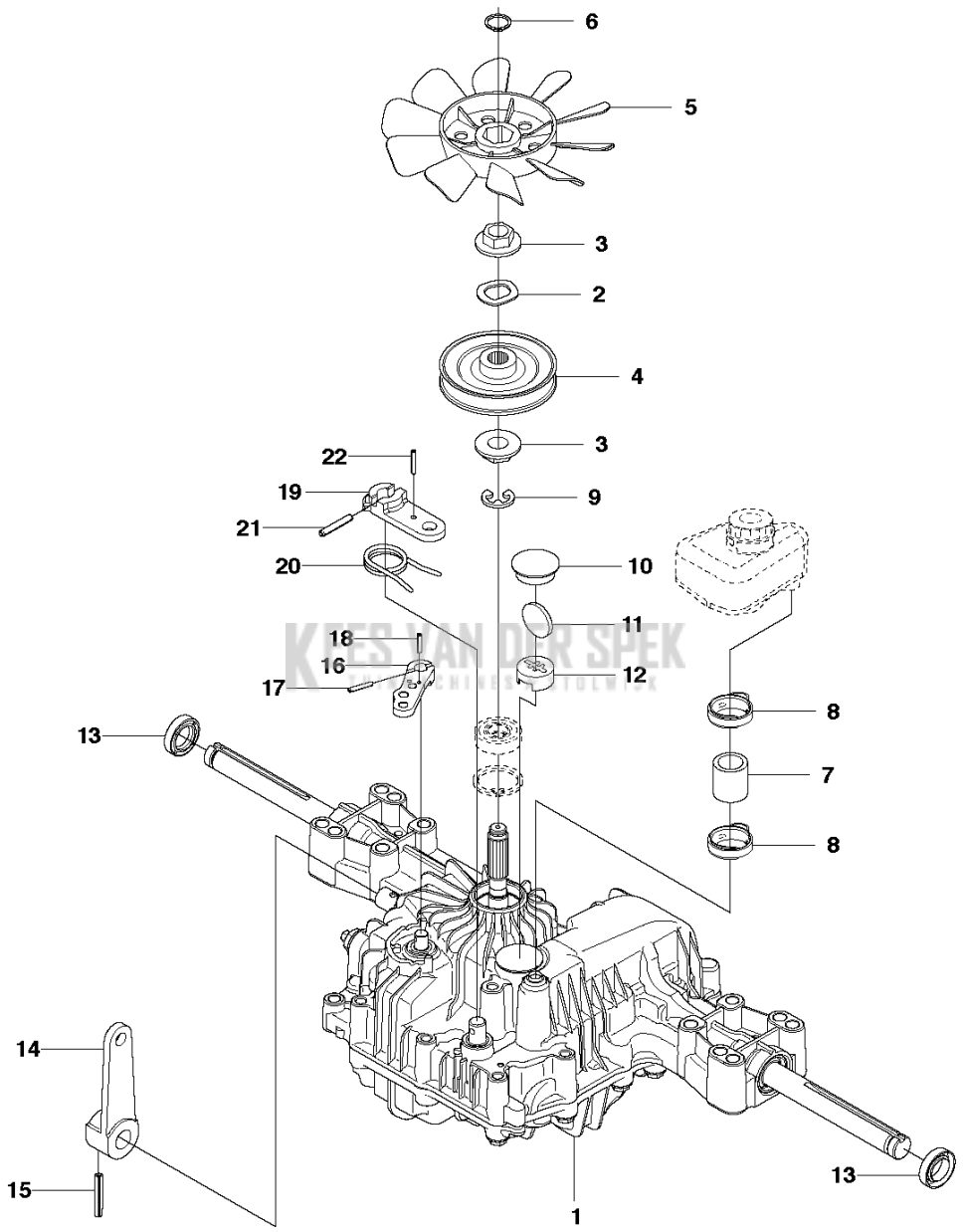

PXM_REF	PXM_ PARTNO	DESCRIPTION	PXM_REMARK	QTY	
1	506986301	TRANSMISSIE		1	
2	506986501	VEERRING		1	
3	506986601	AFSTAND		2	
4	502451901	POELIE		1	
5	506986801	VENTILATOR		1	
6	735311500	BORGCLIP		1	
7	502451601	PIJP		1	
8	505131102	SLANGKLEM		2	
9	535402807	KLEM		1	1
10	535402832	PLUG		1	1
11	505563901	MAGNEET		1	1
12	502452001	MAGNET HOLDER		1	1
13	535402837	AFDICHTING		2	1
14	502453201	CONTROLE HEFBOOM		1	1
15	586904601	PENNEN		1	1
16	535402817	HEFBOOM		1	1
17	586904501	SPANSTIFT		1	1
18	535402833	PIN RETAINING SCREW		1	1
19	535402838	HEFBOOM		1	1
20	535402839	RETURN SPRING		1	1
21	535402840	PIN RETAINING SCREW		1	1
22	535402841	PIN RETAINING SCREW		1	1

KEES VAN DER SPEK
TUINMACHINES ★ STOLWIJK

WHEELS & TIRES

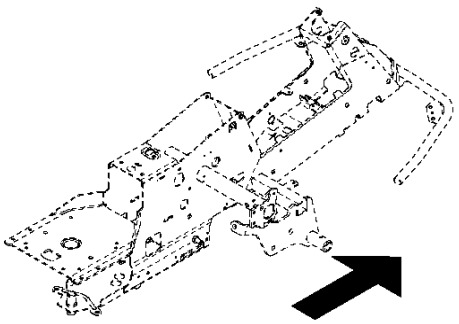

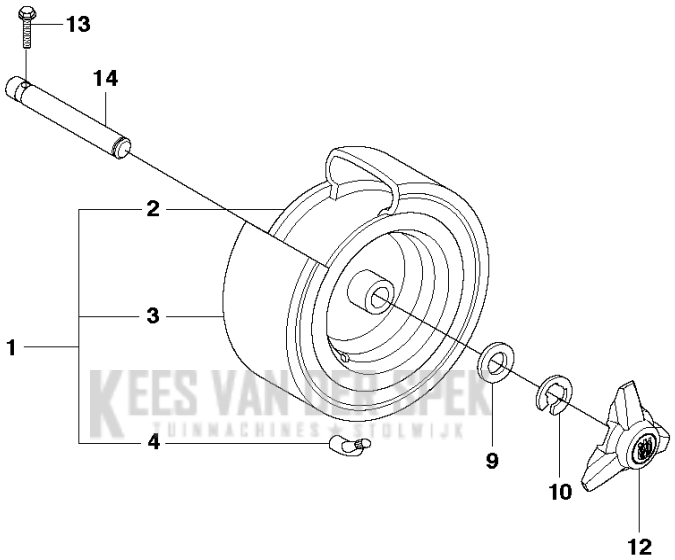

KEES VAN DER SPEK
TUINMACHINES OLDEBROEK

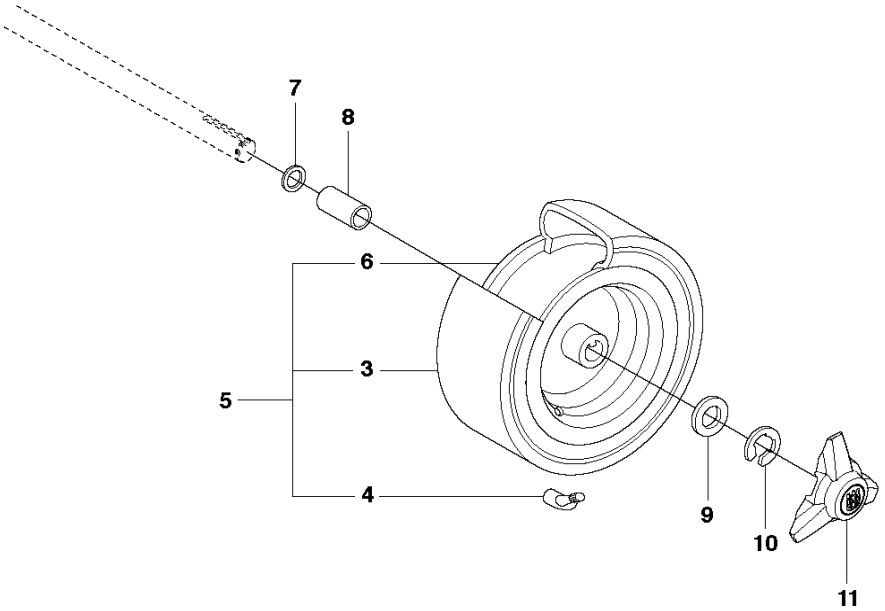

PXM_REF	PXM_ PARTNO	DESCRIPTION	PXM_REMARK	QTY	
1	523012202	WIEL		2	
2	523034501	VELG		1	1
3	523034602	BAND		1	1, 5
4	523034701	VENTIEL		1	1, 5
5	523012602	WIEL		2	
6	523034801	VELG		1	5
7	506504805	RING		4	
8	506596203	AFSTANDHULS		2	
9	506504803	RING		2	
10	506899001	E-CLIP		4	
11	544353501	NAAFDOP		2	
12	544353502	NAAFDOP		2	
13	725245961	SCHROEF EHHFT		2	
14	535470801	WIELAS		2	

KEES VAN DER SPEK
TUINMACHINES ★ STOLWIJK

CHASSIS, REAR – 1

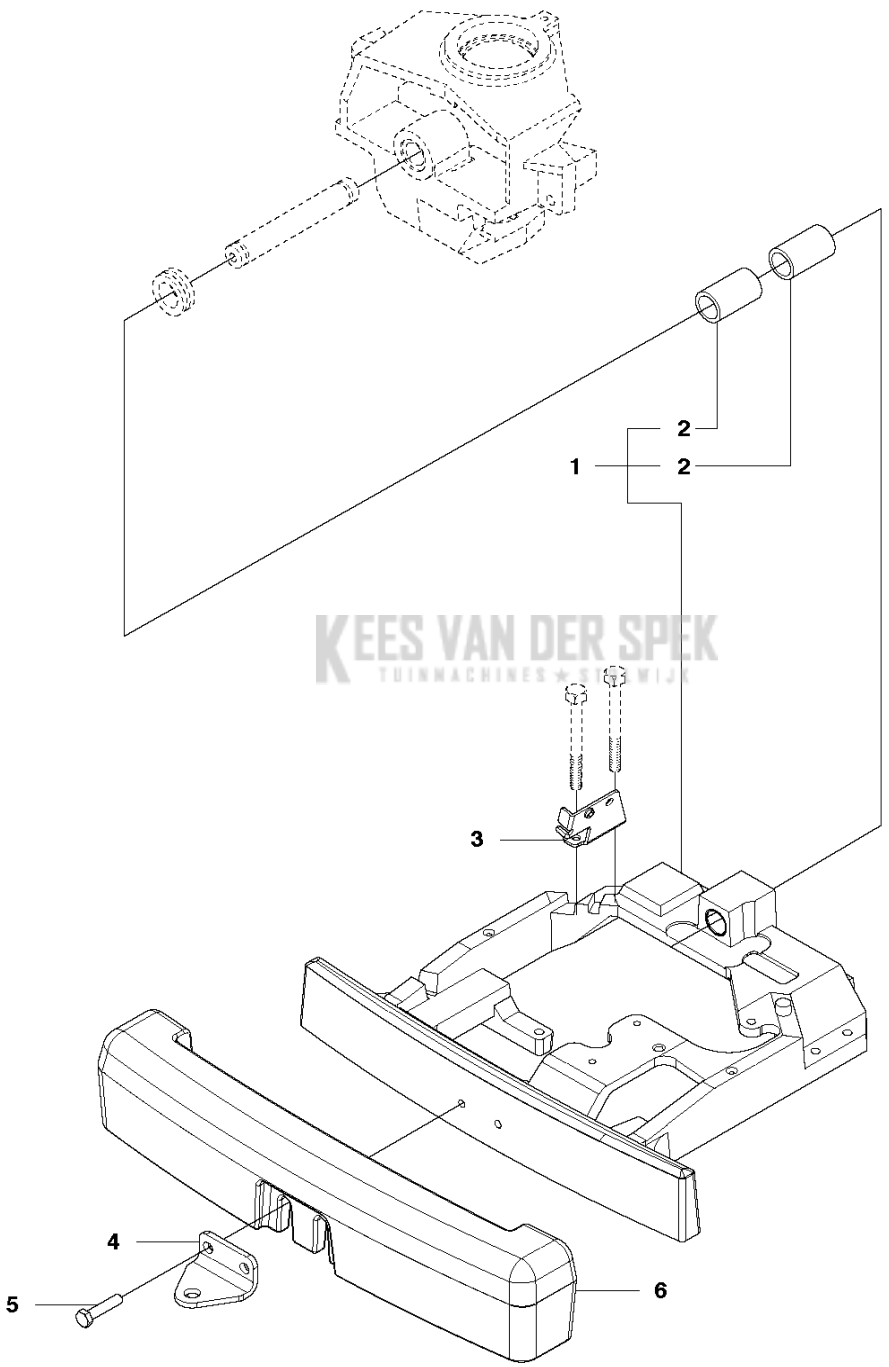

KEES VAN DER SPEK
TUINMACHINES ★ STEENWIJK

PXM_REF	PXM_ PARTNO	DESCRIPTION	PXM_REMARK	QTY	
1	582244601	BEVESTIGING		1	
2	506986102	GLIDLAGER		2	1
3	506987701	BEVESTIGING		1	
4	506889901	HAAK		1	
5	725250051	SCHROEF EHHM		2	
6	544039602	TEGENGEWICHT		1	

KEES VAN DER SPEK
TUINMACHINES ★ STOLWIJK

CONTROL UNIT

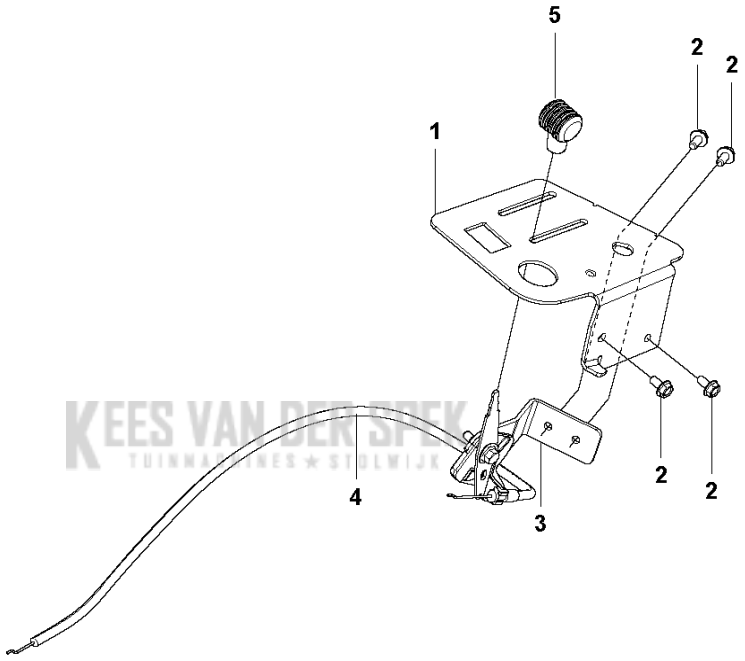

KEES VAN DER SPEK
TUINMACHINES ★ STOLWIJK

PXM_REF	PXM_ PARTNO	DESCRIPTION	PXM_REMARK	QTY
1	578033102	STEUN		1
2	535475212	SCHROEF EHHFM		4
3	578023501	GASHEVEL		1
4	544301701	KABEL		1
5	506889101	KNOP		1

KEES VAN DER SPEK
TUINMACHINES ★ STOLWIJK

COVER – 3

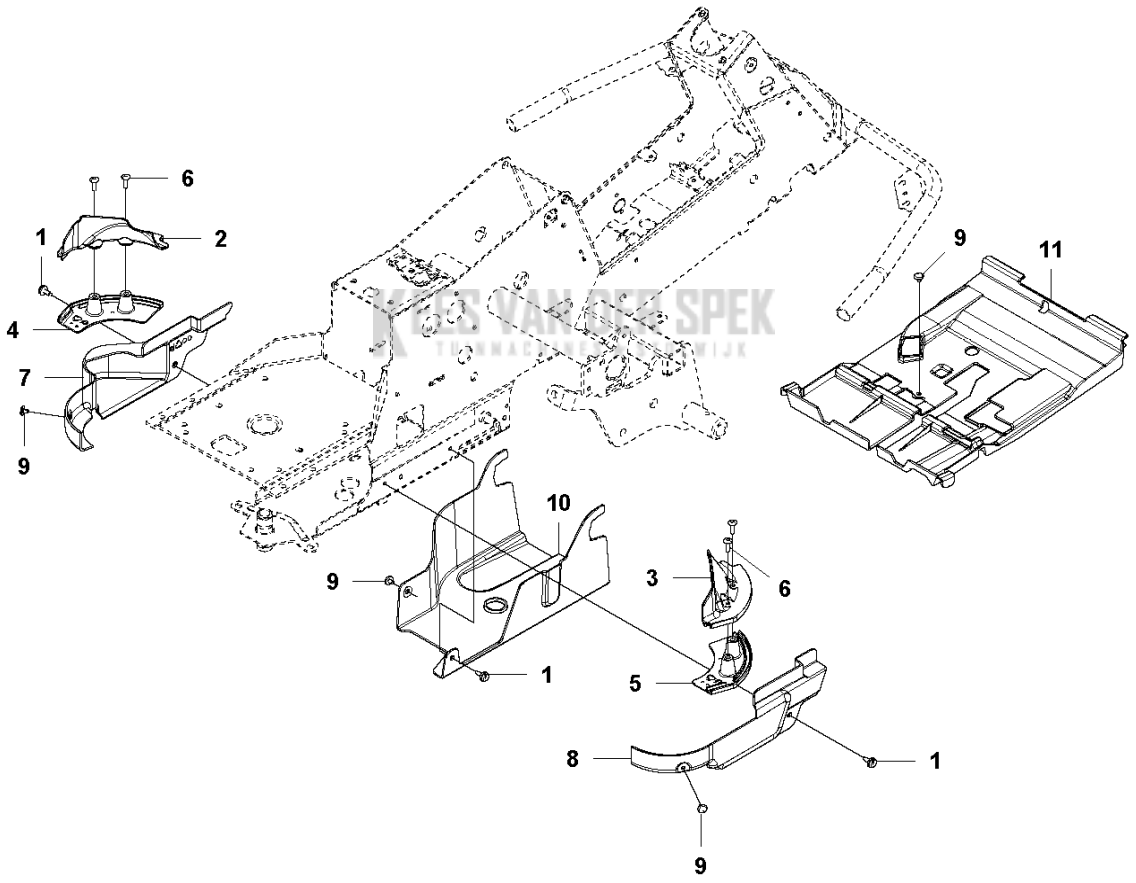

PXM_REF	PXM_ PARTNO	DESCRIPTION	PXM_REMARK	QTY
1	544400501	SCREW		3
2	510222501	RIEMKAP		1
3	510222502	RIEMKAP		1
4	510222701	RIEMKAP		1
5	510222702	RIEMKAP		1
6	535425802	SCHROEF IHPANM		4
7	510222303	RIEMKAP		1
8	510222401	RIEMKAP		1
9	522557301	SCREW		4
10	510442001	RIEMKAP		1
11	525563303	RIEMKAP		1

KEES VAN DER SPEK
TUINMACHINES ★ STOLWIJK

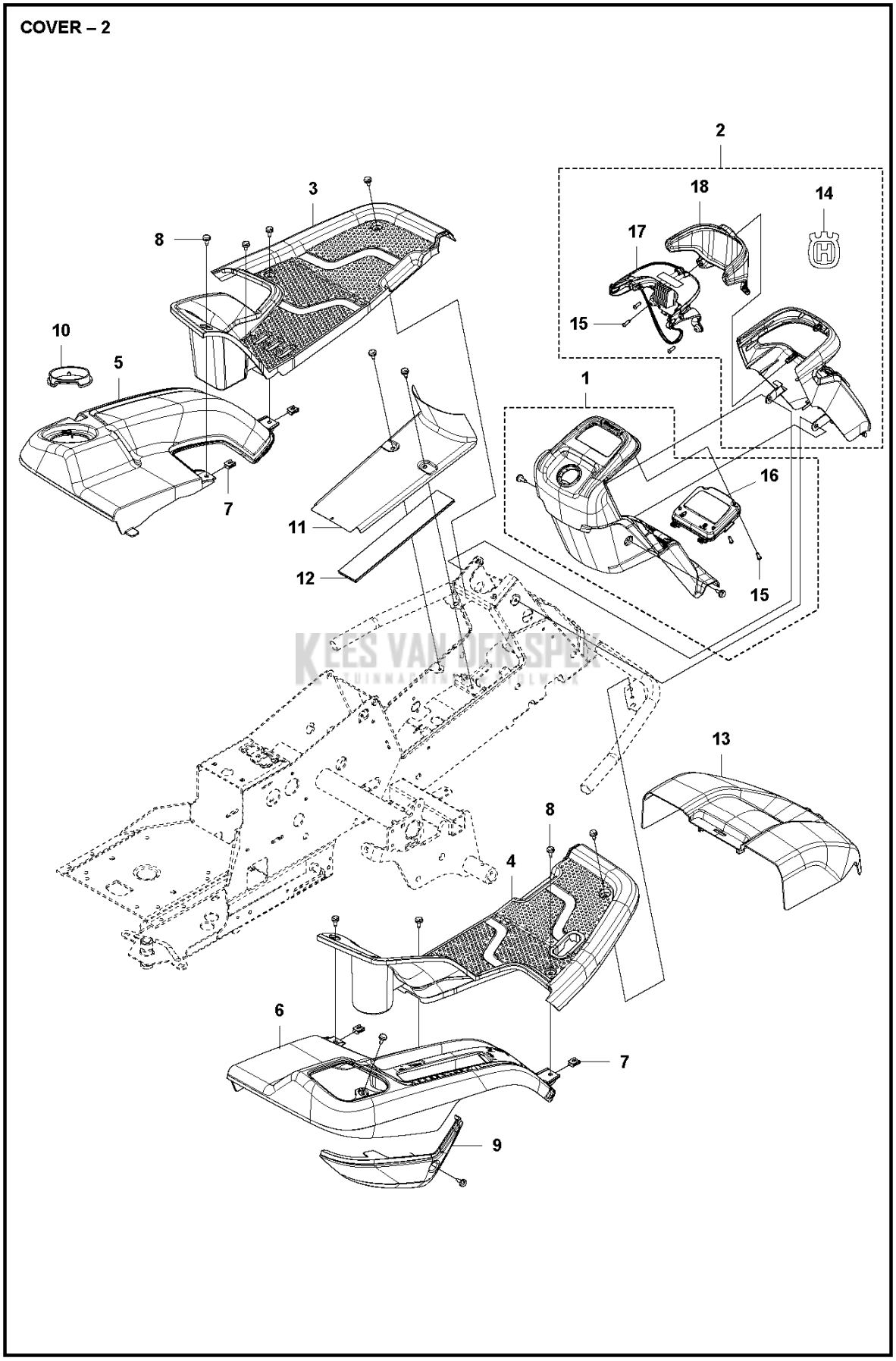
COVER – 2
2
3
18
14
8
17
15
10
5
1
16
7
11
15
12
13
8
4
6
7
9

PXM_REF	PXM_ PARTNO	DESCRIPTION	PXM_REMARK	QTY	
1	596567201	COVER ASSY		1	
2	594706401	COVER ASSY		1	
3	577729301	FOOT PLATE		1	
4	577729401	FOOT PLATE		1	
5	577729501	SPATBORD		1	
6	577729601	SPATBORD		1	
7	535429101	MOER MET VEER		4	
8	544400501	SCREW		14	
9	577737501	BEDIENINGS KAP		1	
10	577764501	LOCK NUT		1	
11	544239201	DEKSEL		1	
12	584260101	MAT		1	
13	525562401	UNIT DEKSEL		1	
14	576973401	STICKER		1	2
15	502435301	SCHROEF ITXPANT		5	1, 2
16	593739202	DISPLAY		1	1
17	593728501	KOPLAMP		1	2
18	589495701	DEKSEL		1	2

KEES VAN DER SPEK
TUINMACHINES ★ STOLWIJK

COVER – 1

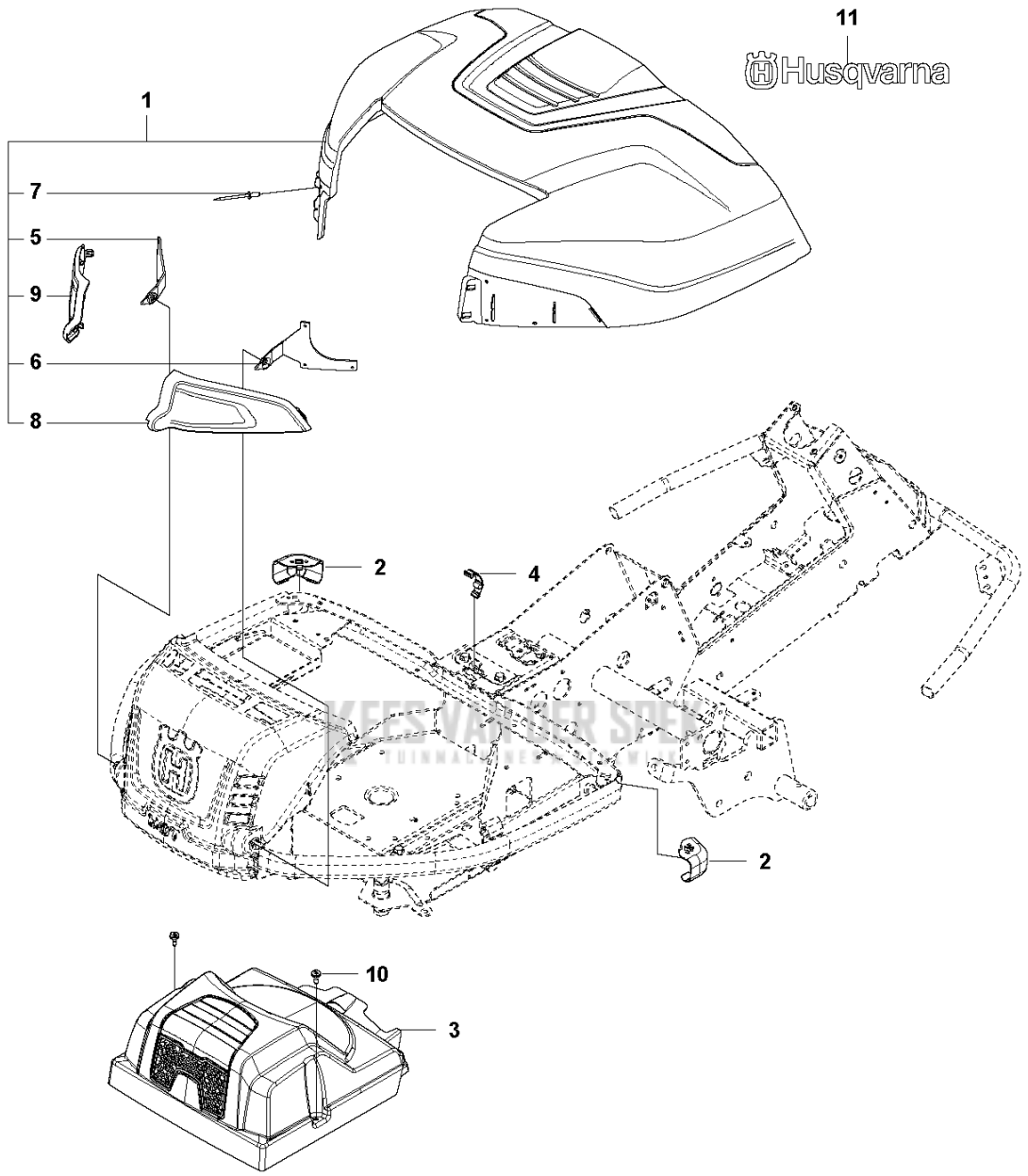

PXM_REF	PXM_ PARTNO	DESCRIPTION	PXM_REMARK	QTY	
1	577614701	MOTORKAP COMPL.		1	
2	577903301	PLUG		2	
3	578261304	TRANSMISSIE KAP		1	
4	588462803	SNAPSLUITING		1	
5	578113701	SCHARNIER		1	1
6	578113702	SCHARNIER		1	1
7	722795402	KLINKNAGEL		6	1
8	577612602	DEKSEL		1	1
9	577612601	DEKSEL		1	1
10	574856201	SCREW		2	
11	577062001	STICKER		2	1

KEES VAN DER SPEK
TUINMACHINES ★ STOLWIJK

DECALS

1

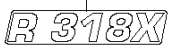

2

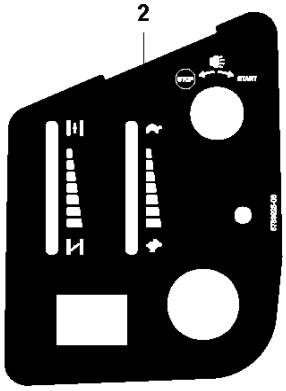

3

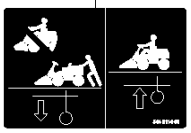

4

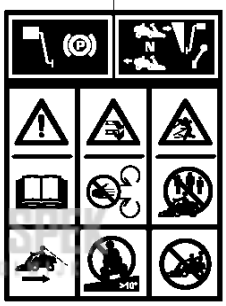

KEES VAN DER SPEK
TUINMACHINES ★ STI

5

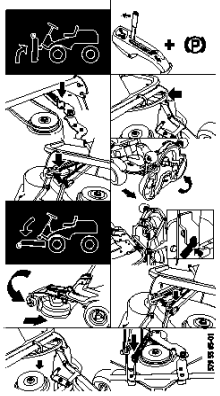

6

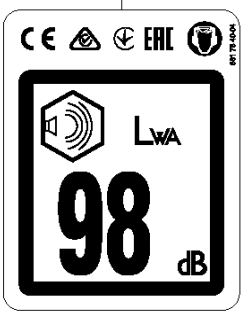

7

8

PXM_REF	PXM_ PARTNO	DESCRIPTION	PXM_REMARK	QTY
1	595274901	STICKER		2
2	578392509	STICKER		1
3	544211401	PLAATJE		2
4	582570001	PLAATJE		1
5	574443201	PLAATJE		1
6	581784005	PLAATJE		1
7	577062001	STICKER		2
8	576973401	STICKER		1

KEES VAN DER SPEK
TUINMACHINES ★ STOLWIJK

ELECTRICAL

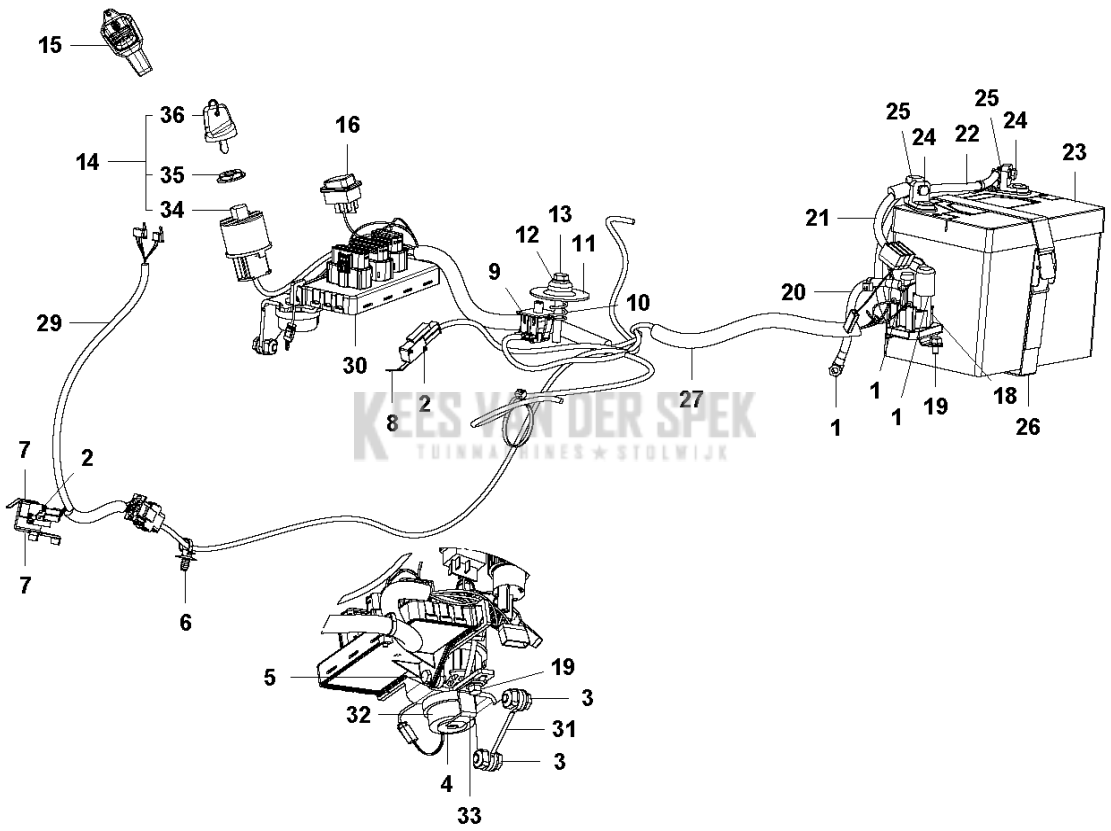
15
36
14
35
34
16
29
30
8
2
9
12
13
11
10
27
25
24
22
25
24
23
21
20
1
1
1
19
18
26
7
2
7
6
5
19
3
32
31
3
4
33

PXM_REF	PXM_ PARTNO	DESCRIPTION	PXM_REMARK	QTY	
1	506899801	MOER		3	
2	544440701	KLINKNAGEL		4	
3	506570103	SCHROEF EHHFM		2	
4	734116441	RING		1	
5	725236861	SCHROEF EHHFT		1	
6	579317401	SPANBAND		1	
7	544415701	BEVESTIGING		1	
8	574316101	SCHAKELAAR		2	
9	587648401	SCHAKELAAR		1	
10	544441201	VEER		1	
11	506909701	VEERRING		1	
12	734116401	RING		1	
13	725246451	SCHROEF EHHM		1	
14	579434301	ONTSTEKING SCHAKELAAR		1	
15	586379401	HEFBOOM		1	
16	502655701	SCHAKELAAR		1	
18	544439801	RELAIS		1	
19	725236461	SCHROEF EHHFT		2	
20	576183901	KABEL		1	
21	586223902	KABEL		1	
22	576183801	KABEL		1	
23	577041601	ACCU		1	
24	522622101	SCHROEF EHHM		2	
25	522624301	MOER		2	
26	506836802	RIEM		1	
27	594017701	BEKABELING COMPL.		1	
29	593181101	BEKABELING COMPL.		1	
30	590568001	BESTURINGSEENHEID		1	
31	593820601	BEVESTIGING		1	
32	501182101	BUZZER		1	
33	589411701	BEVESTIGING		1	
34	578261701	ONTSTEKING SCHAKELAAR		1	14
35	544442301	MOER		1	14
36	544442401	ONTSTEKINGS SLEUTEL		1	14

KEES VAN DER SPEK
TUINMACHINES ★ STOLWIJK