GARDENA Hauswasserautomat 4000/5E Art.-Nr. 1758
Hauswasserautomat 5000/5E LCD Art.-Nr. 1759
smart Pressure Pump Art.-Nr. 19080

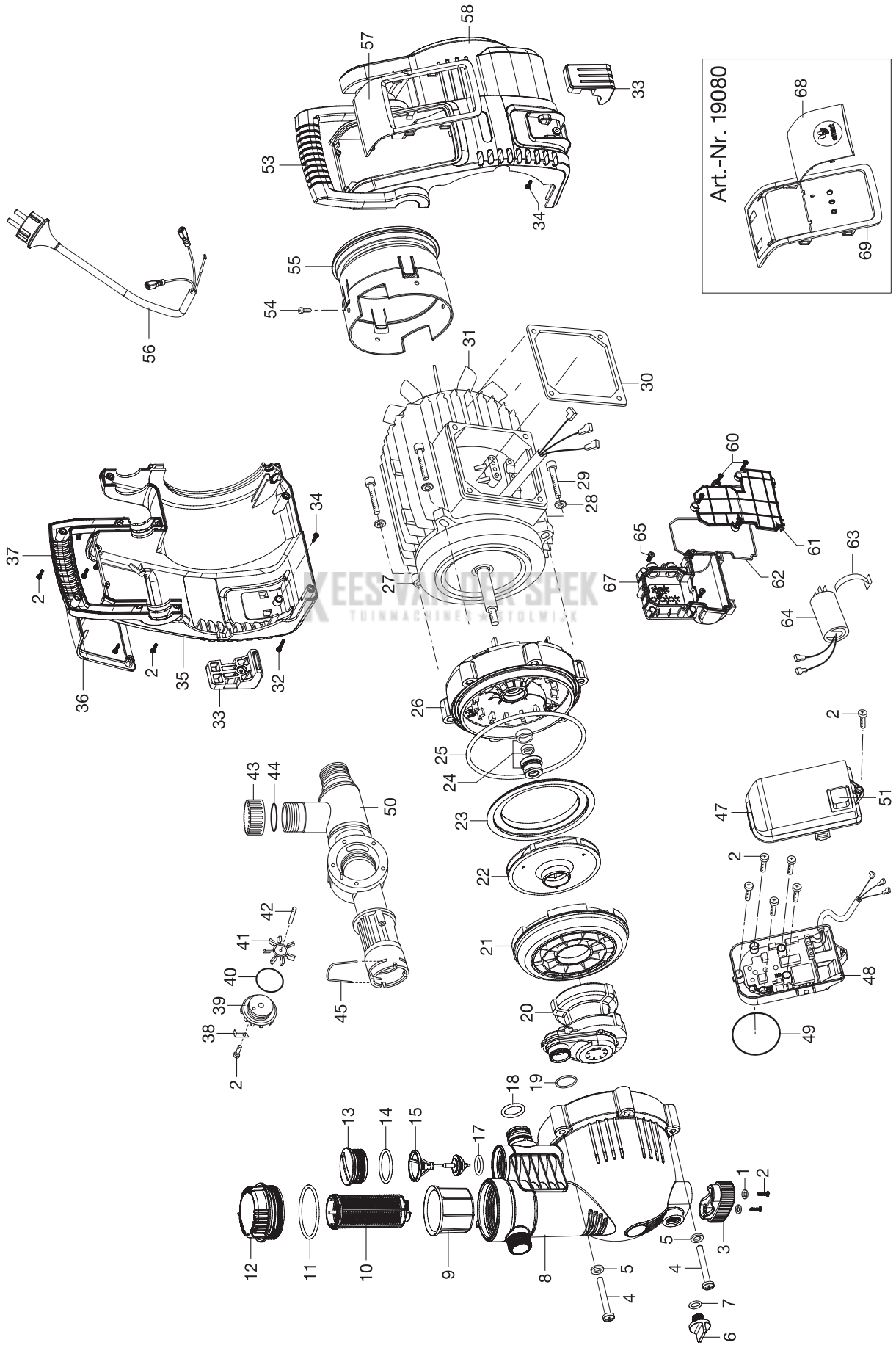

KEES VAN DER SPEK TUINMACHINESPECIALISTEN

Bild Nr. Picture No.	Ersatzteil-Nr. Spare Part No.	Bezeichnung	Description	Désignation
Art. 1758		**Comfort Hauswasserautomat 4000/5E**	**Comfort Electronic Pressure Pump 4000/5 E**	**Station de pompage 4000/5E Comfort**
1	1758-00.900.01	Scheibe	Washer	Disque
2	1732-00.900.40	Schraube ST3,5x16	Screw ST3,5x16	Vis ST3,5x16
3	1757-00.900.30	Puffer, vorne schwarz	Buffer, front black	Butée, avant noir
4	1732-00.900.04	Schraube M8x63	Screw M8x65	Vis M8x65
5	1732-00.900.36	Scheibe M8	Washer M8	Disque M8
6	1732-00.900.02	Verschlussschraube, rot	Locking screw, red	Bouchon de fermeture á vis, rouge
7	1757-00.900.31	O-Ring 12x3	O-ring 12x3	Joint torique 12x3
8	1758-00.900.02	Pumpendeckel	Pump cap	Couvercle de pompe
9	1732-00.900.06	Becher, weiß	Can, white	Gobelet, blanc
10	1732-00.900.07	Filter 0,45 mm	Filter 0,45 mm	Filtre 0,45 mm
11	1757-00.900.07	O-Ring 68x4	O-ring 68x4	Joint torique 68x4
12	1757-00.900.08	Filterdeckel, transparent	Filter cap, transparent	Couvercle de filtre, transparent
13	1732-00.900.01	Verschlusskappe	Sealing cap	Capuchon de fermeture
14	1732-00.900.38	O-Ring 41x3,55	O-ring 41x3,55	Joint torique 41x3,55
15, 17	1758-00.901.00	Rückschlagventil, kpl.	Non-return valve, cpl.	Clapet anti-retour, cpl.
17	1757-00.900.09	O-Ring 20x4	O-ring 20x4	Joint torique 20x4
18	1732-00.900.39	O-Ring 25x4,2	O-ring 25x4,2	Joint torique 25x4,2
19	1707-00.900.05	O-Ring 26,3x2,2	O-ring 26,3x2,2	Joint torique 26,3x2,2
20	1732-00.900.29	Jetdüse	Jet nozzle	Buse haute pression
21	1758-00.900.03	Spiralgehäuse	Spiral case	Carter à spirale
22	1732-00.900.12	Turbine	Turbine	Turbine
23	1732-00.900.17	Flanschring, schwarz	Flange ring, black	Anneau de bride, noire
24	1758-00.900.04	Gleitringdichtung, kpl.	Axial face seal, cpl.	Garniture d'étanchéité, cpl.
25	1758-00.900.05	O-Ring 160x5,5	O-ring 160x5,5	Joint torique 160x5,5
31	1758-00.900.06	Lüfter	Ventilator	Ventilateur
32	1757-00.900.16	Schraube ST3,5x22	Screw ST3,5x22	Joint torique ST3,5x22
33	1758-00.900.07	Fuß	Foot	Pied
34	1758-00.900.08	Schraube ST3,5x14	Screw ST3,5x14	Joint torique ST3,5x14
35	1758-00.900.09	Gehäuse rechts, türkis	Housing right, turquoise	Carter droite, turquoise
36	1758-00.900.10	Gehäuseabdeckung rechts, schwarz	Cover right, black	Couvercle droite, noir
37	1758-00.900.11	Griff, rechts	Handle, right	Poignée, droite
38	1732-00.900.42	Halter	Retainer	Support
39	1732-00.900.20	Sensordeckel	Sensor cap	Couvercle de sonde
40	1732-00.900.21	O-Ring 47,5x3,55	O-ring 47,5x3,55	Joint torique 47,5x3,55
41	1734-00.900.01	Impeller	Impeller	Impeller
42	1734-00.900.02	Achse	Axle	Axe
43	1758-00.900.12	Verschlusskappe	Sealing cap	Capuchon de fermeture
44	1732-00.900.23	O-Ring 22x3,5	O-ring 22x3,5	Joint torique 22x3,5
45	1732-00.900.41	Klammer	Clamp	Clip de fixation
47	1758-00.900.13	Schalterabdeckung	Switch cover	Couvercle de interrupteur
48	1758-00.900.14	Platine	Control unit	Platine
49	1732-00.900.32	O-Ring 49x3,55	O-ring 49x3,55	Joint torique 49x3,55
50	1758-00.900.15	Druckschaltergehäuse	Housing for el. manometer switch	Logement d'interrupteur manométrique
51	1757-00.900.35	Schalter	Switch	Interrupteur
53	1758-00.900.16	Griff, links	Handle, left	Poignée, gauche
54	1758-00.900.17	Schraube M4x8	Srew M4x8	Vis M4x8
55	1758-00.900.18	Lüftergehäuse	Fan housing	Enveloppe de ventilateur
56	1758-00.900.19	Netzkabel	Mains lead	Cordon d'alimentation
57	1758-00.900.20	Gehäuseabdeckung links, schwarz	Cover left, black	Couvercle gauche, noir
58	1758-00.900.21	Gehhäuse links, türkis	Housing left, turquoise	Carter gauche, turquoise
60	1707-00.900.16	Schraube ST4,2x14	Screw ST4,2x14	Vis ST4,2x14
61	1758-00.900.22	Abdeckung	Cover	Couvercle
62	1758-00.900.23	Dichtung	Washer	Joint
63	1758-00.900.24	Halteclip	Clamp	Clip de fixation
64	1758-00.900.25	Kondensator 16µF / 450V	Capacitor 16 µF / 450V	Condensateur 16 µF / 450V
65	1758-00.900.26	Schraube ST4,2x8	Screw ST4,2x8	Vis ST4,2x8
67	1758-00.900.27	Gehäuse	Housing	Carter
	1732-00.901.00	Drehgriff + Einlegeblatt	Turning handle + Addition sheet	Poignée rotative + Feuille intercalaire
Art. 1759		**Comfort Hauswasserautomat 5000/5E LCD**	**Comfort Electronic Pressure Pump 5000/5E LCD**	**Station de pompage 5000/5E LCD Comfort**
20	1759-00.900.01	Jetdüse	Jet nozzle	Buse haute pression
22	1734-00.900.03	Turbine	Turbine	Turbine
47	1759-00.900.02	Schalterabdeckung	Switch cover	Couvercle de interrupteur
48	1759-00.900.03	Platine	Control unit	Platine
60	1759-00.900.04	Sicherheitsschraube ST3,5x16	Safety screw ST3,5x16	Vis de sécurité ST3,5x16
64	1759-00.900.05	Kondensator 25µF / 450V	Capacitor 25 µF / 450V	Condensateur 25 µF / 450V
65	1707-00.900.16	Schraube ST4,2x14	Screw ST4,2x14	Vis ST4,2x14
		Alle anderen Teile wie bei Art. 1758	All other spare parts see Art. 1758	Pour toutes les autres pièces. voir réf. 1758
Art. 19080		**smart Pressure Pump**	**smart Pressure Pump**	**smart Pressure Pump**
20	1759-00.900.01	Jetdüse	Jet nozzle	Buse haute pression
22	1734-00.900.03	Turbine	Turbine	Turbine
35	19080-00.650.03	Gehäuse rechts, schwarz	Housing right, black	Carter droite, noir
47	19080-00.640.00	Abdeckung smart Elektronik	Cover	Couvercle
48	19080-00.624.00	smart Elektronik	smart Electronic	smart Électronique
58	19080-00.650.01	Gehäuse links, schwarz	Housing left, black	Carter gauche, noir
60	1759-00.900.04	Sicherheitsschraube ST3,5x16	Safety screw ST3,5x16	Vis de sécurité ST3,5x16
64	1759-00.900.05	Kondensator 25µF / 450V	Capacitor 25 µF / 450V	Condensateur 25 µF / 450V
65	1707-00.900.16	Schraube ST4,2x14	Screw ST4,2x14	Vis ST4,2x14
68	19080-00.650.02	Blende smart Elektronik	Screen	Écran
69	19080-00.650.04	Gehäuseabdeckung links, türkis	Cover left, turquoise	Couvercle gauche, turquoise
		Alle anderen Teile wie bei Art. 1758	All other spare parts see Art. 1758	Pour toutes les autres pièces, voir réf. 1758
		Nur die aufgeführten Teile sind lieferbar!	Only the mentioned spare parts are available!	Seules les pièces indiquées sont disponibles!

Achtung!! Die Instandsetzung von Elektrogeräten darf nur von einer Elektrofachkraft unter Berücksichtigung der gesetzlichen Vorschriften durchgeführt werden.
Attention!! The repair of electrical products must only be carried out by a qualified electrician in accordance with legal regulations.
Attention!! La réparation des produits électriques ne doit être effectuée que par un électricien qualifié conformément aux dispositions légales.

KEES VAN DER SPEK TUINMACHINES STOLWIJK