SPARE PARTS LIST

HEDGE TRIMMERS/POLE HEDGE TRIMMERS

525 HF3S

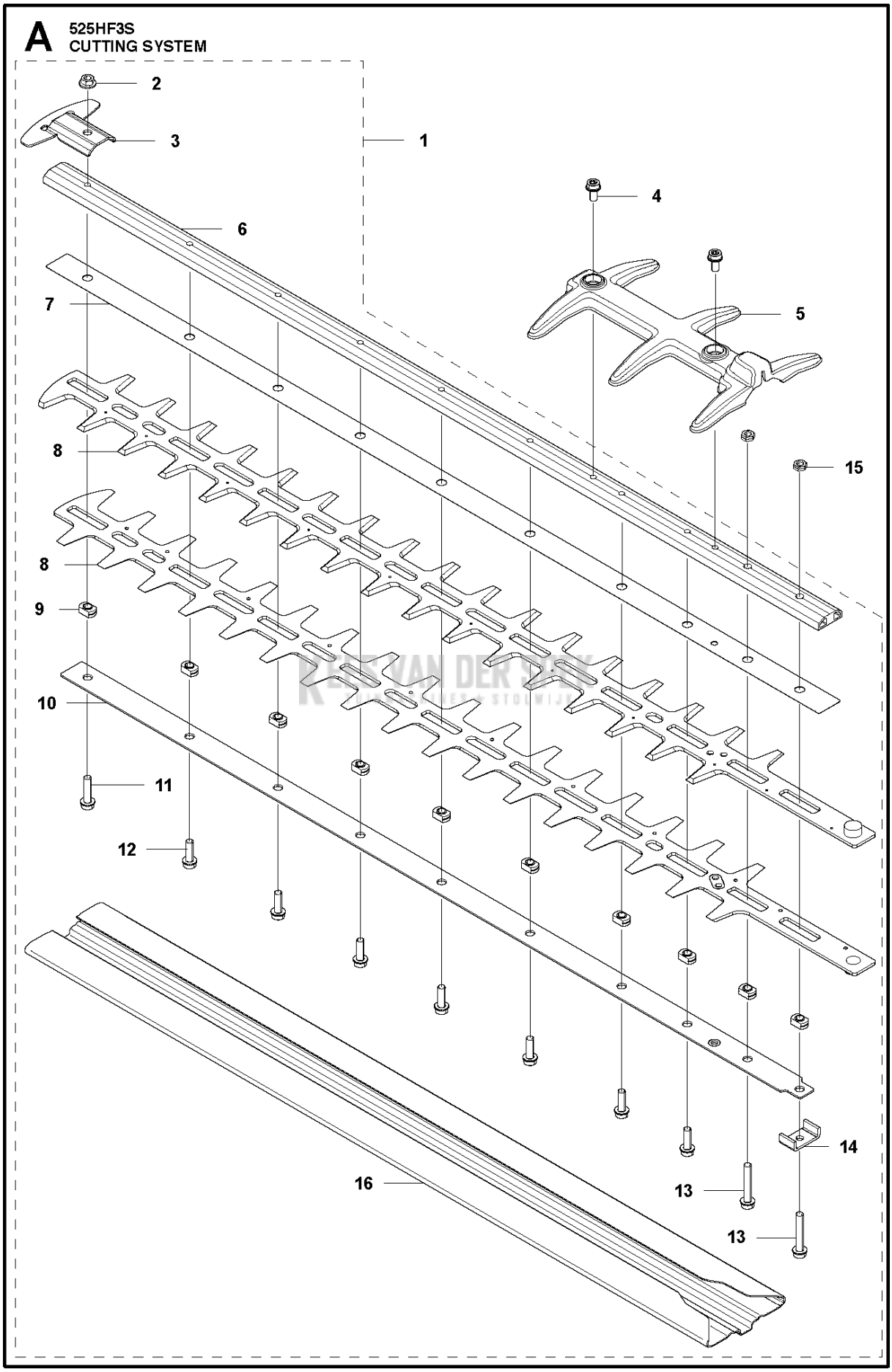
A
525HF3S
CUTTING SYSTEM
1
2
3
4
5
6
7
8
8
9
10
11
12
13
13
14
15
16

Referentie	Onderdeel nr	Omschrijving	Opmerking	Aantal	KIT
1	578 30 84-01	MAAIDEK		1	
2	731 71 14-51	HEXAGON NUT FLANGE		1	1
3	580 95 04-01	BESCHERMING		1	1
4	525 75 51-08	SCHROEF ITXSCFM		2	
5	579 61 93-01	BESCHERMING COMPL.		1	
6	578 30 86-01	ZAAGBLAD		1	1
7	578 30 95-01	SLIJTPLAAT		1	1
8	581 16 80-01	MES		2	1
9	579 36 77-01	AFSTANDRING		10	1
10	578 31 29-01	ZAAGBLAD		1	1
11	525 75 51-02	SCHROEF ITXSCFM		1	1
12	525 75 51-01	SCHROEF ITXSCFM		7	1
13	525 75 51-03	SCHROEF ITXSCFM		2	1
14	578 30 87-01	BEVESTIGING		1	1
15	503 22 24-01	LOCK NUT		2	
16	581 25 93-01	TRANSPORTBESCHERMING		1	1

KEES VAN DER SPEK
TUINMACHINES ★ STOLWIJK

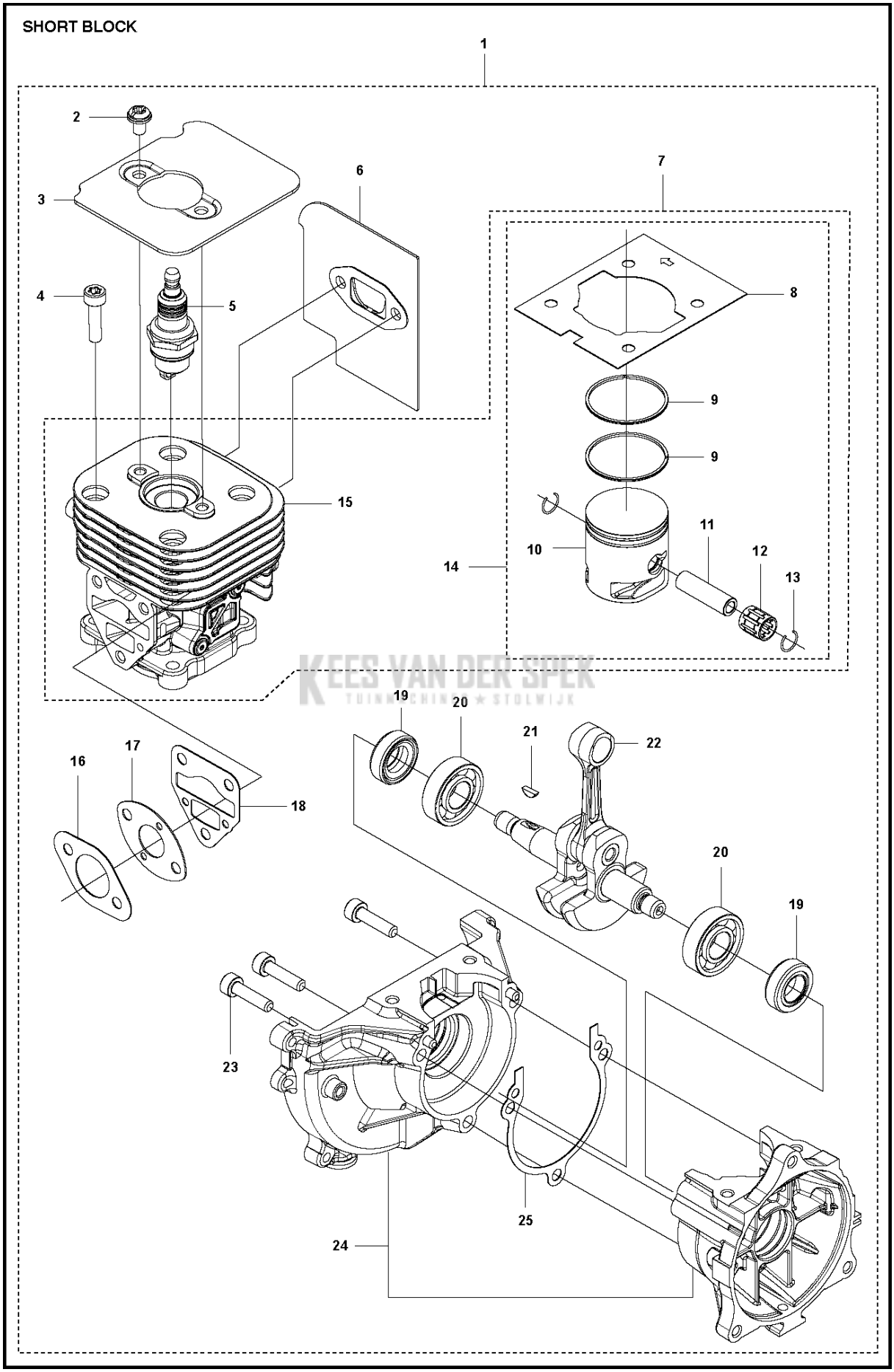

KEES VAN DER SPEK
TUINMACHINE ★ STOLWIJK

Referentie	Onderdeel nr	Omschrijving	Opmerking	Aantal	KIT
1	592 77 64-01	SHORT BLOCK		1	
2	544 25 68-01	SCREW		2	
3	578 78 53-01	PLAAT		1	
4	504 11 43-01	SCREW		4	
5	576 59 81-01	BOUGIE		1	
6	578 40 81-01	PAKKING		1	
7	588 09 82-02	SERVICE KIT		1	
8	576 39 87-02	PAKKING		1	7,14
9	506 61 81-01	RING		2	7,14
10	577 91 74-01	ZUIGER		1	7,14
11	505 04 07-01	PEN		1	7,14
12	576 40 27-01	LAGER		1	7,14
13	505 04 52-01	RING		2	7,14
14	588 09 81-02	SERVICE KIT		1	7
15	577 97 90-01	CILINDER		1	7
16	577 88 24-02	PAKKING		1	
17	576 39 91-02	PAKKING		1	
18	576 39 89-01	PAKKING		1	
19	504 12 15-01	AFDICHTING		2	
20	506 61 03-01	LAGER		2	
21	506 68 94-01	SLEUTEL		1	
22	586 65 66-01	KRUKAS		1	
23	504 11 43-01	SCREW		3	
24	581 30 86-02	CARTER		1	
25	576 39 95-02	PAKKING		1	

KEES VAN DER SPEK
TUINMACHINES ★ STOLWIJK

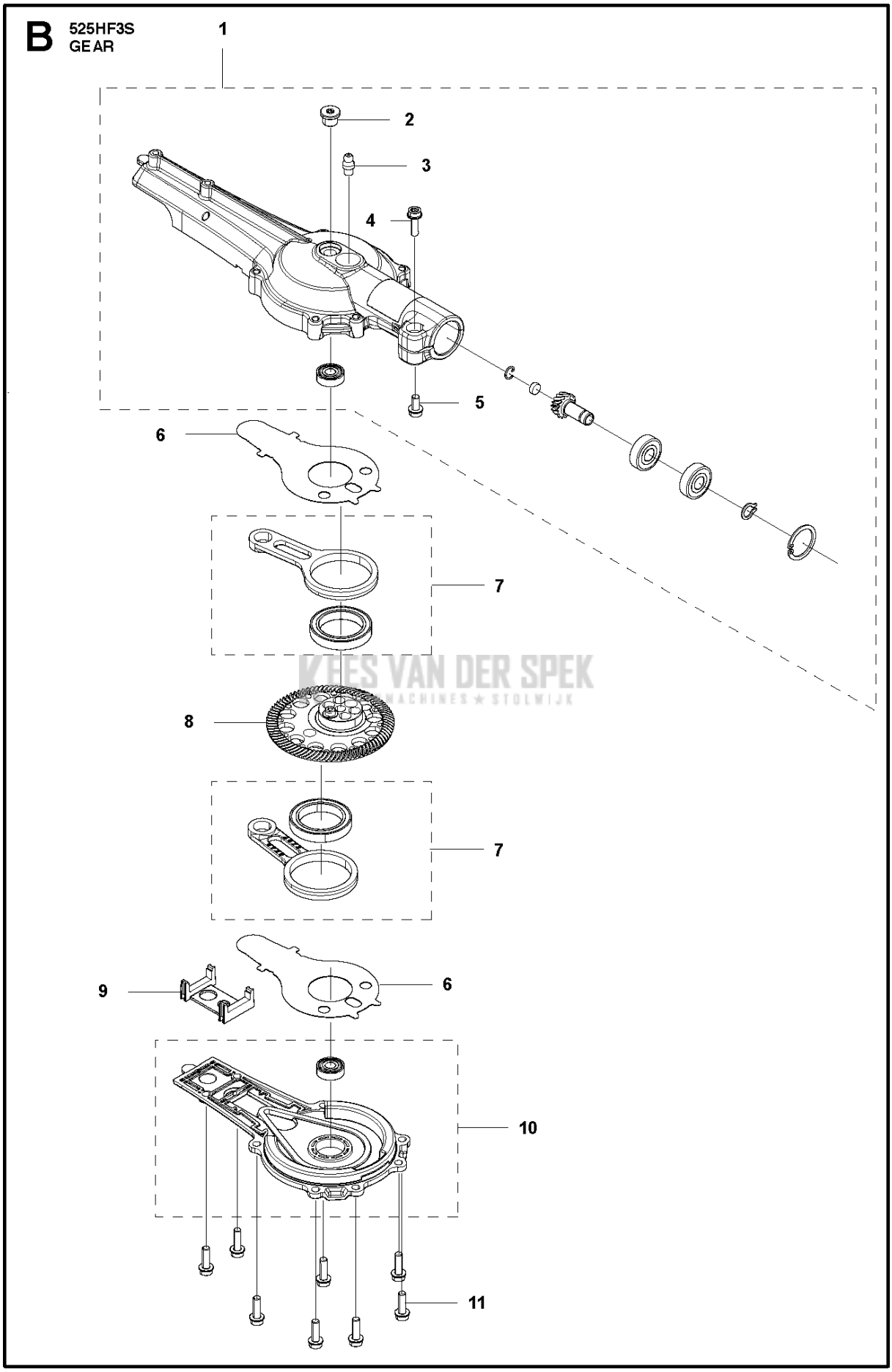

KEES VAN DER SPEK
MACHINES ★ STOLWIJK

Referentie	Onderdeel nr	Omschrijving	Opmerking	Aantal	KIT
1	586 82 96-01	VERSNELLINGSBAKHUIS COMPL.		1	
2	575 48 41-01	PLUG		1	1
3	738 88 10-01	SMEERNIPPEL		1	1
4	525 75 51-01	SCHROEF ITXSCFM		1	1
5	525 75 51-08	SCHROEF ITXSCFM		1	1
6	577 40 27-01	SLIJTPLAAT		2	
7	577 40 18-01	STANG		2	
8	577 40 14-01	TANDWIEL		1	
9	581 61 63-01	AFDICHTING		1	
10	581 19 51-01	KAP		1	
11	525 75 51-01	SCHROEF ITXSCFM		8	

KEES VAN DER SPEK
TUINMACHINES ★ STOLWIJK

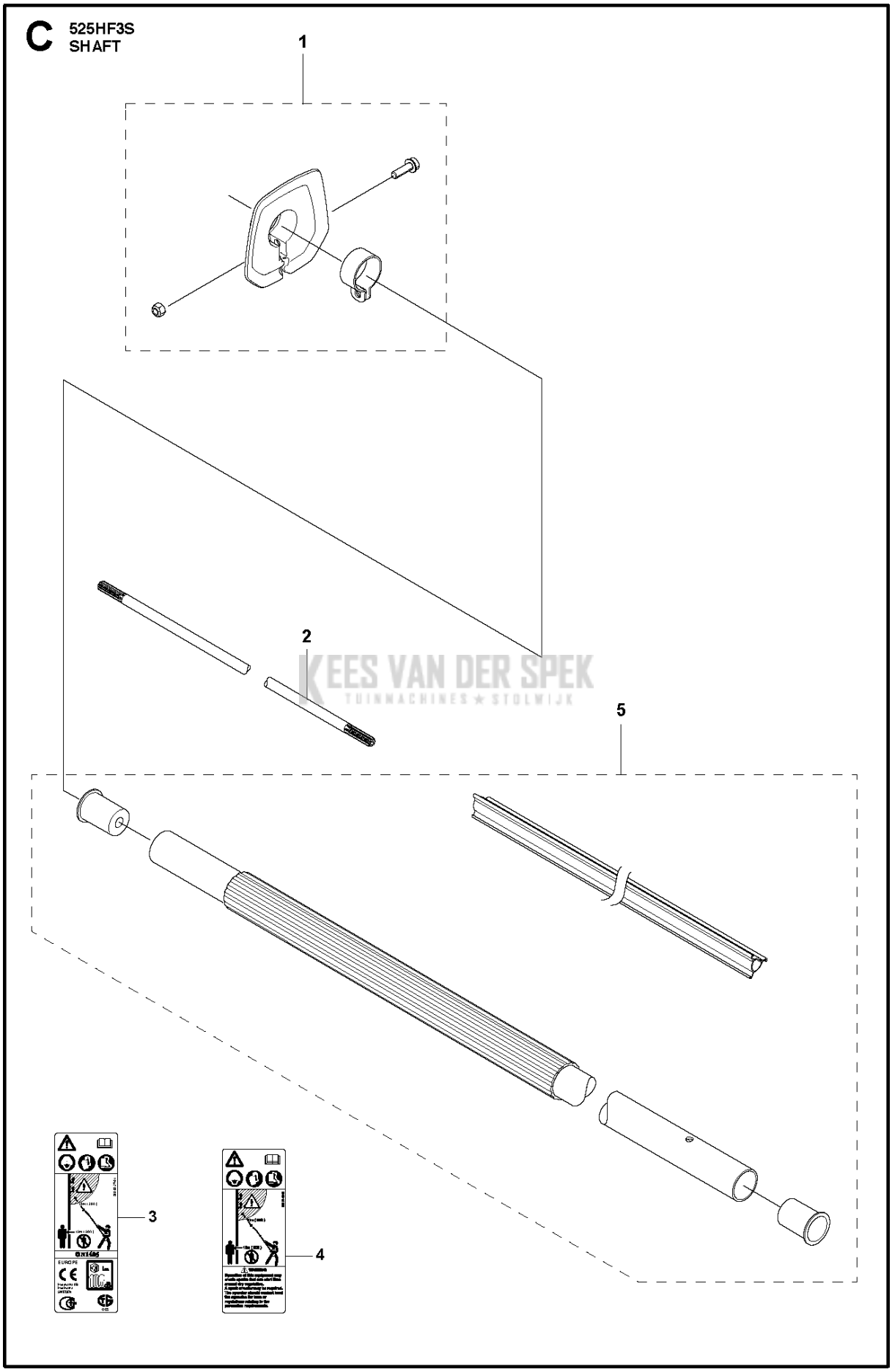

KEES VAN DER SPEK
TUINMACHINES ★ STOLWIJK

Referentie	Onderdeel nr	Omschrijving	Opmerking	Aant KIT al
1	579 48 86-01	HANDBESCHERMER COMPL.		1
2	581 16 17-01	AANDRIJFAS		1
4	585 94 40-01	STICKER		1
5	586 89 03-01	TUBE ASSY		1

KEES VAN DER SPEK
TUINMACHINES ★ STOLWIJK

D 525HF3S THROTTLE CONTROLS

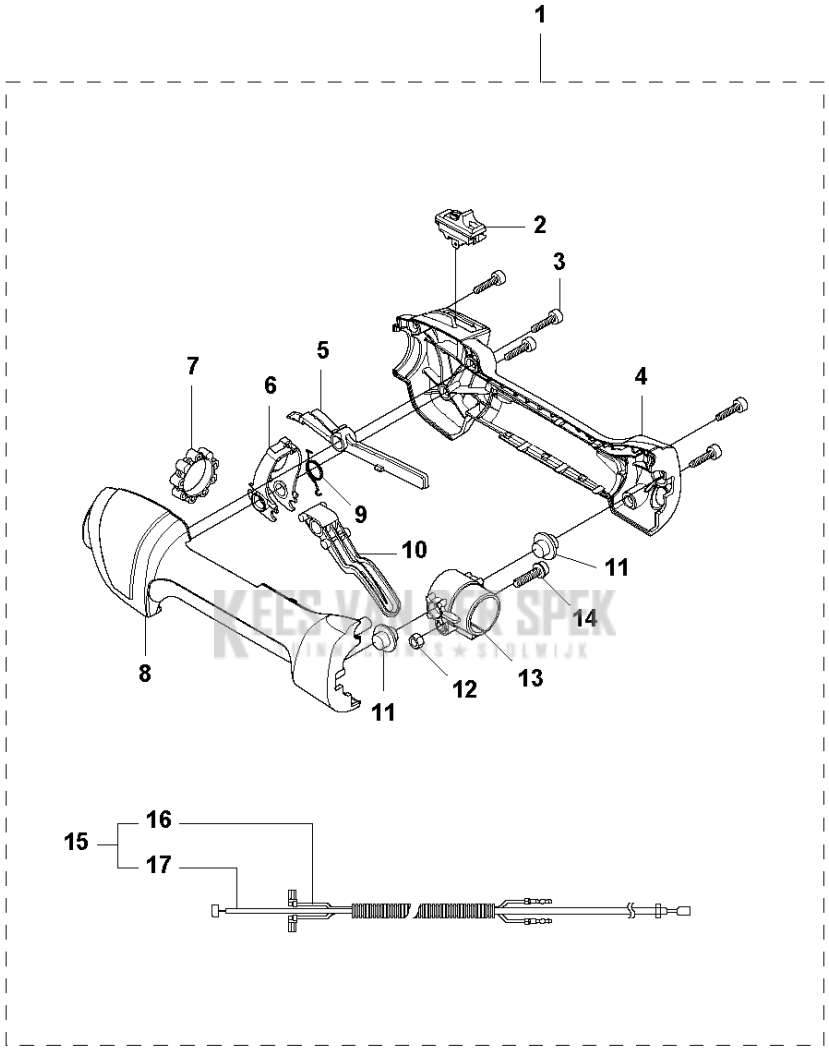

Referentie	Onderdeel nr	Omschrijving	Opmerking	Aantal	KIT
1	578 27 95-01	GASHEVEL	For 967 14 74-01 (RoW)	1	
1	578 27 95-03	GASHEVEL	For 967 20 75-01 (US). From s/n 181900001 -	1	
2	537 41 90-01	SCHAKELAAR		1	1
3	575 96 05-01	SCHROEF IHSCT		5	1
4	544 23 84-01	HANDGREEPHELFT		1	1
5	503 87 80-01	GASVERGRENDELING		1	1
6	503 91 81-01	GASHEFBOOM		1	1
7	503 96 14-01	SCHOKDEMPER		1	1
8	544 23 85-01	HANDGREEPHELFT		1	1
9	544 10 08-01	RETOURVEER		1	1
10	503 87 79-03	THROTTLE TRIGGER		1	1
11	544 10 17-03	DEMPER	For 967 14 74-01 (RoW)	2	1
11	590 04 21-01	DEMPER	For 967 20 75-01 (US). From s/n 181900001 -	2	
12	731 23 14-01	ZESKANT MOER		1	1
13	544 11 21-01	HOUDER	For 967 14 74-01 (RoW)	1	1
13	589 63 85-01	HOUDER	For 967 20 75-01 (US). From s/n 181900001 -	1	
14	506 68 90-01	BOUT		1	1
15	578 27 96-01	BEKABELING		1	1
16	502 53 16-01	KORTSLUITKABEL		1	1,15
17	578 86 78-01	GASKABEL		1	1,15

KEES VAN DER SPEK
TUINMACHINES ★ STOLWIJK

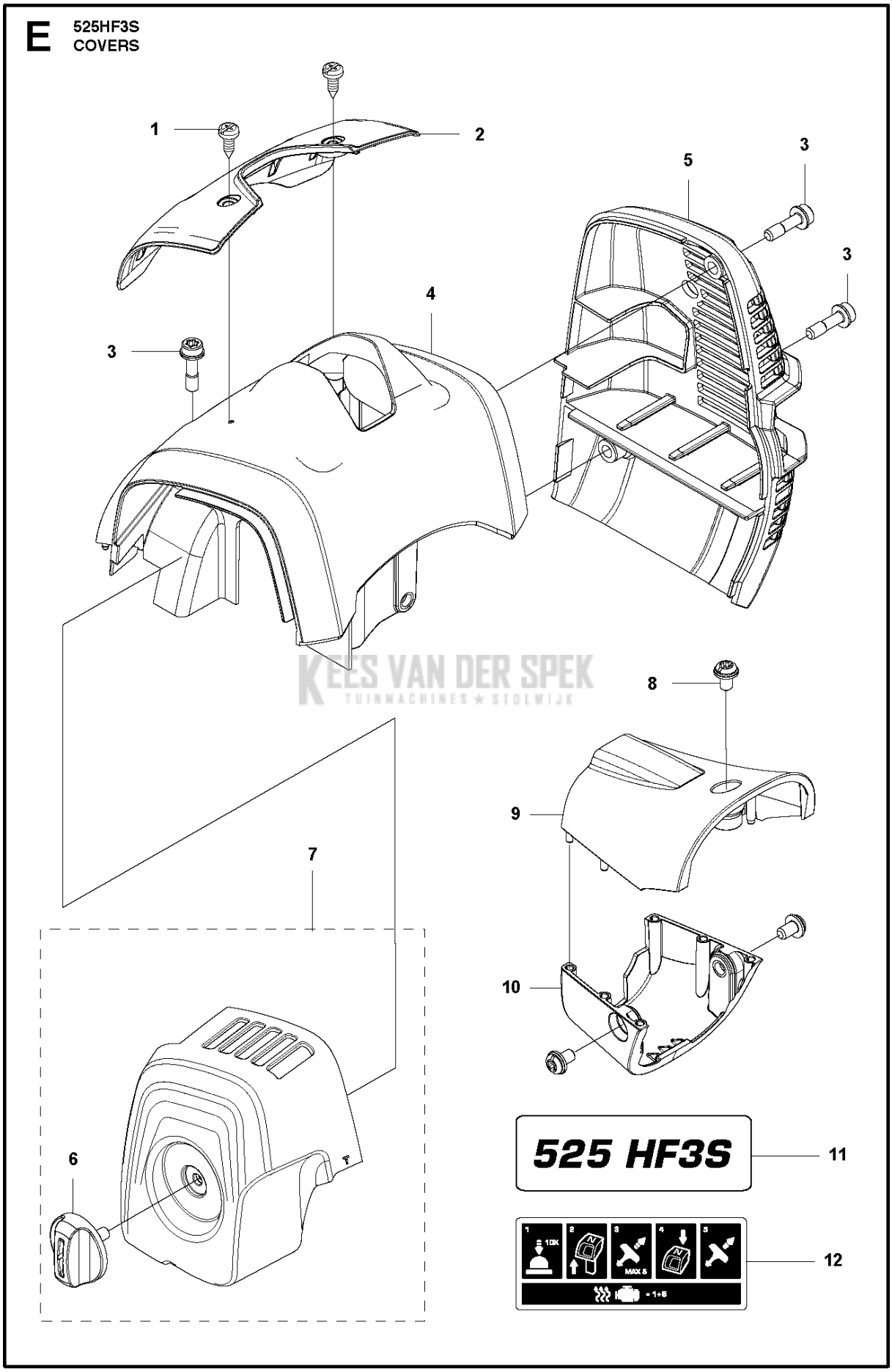

KEES VAN DER SPEK
TUINMACHINES ★ STOLWIJK

Referentie	Onderdeel nr	Omschrijving	Opmerking	Aantal	KIT
1	503 21 35-12	SCHROEF CCRPANT		2	
2	576 40 45-01	ARMBESCHERMING		1	
3	577 81 54-01	BOUT		3	
4	592 62 13-01	CILINDERDEKSEL	To be used with 576404101 Housing clutch	1	
4	592 62 13-02	CILINDERDEKSEL	To be used with 588567701 Housing clutch	1	
5	576 40 47-01	UITLAAT BESCHERMER		1	
6	576 99 24-02	KNOP		1	7
7	581 04 73-01	FILTERDEKSEL COMPL.		1	
8	544 25 68-01	SCREW		3	
9	577 84 82-01	DEKSEL		1	
10	577 84 81-01	DEKSEL		1	
11	579 44 58-17	STICKER		1	
12	585 89 20-01	STICKER		1	

KEES VAN DER SPEK
TUINMACHINES ★ STOLWIJK

F 525HF3S
CARBURETOR & AIRFILTER

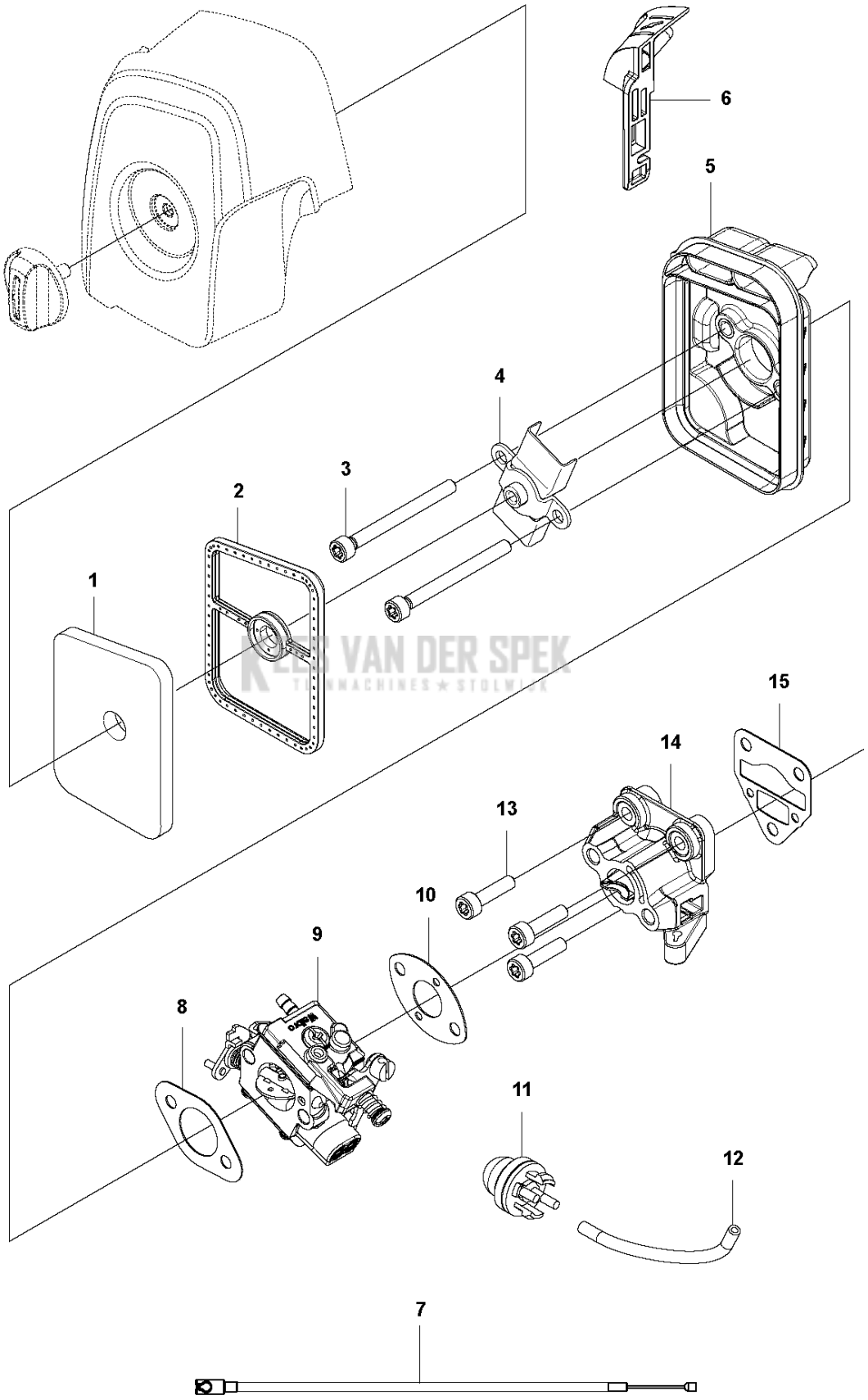

KEES VAN DER SPEK TUINMACHINES ★ STOLWIJK

Referentie	Onderdeel nr	Omschrijving	Opmerking	Aant KIT al
1	581 04 74-01	LUCHTFILTER		1
2	581 45 18-01	LUCHTFILTER		1
3	580 46 72-01	BOUT		2
4	585 48 85-01	PLAAT		1
5	581 04 70-01	FILTER HUIS		1
6	577 84 83-01	CHOKEHENDEL		1
7	590 90 00-01	GASKABEL		1
8	577 88 24-02	PAKKING		1
9	584 90 14-01	CARBURATEUR		1
10	576 39 91-02	PAKKING		1
11	503 93 66-01	PURGE		1
12	577 05 05-01	PIJP		1
13	504 11 43-01	SCREW		3
14	578 90 83-01	ISOLATOR		1
15	576 39 89-01	PAKKING		1

KEES VAN DER SPEK
TUINMACHINES ★ STOLWIJK

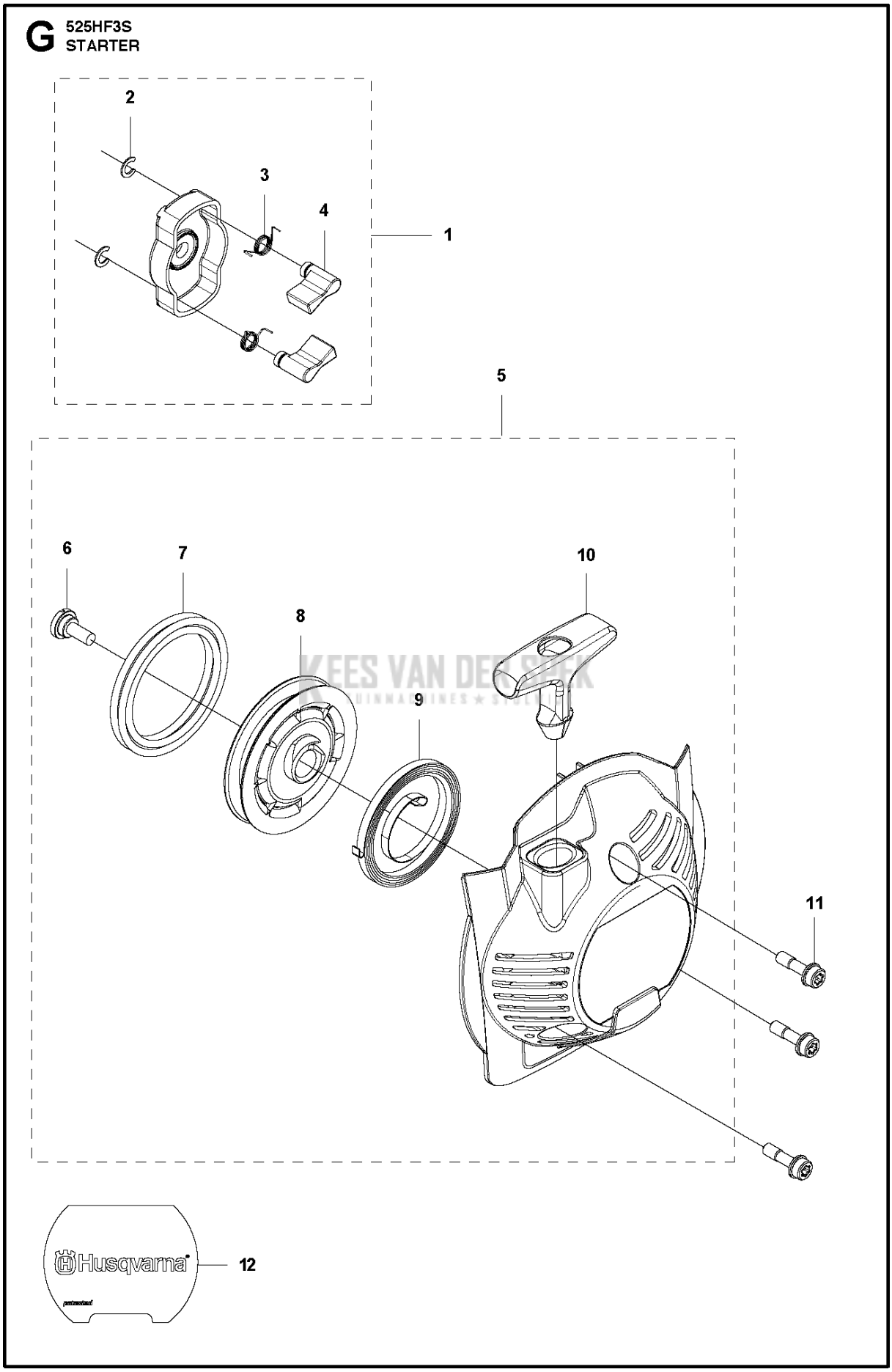

KEES VAN DER SLUIS

Referentie	Onderdeel nr	Omschrijving	Opmerking	Aantal	KIT
1	581 14 65-01	KOORDSCHIJF		1	
2	521 60 04-01	E-RING		2	1
3	521 60 03-01	VEER		2	1
4	521 60 02-01	RATEL		2	1
5	578 99 25-01	STARTER		1	
6	506 61 30-01	SCREW		1	5
7	579 06 46-01	TOUW		1	5
8	579 06 48-01	KOORDSCHIJF		1	5
9	504 11 50-01	SPIRAALVEER		1	5
10	575 48 95-01	STARTHANDVAT		1	5
11	577 81 54-01	BOUT		3	
12	579 36 96-01	STICKER		1	

KEES VAN DER SPEK
TUINMACHINES ★ STOLWIJK

H **525HF3S**
FUEL TANK

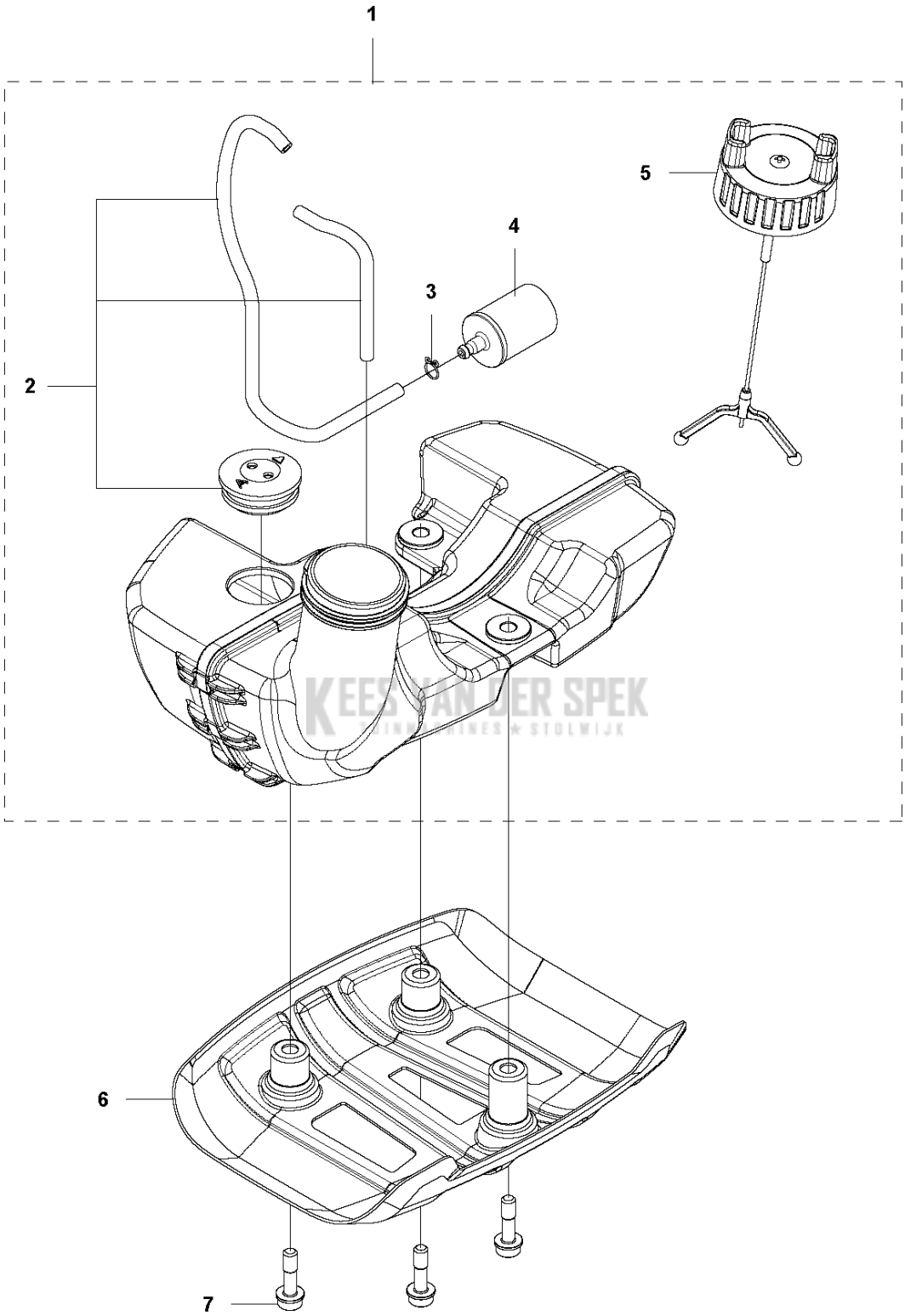

Referentie	Onderdeel nr	Omschrijving	Opmerking	Aantal	KIT
1	576 40 51-01	BRANDSTOFTANK		1	
1	576 40 51-02	BRANDSTOFTANK		1	1
2	579 21 03-02	SLANG COMPL.		1	
2	577 50 99-03	PIJP		1	1
3	506 70 70-01	KLEM		1	1
4	503 44 32-01	BRANDSTOFFILTER		1	1
5	579 64 57-03	TANKDEKSEL		1	
6	576 40 55-01	GLIJ PLAAT		1	
7	577 81 54-01	BOUT		3	

KEES VAN DER SPEK
TUINMACHINES ★ STOLWIJK

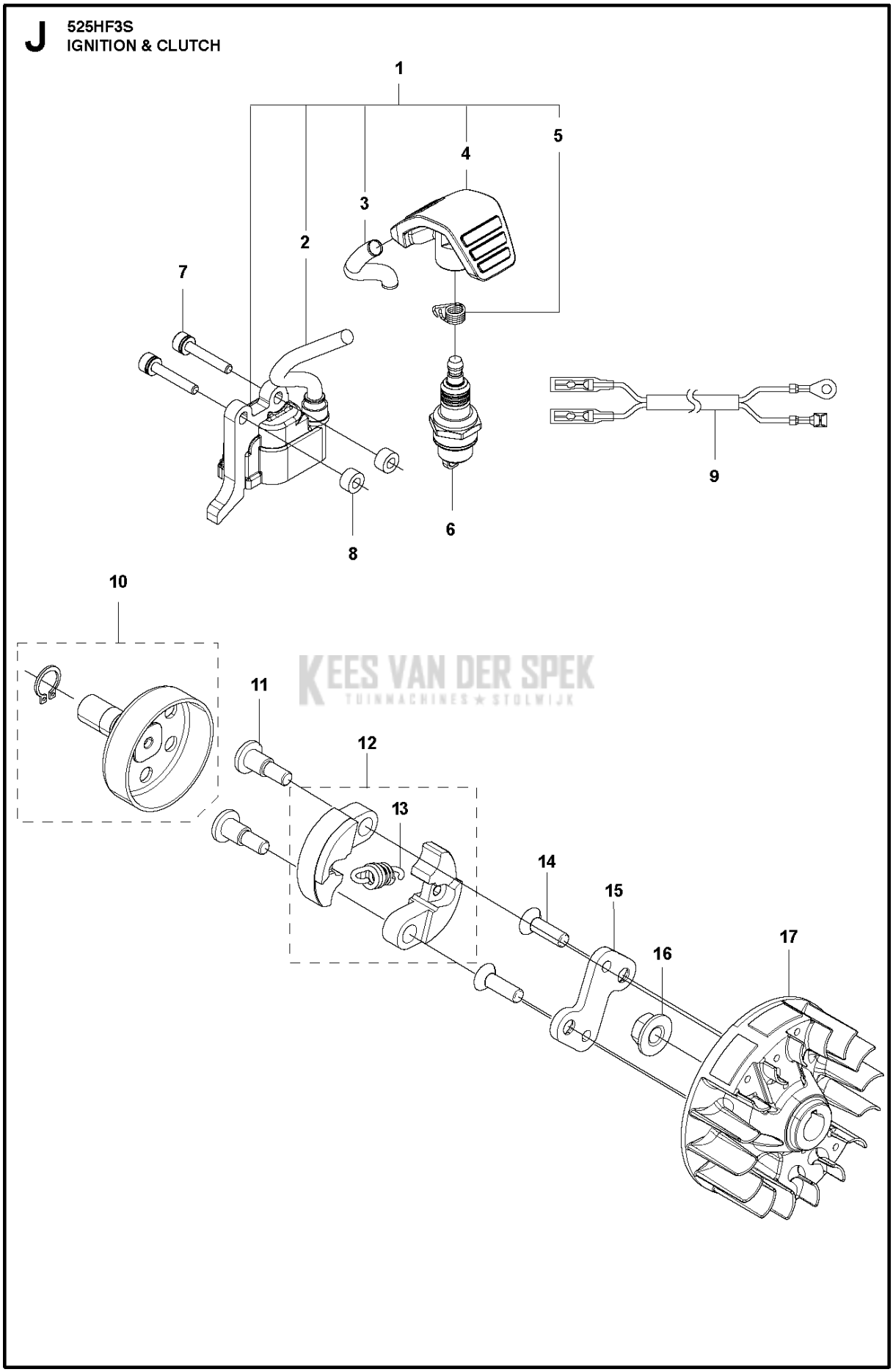

KEES VAN DER SPEK
TUINMACHINES ★ STOLWIJK

Referentie	Onderdeel nr	Omschrijving	Opmerking	Aantal	KIT
1	588 14 12-01	BOBINE		1	
2	584 82 66-01	ONTSTEKINGSKABEL		1	1
3	579 59 07-01	PIJP		1	1
4	586 10 72-01	BOUGIEDOP		1	1
5	588 17 62-01	VEER		1	1
6	584 96 81-01	BOUGIE		1	
7	521 51 58-01	BOUT		2	
8	521 76 97-01	AFSTANDRING		2	
9	587 18 87-01	KABEL		1	
10	586 82 97-01	KOPPELINGSTROMMEL COMPL.		1	
11	525 61 54-01	SCREW		2	
12	537 04 01-02	KOPPELING COMPL.		1	
13	503 14 51-01	KOPPELINGSVEER		1	12
14	580 42 92-01	SCREW ITXCSFM		2	
15	580 35 54-01	KOPPELINGSNAAF		1	
16	504 11 80-01	MOER		1	
17	578 96 78-01	VLIEGWIEL		1	

KEES VAN DER SPEK
TUINMACHINES ★ STOLWIJK

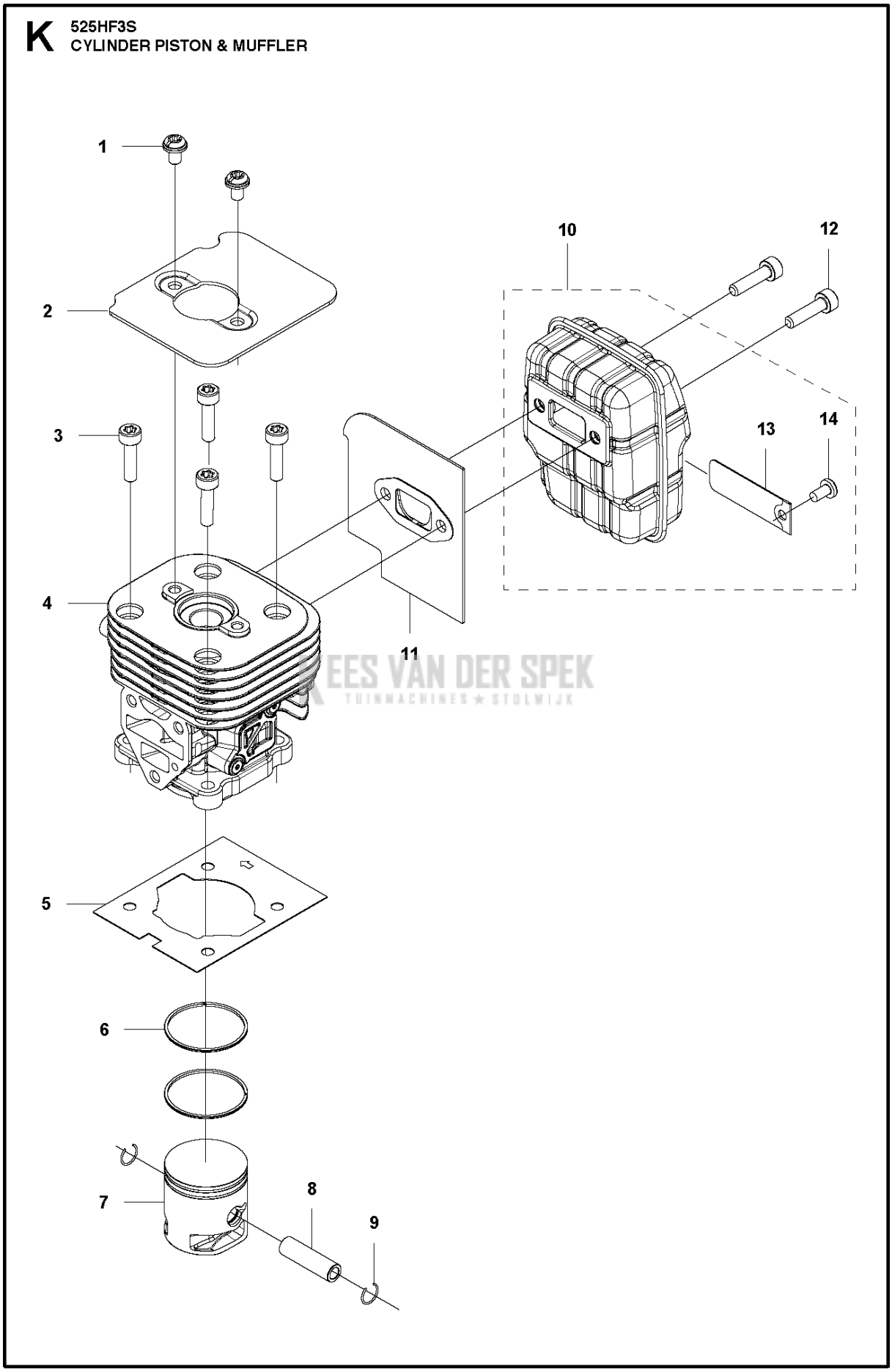
K
525HF3S
CYLINDER PISTON & MUFFLER
1
2
3
4
5
6
7
8
9
10
11
12
13
14
EES VAN DER SPEK
TUINMACHINES ★ STOLWIJK

Referentie	Onderdeel nr	Omschrijving	Opmerking	Aantal	KIT
1	544 25 68-01	SCREW		2	
2	578 78 53-01	PLAAT		1	
3	504 11 43-01	SCREW		4	
4	577 97 90-01	CILINDER		1	
5	576 39 87-02	PAKKING		1	
6	506 61 81-01	RING		2	
7	577 91 74-01	ZUIGER		1	
8	505 04 07-01	PEN		1	
9	505 04 52-01	RING		2	
10	585 24 86-01	GELUIDDEMPER		1	
11	578 40 81-01	PAKKING		1	
12	504 11 43-01	SCREW		2	
13	580 51 44-01	VONKENVANGER		1	10
14	729 57 74-05	SCHROEF CRPANT		1	10

KEES VAN DER SPEK
TUINMACHINES ★ STOLWIJK

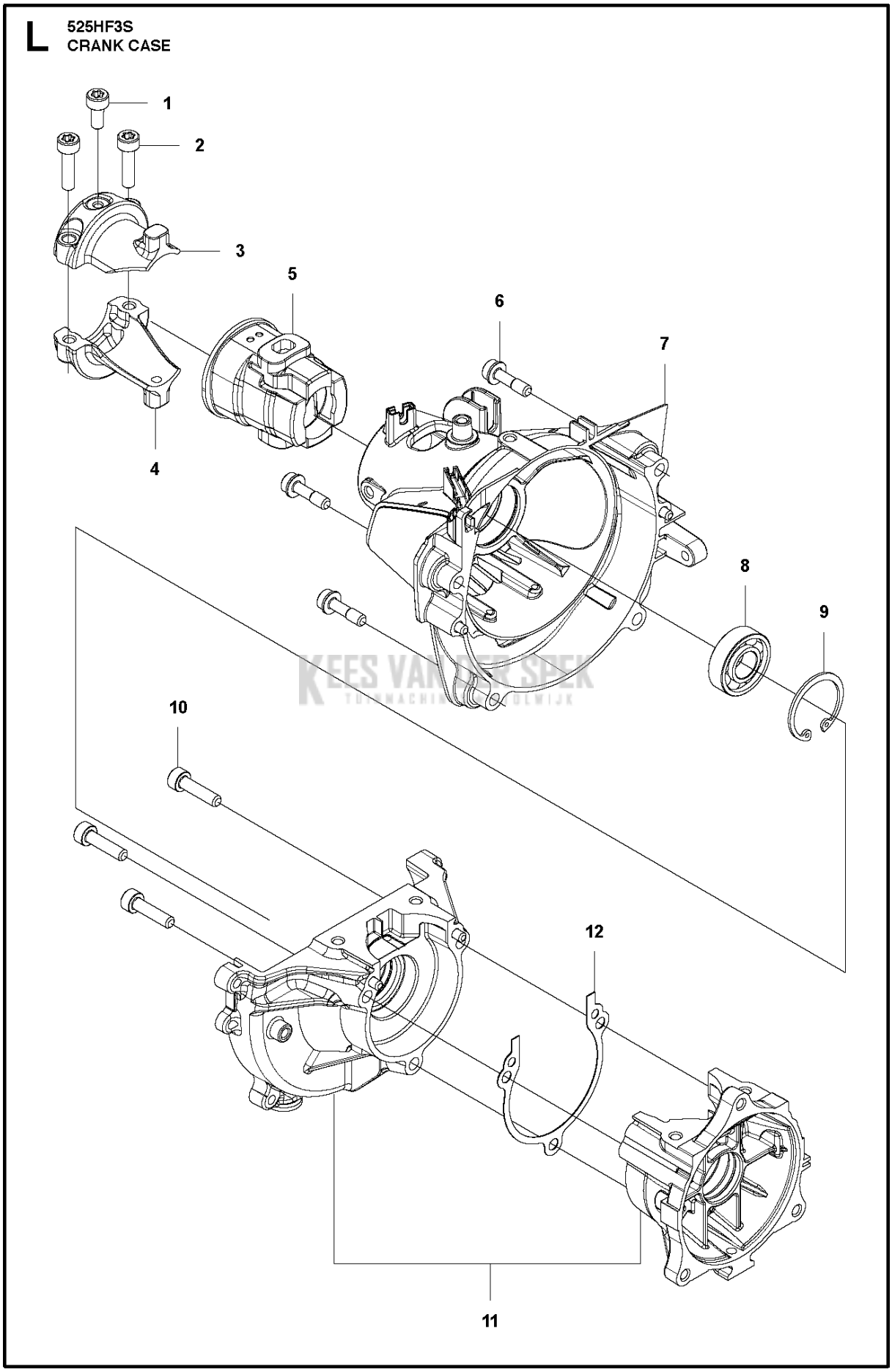
L
525HF3S
CRANK CASE
1
2
3
4
5
6
7
8
9
10
11
12

Referentie	Onderdeel nr	Omschrijving	Opmerking	Aant KIT al
1	529 26 81-01	BOUT		1
2	577 94 20-01	BOUT		2
3	576 42 07-02	BEVESTIGING		1
4	576 42 08-02	BEVESTIGING		1
5	576 42 05-01	CUSHION		1
6	577 81 54-01	BOUT		4
7	588 56 77-01	HUIS		1
8	525 95 32-01	LAGER		1
9	506 60 99-01	BORGRING		1
10	504 11 43-01	SCREW		3
11	581 30 86-01	CARTER		1
12	576 39 95-02	PAKKING		1

KEES VAN DER SPEK
TUINMACHINES ★ STOLWIJK

M 525HF3S
CRANK SHAFT

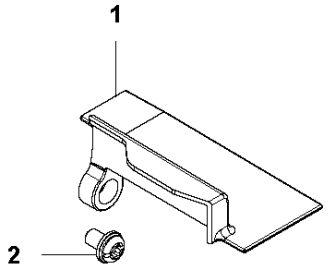

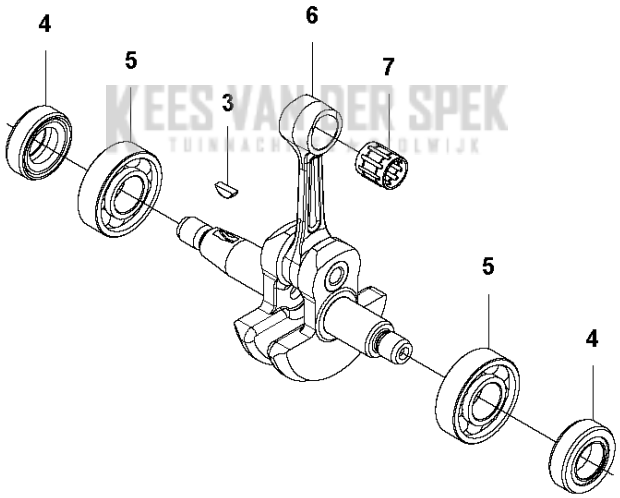

KEES VAN DER SPEK
TUINMACHINE-SPECIALWIJK

Referentie	Onderdeel nr	Omschrijving	Opmerking	Aant KIT al
1	576 40 46-01	GELUIDDEMPER		1
2	544 25 68-01	SCREW		1
3	506 68 94-01	SLEUTEL		1
4	504 12 15-01	AFDICHTING		2
5	506 61 03-01	LAGER		2
6	586 65 66-01	KRUKAS		1
7	576 40 27-01	LAGER		1

KEES VAN DER SPEK
TUINMACHINES ★ STOLWIJK

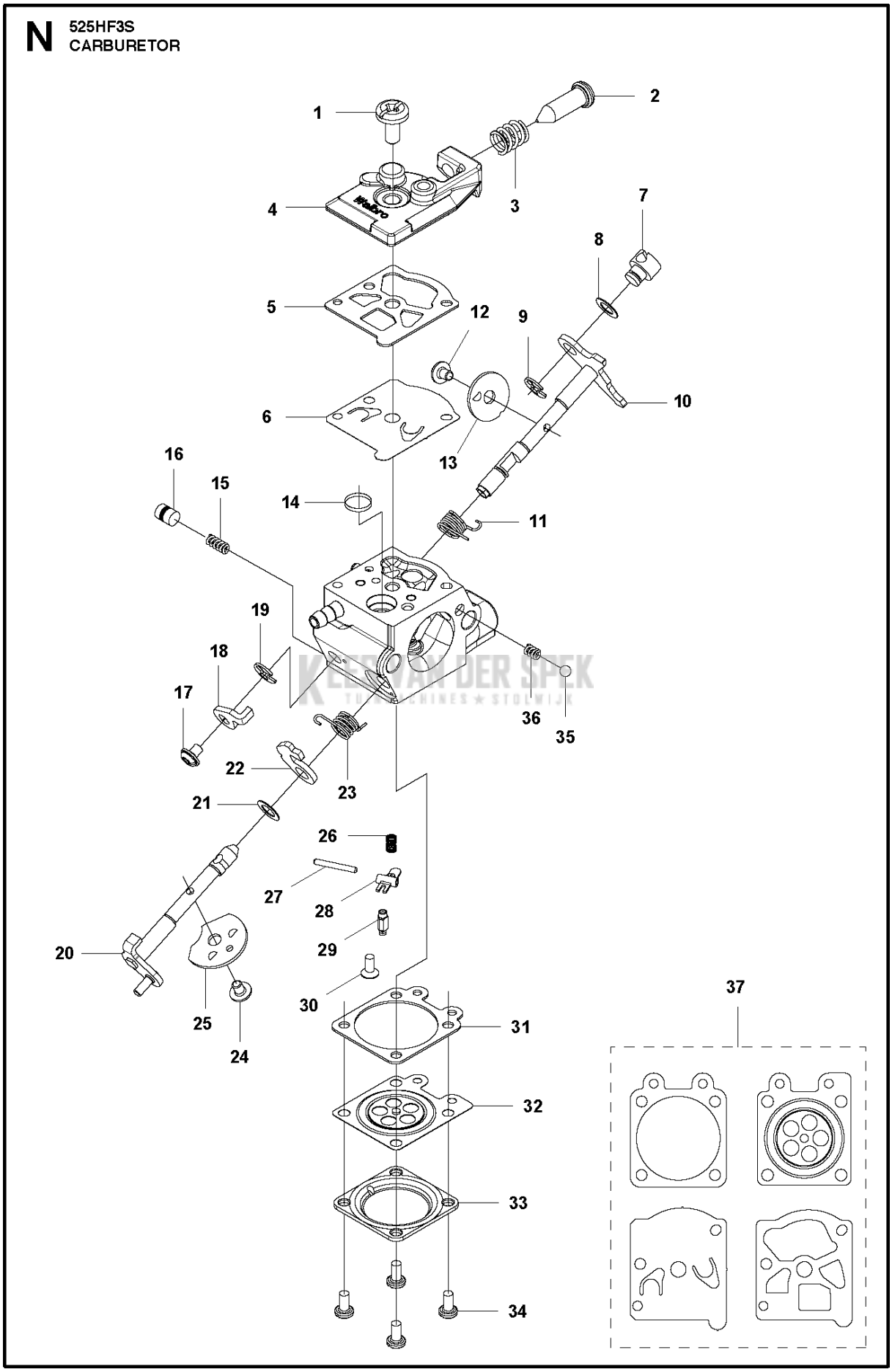
N
525HF3S
CARBURETOR
1
2
3
4
5
6
7
8
9
10
11
12
13
14
15
16
17
18
19
20
21
22
23
24
25
26
27
28
29
30
31
32
33
34
35
36
37
Walbro

Referentie	Onderdeel nr	Omschrijving	Opmerking	Aant KIT al
1	520 97 63-01	SCREW		1
2	577 81 57-01	SCREW		1
3	513 59 32-01	VEER		1
4	579 19 06-01	DEKSEL		1
5	520 95 48-01	PAKKING		1
6	502 21 36-01	MEMBRAAN POMP		1
7	513 40 08-01	DRAAIEN		1
8	516 52 42-01	RING		1
9	506 73 86-01	RETAINER RING		1
10	579 19 07-01	AS		1
11	577 81 55-01	VEER		1
12	520 75 98-01	SCREW		1
13	520 97 86-01	VENTIEL		1
14	520 95 70-01	VIZIER		1
15	505 05 79-01	VEER		1
16	584 90 12-01	ZUIGER COMPL.		1
17	520 75 98-01	SCREW		1
18	579 19 08-01	HEFBOOM		1
19	505 05 65-01	RING		1
20	579 19 10-01	AS		1
21	516 52 42-01	RING		1
22	584 90 13-01	HEFBOOM		1
23	579 19 11-01	VEER		1
24	520 75 98-01	SCREW		1
25	581 15 49-01	VENTIEL		1
26	578 89 54-01	VEER		1
27	520 97 74-01	PEN		1
28	577 80 72-01	HEFBOOM		1
29	521 08 54-01	VALVE.INLET		1
30	577 80 71-01	SCREW		1
31	516 97 21-01	PAKKING		1
32	577 80 70-01	MEMBRAAN		1
33	514 18 92-01	DEKSEL		1
34	520 97 88-01	SCREW ASSY		4
35	514 24 26-01	KOGEL		1
36	514 24 33-01	SPRING.CHOKE		1
37	580 68 48-01	PAKKINGSET		1

KEES VAN DER SPEK
TUINMACHINES ★ STOLWIJK

P 525HF3S
ACCESSORIES

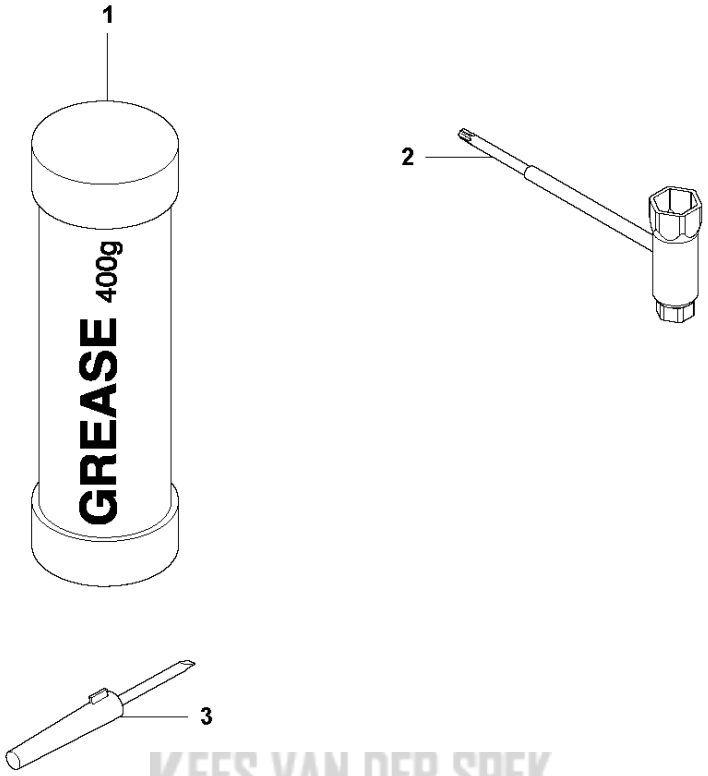

KEES VAN DER SPEK
TUINMACHINES ★ STOLWIJK

Referentie	Onderdeel nr	Omschrijving	Opmerking	Aant KIT al
1	588 81 48-01	VET		1
2	575 73 82-02	COMBINATIESLEUTEL		1
3	501 60 02-03	SCHROEVENDRAAIER		1

KEES VAN DER SPEK
TUINMACHINES ★ STOLWIJK