SPARE PARTS LIST

HEDGE TRIMMERS/POLE HEDGE TRIMMERS

KERKMANNEK TUINMACHINES ★ STOLWIJK

122 HD45

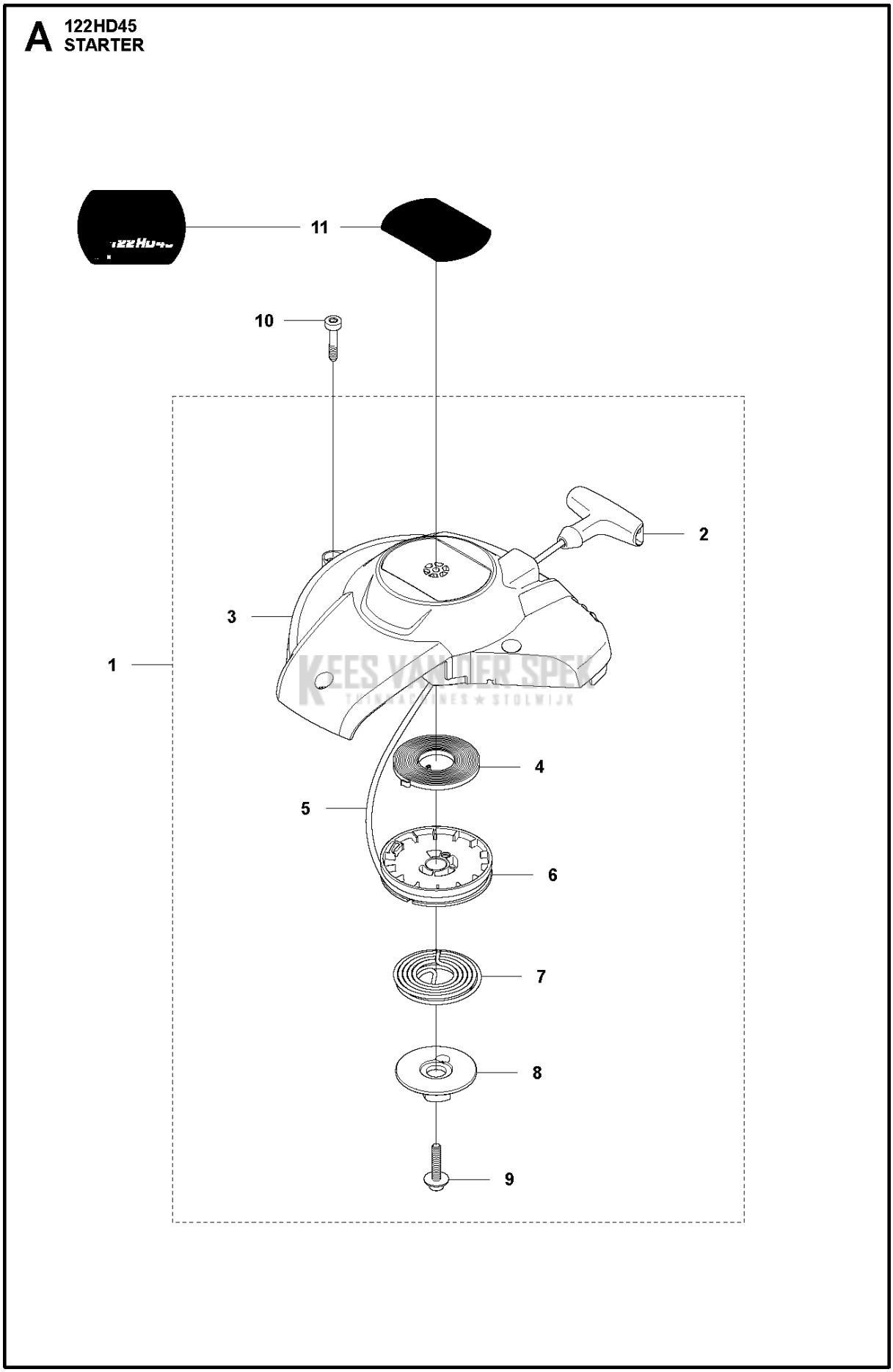
A 122HD45
STARTER
11
10
2
3
1
4
5
6
7
8
9

Referentie	Onderdeel nr	Omschrijving	Opmerking	Aantal	KIT
1	523 00 92-01	STARTER COMPL.		1	
2	575 48 95-01	STARTHANDVAT		1	1
3	523 00 99-01	STARTERHUIS		1	1
4	575 89 64-01	VEER		1	1
5	574 28 69-02	STARTER CORD		1	1
6	523 01 07-01	KOORDSCHIJF		1	1
7	523 01 10-01	VEER		1	1
8	523 01 12-01	MEENEMER		1	1
9	577 22 61-03	SCREW ITXSCT		1	1
10	504 08 80-01	SCHROEF ITXSCM		4	
11	576 12 08-01	STICKER		1	

KEES VAN DER SPEK
TUINMACHINES ★ STOLWIJK

B 122HD45
CYLINDER COVER

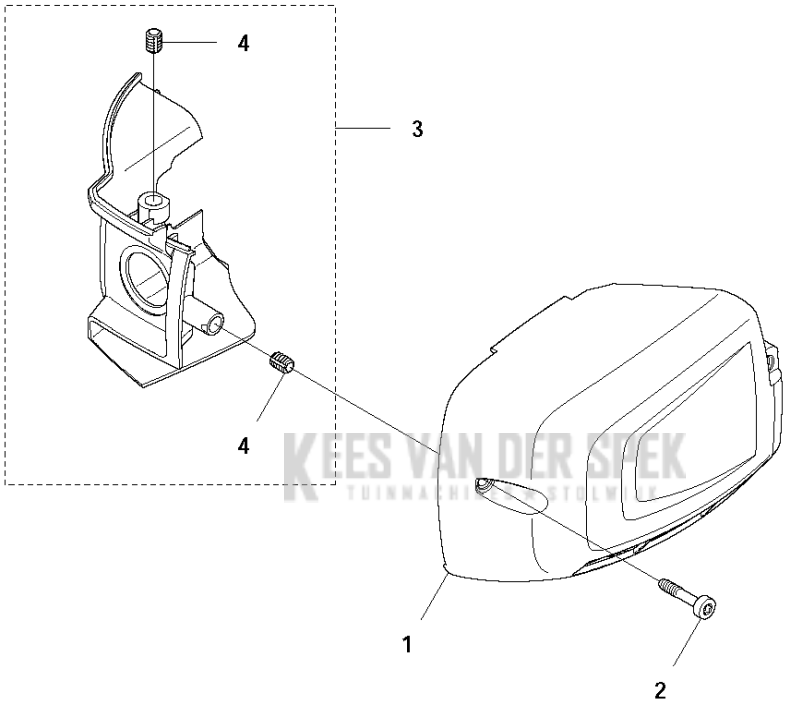

KEES VAN DER SPEK TUINMACHINES STOLWIJK

Referentie	Onderdeel nr	Omschrijving	Opmerking	Aantal	KIT
1	525 74 47-01	HITTEBESCHERMING		1	
2	504 08 80-01	SCHROEF ITXSCM		2	
3	575 43 47-01	CILINDERDEKSEL COMPL.		1	
4	575 43 46-01	THREAD BUSHING		2	3

KEES VAN DER SPEK
TUINMACHINES ★ STOLWIJK

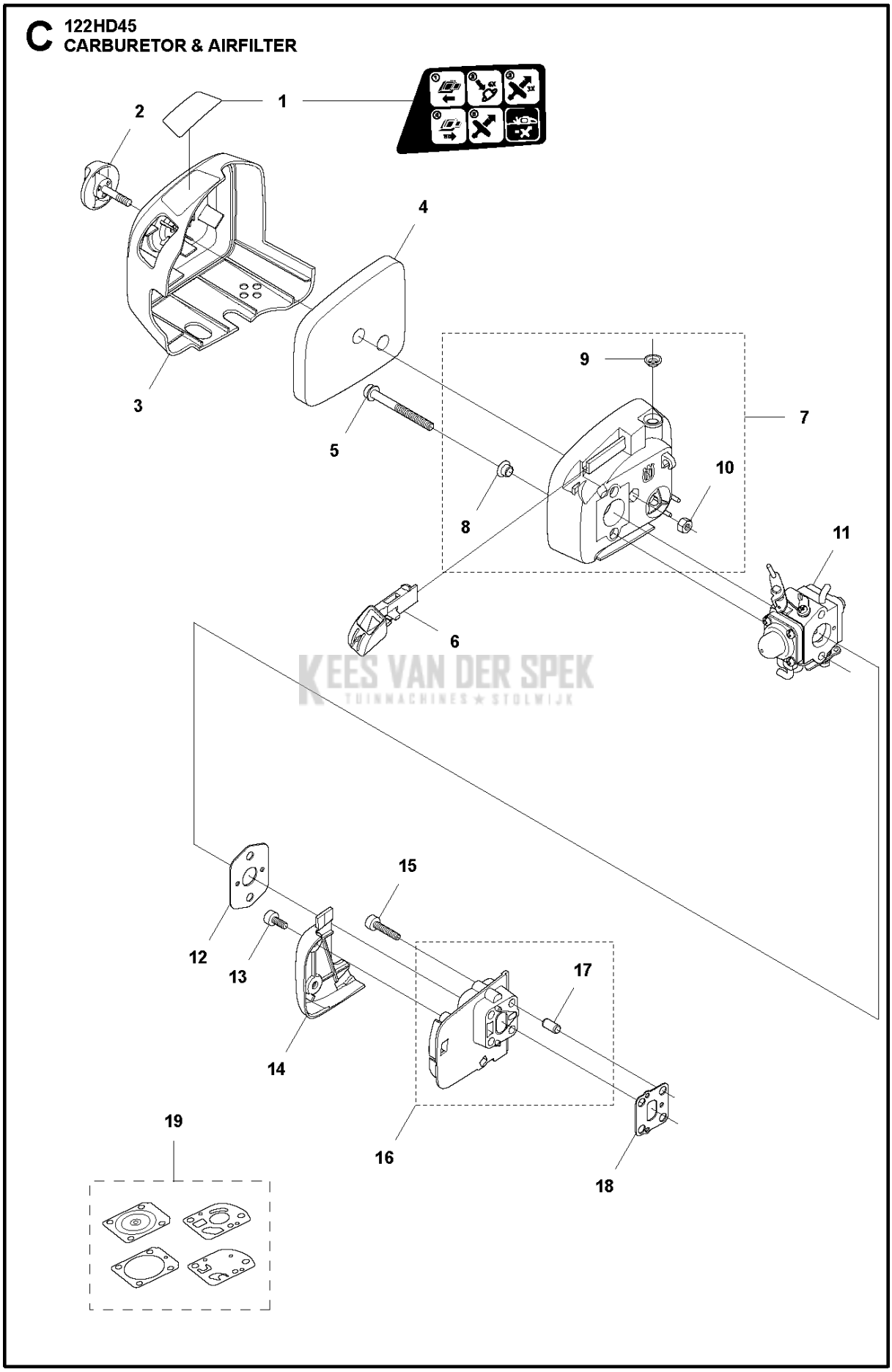

KEES VAN DER SPEK
TUINMACHINES ★ STOLWIJK

Referentie	Onderdeel nr	Omschrijving	Opmerking	Aantal	KIT
1	576 64 56-01	STICKER		1	
2	537 21 32-09	KNOP		1	
3	523 01 31-01	LUCHTFILTERKAP		1	
4	523 01 34-01	LUCHTFILTER		1	
5	573 92 58-02	SCREW ITXSCFT		2	
6	523 01 25-01	CHOKE		1	
7	523 01 27-01	FILTERHOUDER COMPL.		1	
8	544 10 58-02	BUISVORMIGE KLINKNAGEL		2	7
9	544 10 58-03	BUISVORMIGE KLINKNAGEL		1	7
10	731 23 14-01	ZESKANT MOER		1	7
11	523 01 24-01	CARBURATEUR		1	
12	525 54 85-01	PAKKING		1	
13	574 44 40-02	SCREW ITXSCT		2	
14	576 27 75-01	BEVESTIGING		1	
15	525 76 09-04	SCHROEF ITXSCM		4	
16	525 74 17-01	VERDEELSTUK		1	
17	522 91 13-01	BUISVORMIGE KLINKNAGEL		4	16
18	522 91 85-01	PAKKING		1	
19	588 98 60-01	CARBURETTOR KIT		1	

KEES VAN DER SPEK
TUINMACHINES ★ STOLWIJK

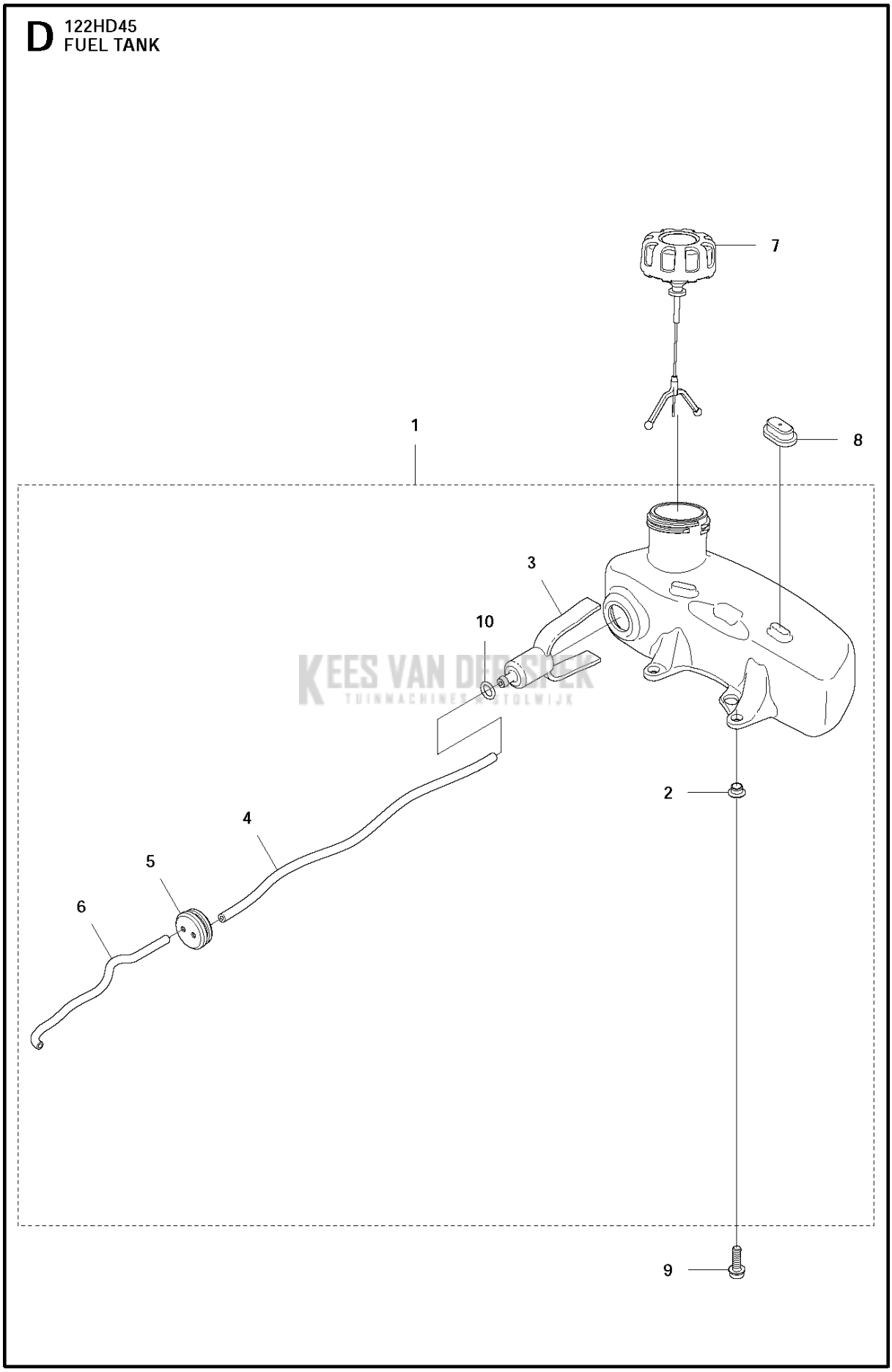

KEES VAN DER SPEK
TUINMACHINES ROTOLWIJK

Referentie	Onderdeel nr	Omschrijving	Opmerking	Aantal	KIT
1	523 01 42-03	TANK COMPL.		1	
2	544 10 58-02	BUISVORMIGE KLINKNAGEL		2	1
3	574 60 39-01	BRANDSTOFFILTER		1	1
4	544 32 50-02	BRANDSTOFSLANG	300mm	1	1
5	575 55 38-01	DOORVOER		1	1
6	574 60 02-01	SLANG	150mm	1	1
7	504 11 32-01	TANKDEKSEL		1	
8	525 82 20-01	FUEL TANK ISOLATOR		2	
9	525 75 51-01	SCHROEF ITXSCFM		2	
10	537 18 49-01	O-RING		1	

KEES VAN DER SPEK
TUINMACHINES ★ STOLWIJK

E 122HD45
IGNITION SYSTEM

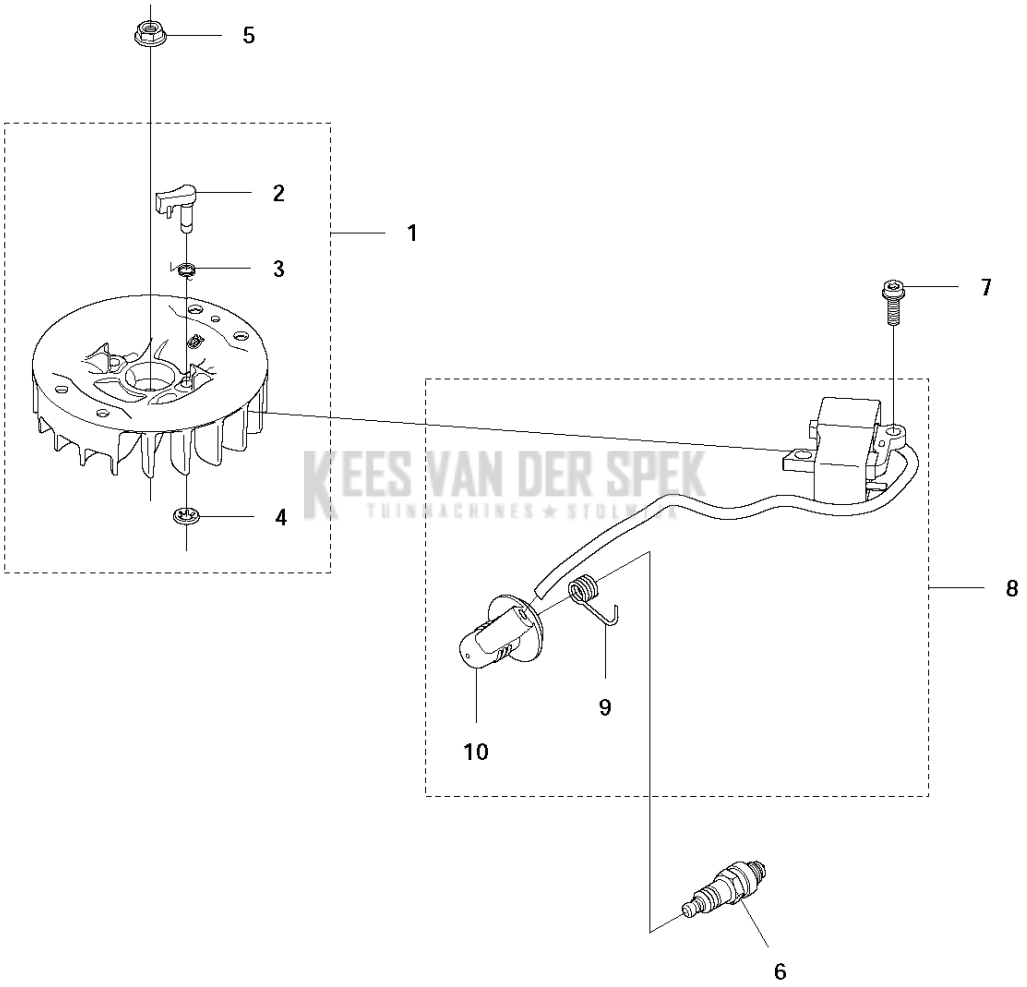

KEES VAN DER SPEK TUINMACHINES ★ STOLWIJK

Referentie	Onderdeel nr	Omschrijving	Opmerking	Aantal	KIT
1	525 73 95-01	VLIEGWIEL COMPL.		1	
2	525 63 71-01	STARTPAL		2	1
3	573 95 15-01	VEER		2	1
4	735 58 30-00	RING		2	1
5	731 71 16-51	HEXAGON NUT FLANGE		1	
6	590 71 02-01	BOUGIE		1	
7	525 75 51-01	SCHROEF ITXSCFM		2	
8	585 07 40-02	ONTSTEKING MODULE		1	
9	501 48 56-01	CONTACTVEER		1	8
10	577 57 25-01	BOUGIEDOP		1	8

KEES VAN DER SPEK
TUINMACHINES ★ STOLWIJK

F 122HD45
MUFFLER

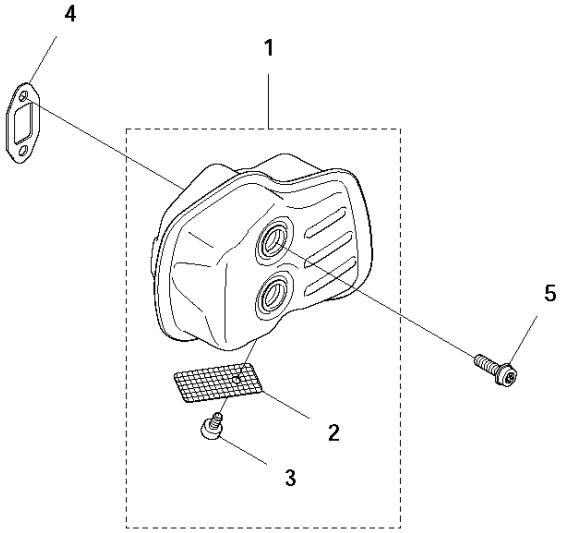

KEES VAN DER SPEK
TUINMACHINES ★ STOLWIJK

Referentie	Onderdeel nr	Omschrijving	Opmerking	Aantal	KIT
1	523 03 26-01	GELUIDDEMPER COMPL.		1	
2	525 74 16-01	VONKENVANGER		1	1
3	504 08 79-01	SCHROEF ITXSCM		1	1
4	522 99 73-01	PAKKING		1	
5	525 75 51-01	SCHROEF ITXSCFM		2	

KEES VAN DER SPEK
TUINMACHINES ★ STOLWIJK

G 122HD45
CYLINDER & PISTON

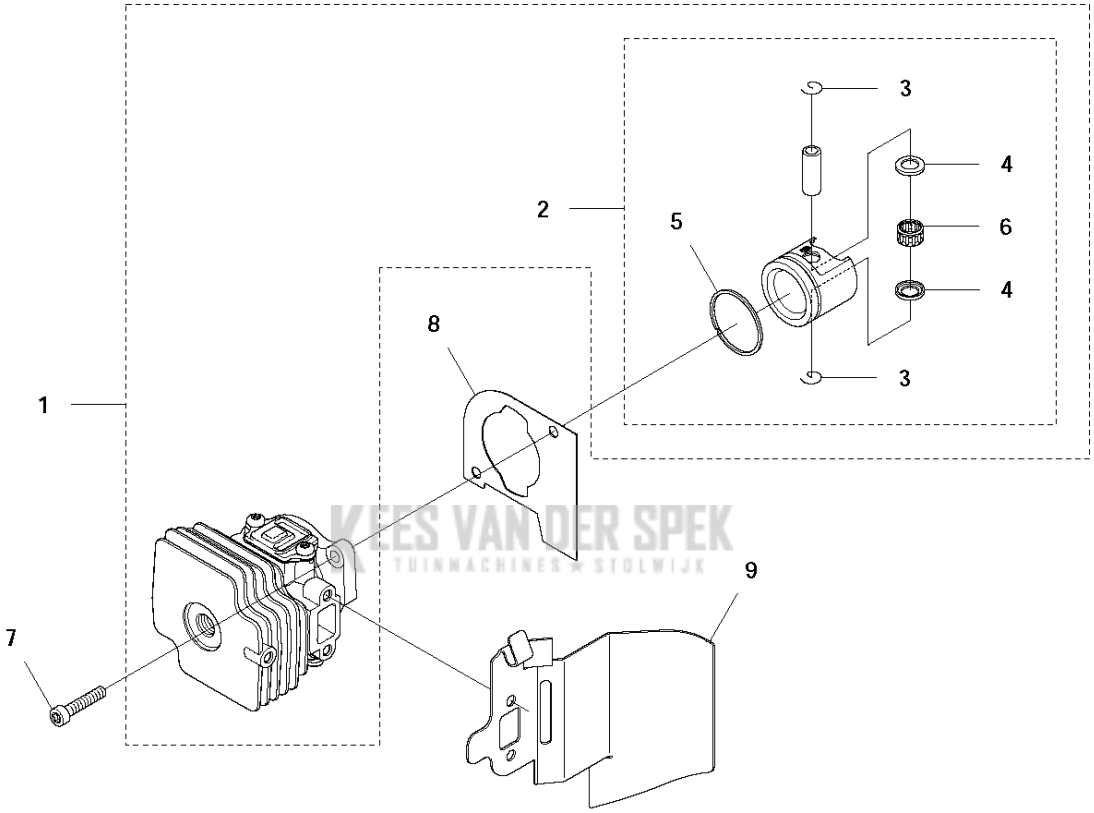

KEES VAN DER SPEK
TUINMACHINES STOLWIJK

Referentie	Onderdeel nr	Omschrijving	Opmerking	Aantal	KIT
1	577 38 03-01	CILINDER		1	
2	510 22 36-02	ZUIGER COMPL.		1	1
3	737 44 08-00	BORGCLIP		2	1,2
4	525 57 77-01	RING		2	1,2
5	505 15 58-01	ZUIGERVEER		1	1,2
6	575 50 49-01	NAALDLAGER		1	1,2
7	525 82 50-01	SCHROEF ITXSCM		2	
8	525 52 21-01	PAKKING		1	
9	523 01 35-01	WARMTEDEFLECTOR		1	

KEES VAN DER SPEK
TUINMACHINES ★ STOLWIJK

H 122HD45 CRANKCASE

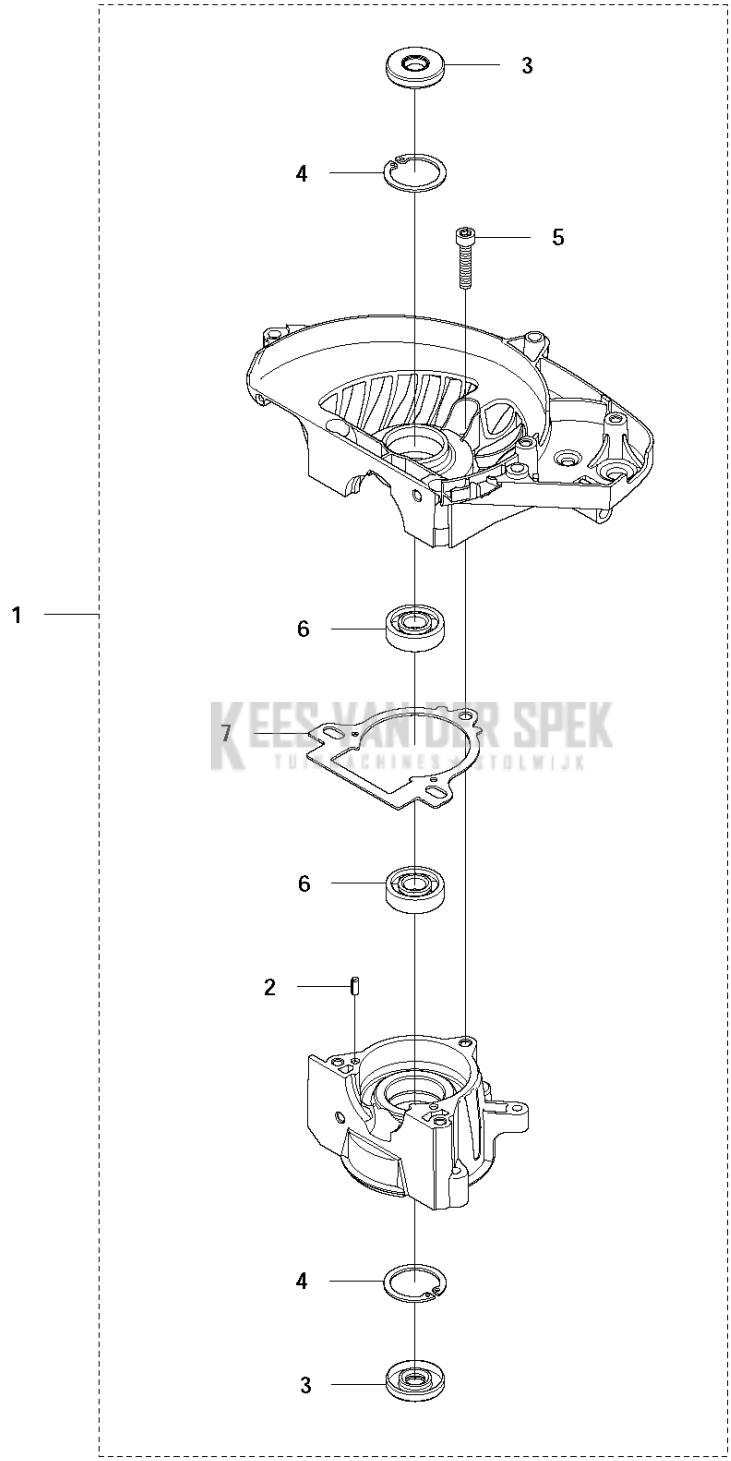

KEES VAN DER SPEK TUINMACHINES OOSTOLMIJK

Referentie	Onderdeel nr	Omschrijving	Opmerking	Aantal	KIT
1	577 66 99-01	CARTER		1	
2	522 87 84-01	PEN		2	1
3	525 63 73-01	SEALING RING		2	1
4	735 31 27-10	BORGCLIP		2	1
5	525 82 50-01	SCHROEF ITXSCM		3	1
6	525 72 84-01	KOGELLAGER		2	1
7	525 52 19-01	PAKKING		1	1

KEES VAN DER SPEK
TUINMACHINES ★ STOLWIJK

J 122HD45
CRANK SHAFT

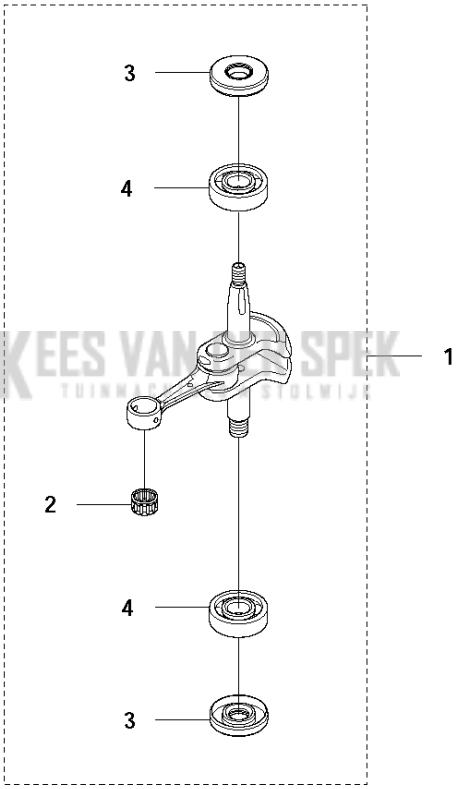

KEES VAN DER SPEK
TUINMACHINES STOLWIJK

Referentie	Onderdeel nr	Omschrijving	Opmerking	Aantal	KIT
1	577 67 00-01	CRANKSHAFT KIT		1	
2	575 50 49-01	NAALDLAGER		1	1
3	525 63 73-01	SEALING RING		2	1
4	525 72 84-01	KOGELLAGER		2	1

KEES VAN DER SPEK
TUINMACHINES ★ STOLWIJK

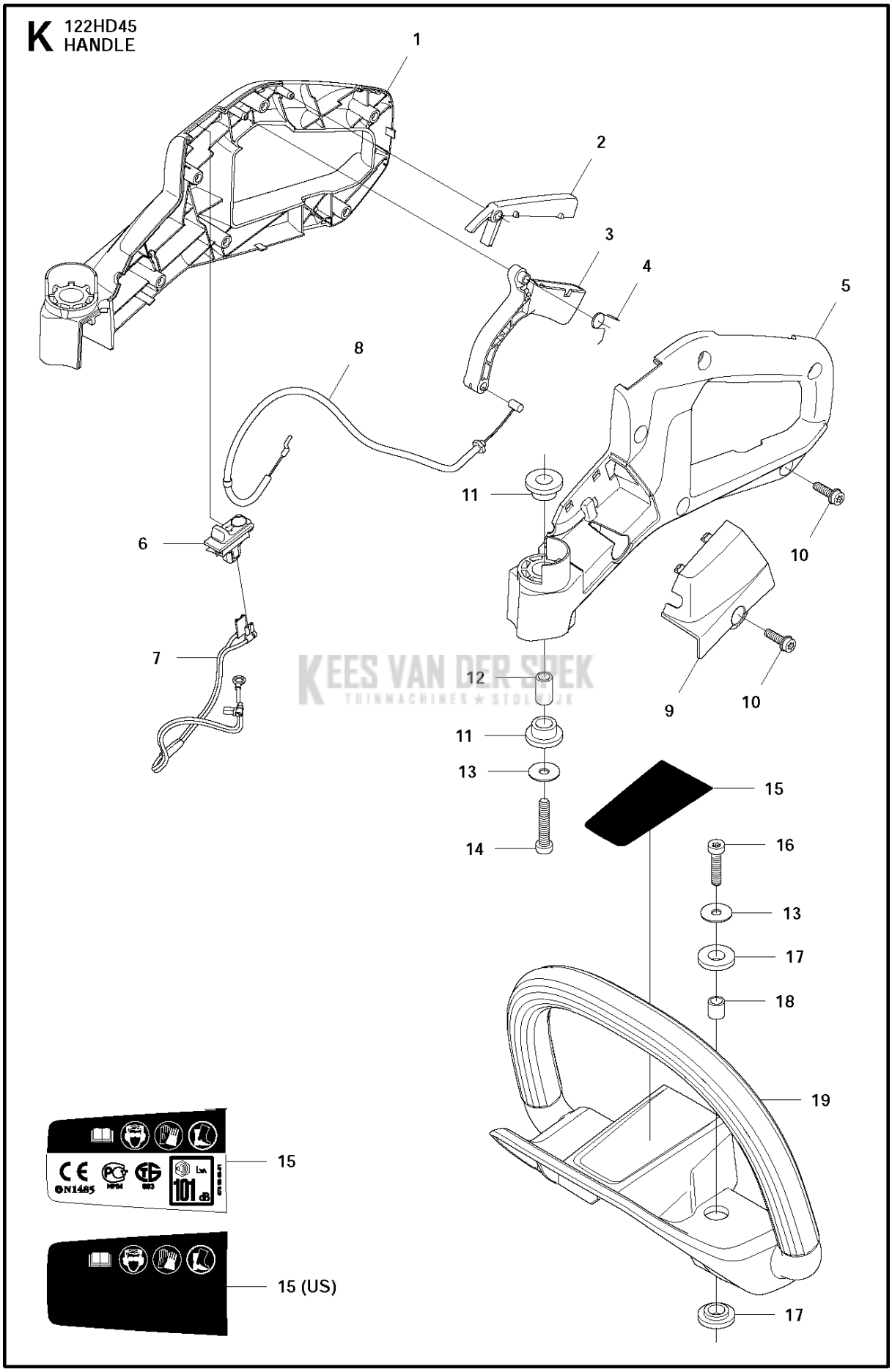

KEES VAN DER SPEK
TUINMACHINES ★ STOLWIJK

Referentie	Onderdeel nr	Omschrijving	Opmerking	Aant KIT al
1	576 54 74-01	ACHTER HANDGREEP		1
2	504 08 97-01	GASVERGRENDELING		1
3	504 08 94-01	GASHEVEL		1
4	504 08 96-01	VEER		1
5	576 54 73-01	ACHTER HANDGREEP		1
6	537 41 90-01	SCHAKELAAR		1
7	574 48 88-02	KORTSLUITKABEL		1
8	575 57 21-01	GASKABEL COMPL.		1
9	576 76 88-01	DEKSEL		1
10	573 92 58-01	SCREW ITXSCFT		6
11	525 63 35-01	AV ELEMENT		4
12	525 63 37-01	HULS		2
13	734 18 14-55	RING		4
14	544 21 84-05	SCHROEF ITXSCM		2
15	587 13 00-02	PLAATJE		1
16	544 21 84-03	SCHROEF ITXSCM		2
17	525 63 36-01	AV ELEMENT		4
18	525 63 38-01	HULS		2
19	504 09 12-01	HENDEL		1

KEES VAN DER SPEK
TUINMACHINES ★ STOLWIJK

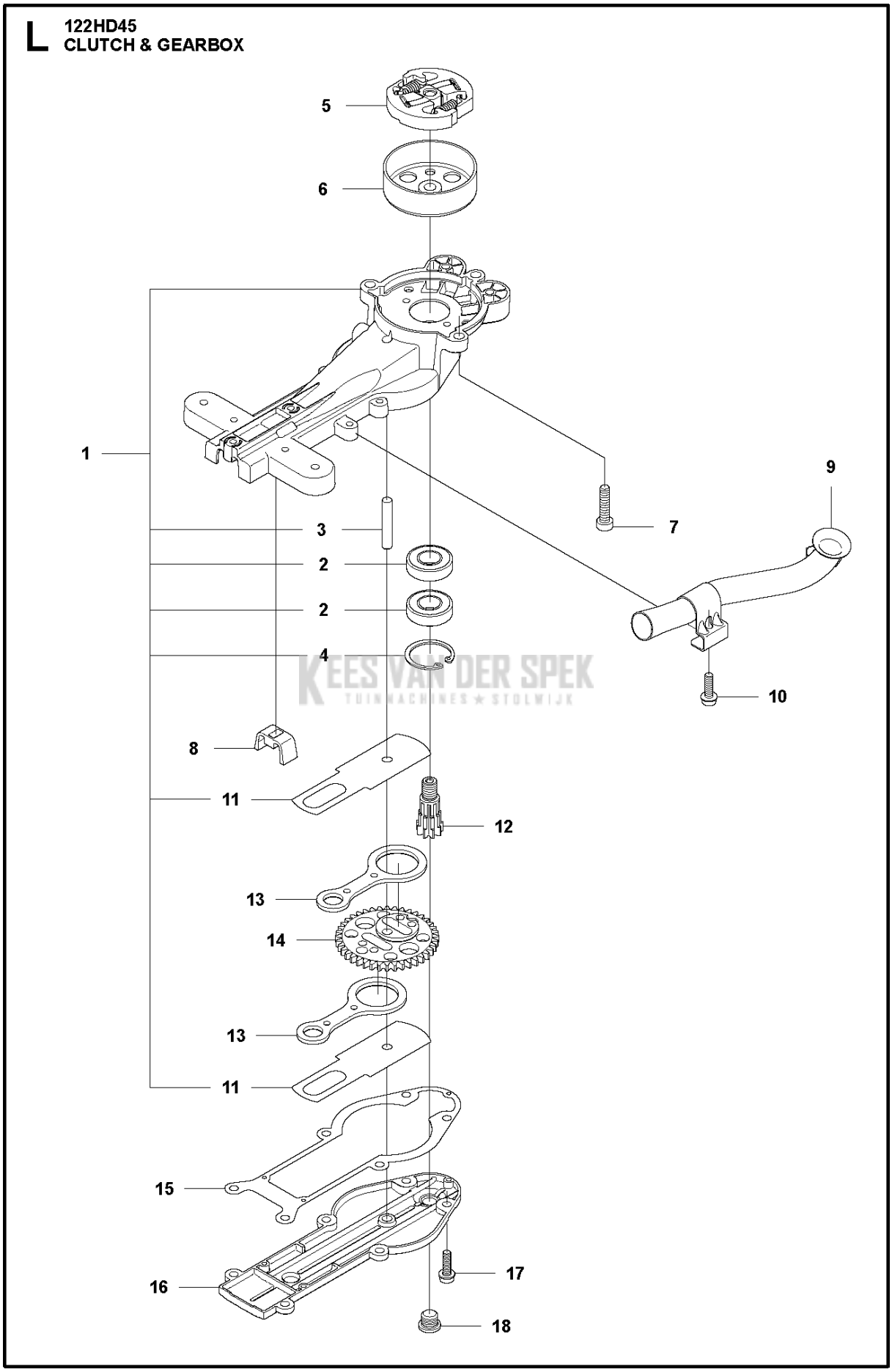
L
122HD45
CLUTCH & GEARBOX
5
6
1
9
7
3
2
2
4
10
8
11
12
13
14
13
11
15
16
17
18
KEES VAN DER SPEK
TUINMACHINES ★ STOLWIJK

Referentie	Onderdeel nr	Omschrijving	Opmerking	Aantal	KIT
1	597 76 82-01	VERSNELLINGSBAKHUIS COMPL.		1	
1	597 76 82-01	VERSNELLINGSBAKHUIS COMPL.		1	
2	738 21 01-04	KOGELLAGER		2	1
2	738 21 01-04	KOGELLAGER		2	1
3	525 52 81-01	PENNEN		1	1
3	525 52 81-01	PENNEN		1	1
4	506 44 93-01	BORGCLIP		1	1
4	506 44 93-01	BORGCLIP		1	1
5	504 08 47-01	KOPPELING COMPL.		1	
5	504 08 47-01	KOPPELING COMPL.		1	
6	525 52 84-01	KOPPELINGSTROMMEL COMPL.		1	
6	525 52 84-01	KOPPELINGSTROMMEL COMPL.		1	
7	544 21 84-03	SCHROEF ITXSCM		3	
7	544 21 84-03	SCHROEF ITXSCM		3	
8	575 65 99-01	PAKKING		1	
8	575 65 99-01	PAKKING		1	
9	523 01 36-01	UITLAATPIJP COMPL.		1	
9	523 01 36-01	UITLAATPIJP COMPL.		1	
10	525 75 51-01	SCHROEF ITXSCFM		1	
10	525 75 51-01	SCHROEF ITXSCFM		1	
11	525 52 82-01	SLIJTPLAAT		2	
11	525 52 82-01	SLIJTPLAAT		2	
12	525 52 89-01	TANDWIELAS		1	
12	525 52 89-01	TANDWIELAS		1	
13	525 52 87-01	DRIJFSTANG		2	
13	525 52 87-01	DRIJFSTANG		2	
14	525 52 88-01	TANDWIEL		1	
14	525 52 88-01	TANDWIEL		1	
15	525 52 90-01	PAKKING		1	
15	525 52 90-01	PAKKING		1	
16	525 52 83-01	NAAFDOP		1	
16	525 52 83-01	NAAFDOP		1	
17	525 75 51-01	SCHROEF ITXSCFM		6	
17	525 75 51-01	SCHROEF ITXSCFM		6	
18	575 48 41-01	PLUG		1	
18	575 48 41-01	PLUG		1	

KEES VAN DER SPEK TUINMACHINES ★ STOLWIJK

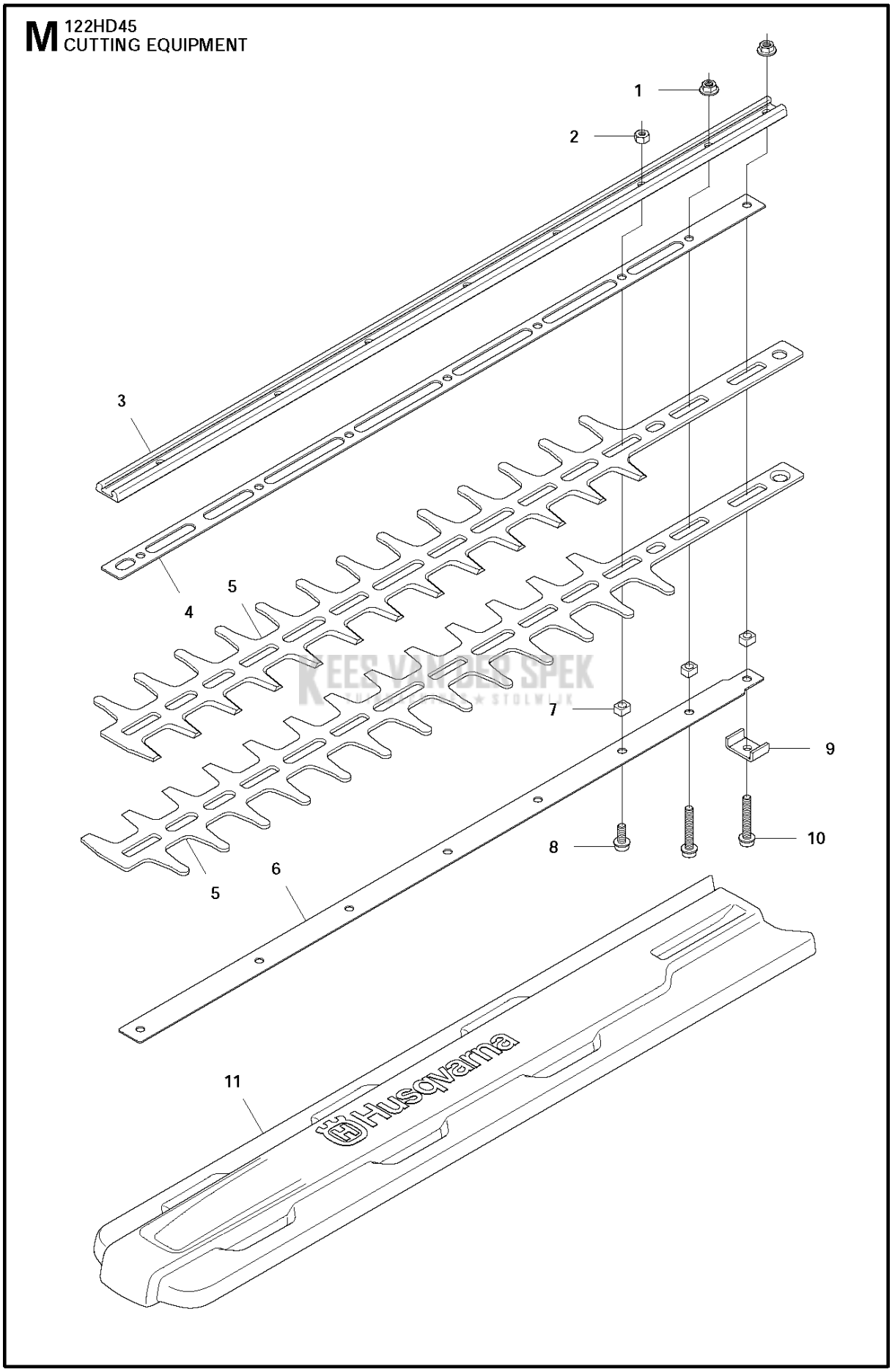
M 122HD45
CUTTING EQUIPMENT
1
2
3
4
5
5
6
7
8
9
10
11
Husqvarna

Referentie	Onderdeel nr	Omschrijving	Opmerking	Aant KIT al
1	731 71 14-51	HEXAGON NUT FLANGE		2
2	731 23 14-01	ZESKANT MOER		6
3	525 35 08-01	ZAAGBLAD		1
4	525 35 16-01	SLIJTPLAAT		1
5	525 35 14-01	MES		2
6	525 35 11-01	ZAAGBLAD		1
7	525 35 19-01	AFSTANDRING		8
8	525 75 51-05	SCHROEF ITXSCFM		6
9	525 35 20-01	BEVESTIGING		1
10	525 75 51-03	SCHROEF ITXSCFM		2
11	504 08 85-01	TRANSPORTBESCHERMING		1

KEES VAN DER SPEK
TUINMACHINES ★ STOLWIJK

N 122HD45
ACCESSORIES

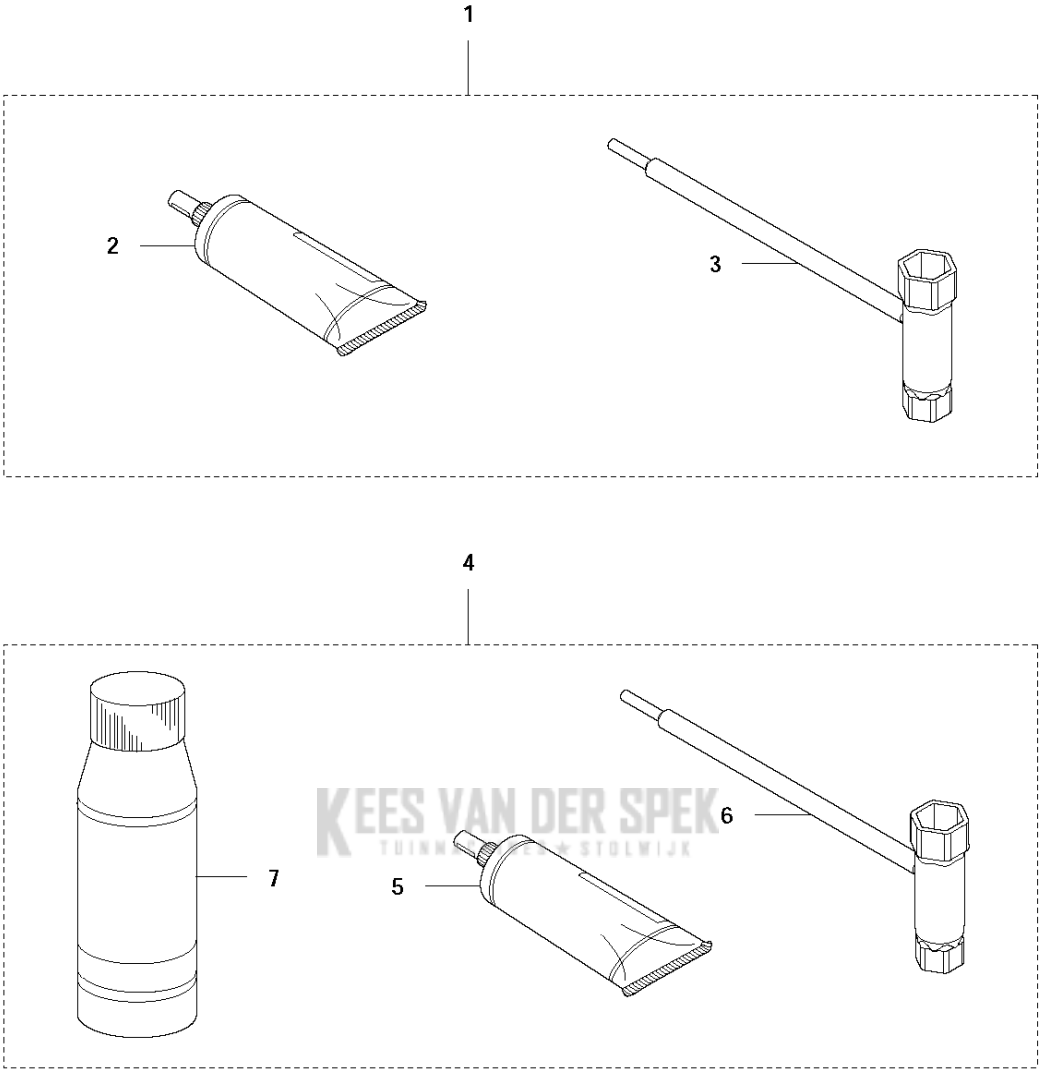

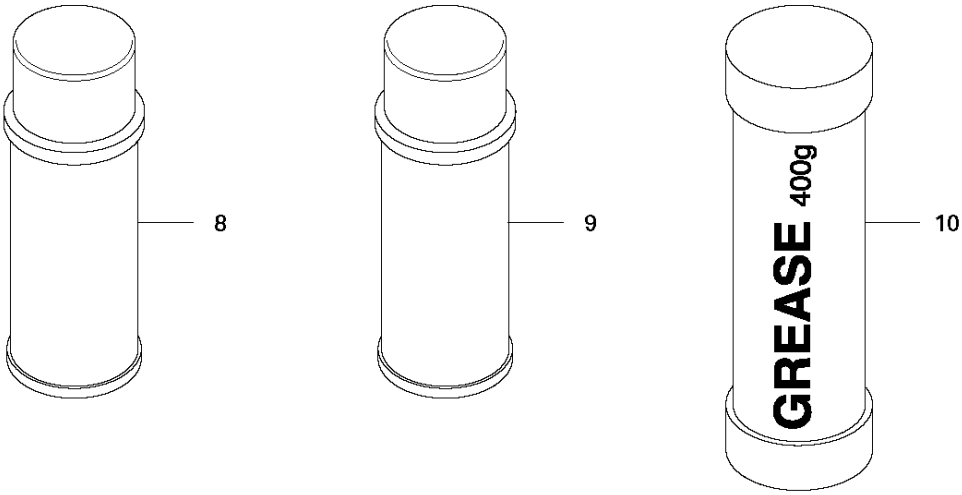

KEES VAN DER SPEK TUINMACHINES STOLWIJK

Referentie	Onderdeel nr	Omschrijving	Opmerking	Aantal	KIT
1	577 50 12-01	ACCESSOIRE TAS		1	
2	577 76 56-01	VET		1	1
3	575 73 82-01	COMBINATIESLEUTEL		1	1
4	577 50 12-02	ACCESSOIRE TAS	US	1	
5	577 76 56-01	VET		1	4
6	575 73 82-01	COMBINATIESLEUTEL		1	4
7	530 03 02-70	OLIE	OIL (BLUE CAP) XP 2	1	4
8	544 14 22-01	VET	UL22	1	
9	544 14 21-01	VET	UL21	1	
10	588 81 48-01	VET	Shell Gardus	1	

KEES VAN DER SPEK
TUINMACHINES ★ STOLWIJK