Husqvarna

PW 125

KEES VAN DER SPEK
TUINMACHINES ★ STOLWIJK

EN	PART 2:3 SERIAL SPECIFIC USER GUIDE
DA	PART 2:3 SERIESPECIFIK USER GUIDE
NO	DEL 2/3 SERIESPESIFIKK USER GUIDE
SV	DEL 2:3 MODELLSPECIFIK USER GUIDE
FI	OSA 2:3 SARJAKOHTAINEN USER GUIDE
DE	TEIL 2:3 SERIENSPEZIFISCHER USER GUIDE
FR	PARTIE 2:3 USER GUIDE (GUIDE DE L'UTILISATEUR) SPÉCIFIQUE À LA SÉRIE
NL	DEEL 2:3 SERIESPECIFIEKE USER GUIDE
IT	PARTE 2:3 SPECIFICHE DI SERIE USER GUIDE
ES	PARTE 2:3 USER GUIDE (GUÍA DEL USUARIO) ESPECÍFICA DE LA SERIE
PT	PARTE 2:3 USER GUIDE (GUIA DE UTILIZADOR) ESPECÍFICO DA SÉRIE
EL	ΜΕΡΟΣ 2:3 ΑΝΑΦΟΡΙΚΟΣ ΣΤΗ ΣΕΙΡΑ USER GUIDE
TR	BÖLÜM 2:3 SERIYE ÖZEL USER GUIDE
CS	ČÁST 2:3 SPECIFICKÁ USER GUIDE (UŽIVATELSKÁ PŘÍRUČKA) PRO DANOU ŘADU
HU	3/2. RÉSZ: AZ ADOTT SOROZATRA VONATKOZÓ USER GUIDE
PL	CZĘŚĆ 2:3 USER GUIDE DLA DANEJ SERII
HR	DIO 2:3 USER GUIDE ZA SPECIFIČNU SERIJU
RS	DEO 2:3 UPUTSTVO ZA UPOTREBU ZA SPECIFIČNU SERIJU
SL	2. DEL:3 USER GUIDE ZA POSAMEZNO SERIJO NAPRAVE
SK	ČASŤ 2:3 USER GUIDE ŠPECIFICKÝ PRE SÉRIU
LV	DAĻA 2:3 KONKRĒTĀS SĒRIJAS USER GUIDE
LT	2:3 DALIS. KONKREČIOS SERIJOS USER GUIDE
ET	OSA 2:3 SEERIAPÕHINE USER GUIDE
RU	ЧАСТЬ 2:3 USER GUIDE ОБОРУДОВАНИЯ КОНКРЕТНОЙ СЕРИИ
UA	ЧАСТИНА 2:3 ПОСІБНИК КОРИСТУВАЧА ВІДПО-ВІДНО ДО СЕРІЙНОГО НОМЕРА
RO	PARTEA 2:3 GHID DE UTILIZARE SPECIFIC SERIEI
BG	ЧАСТ 2:3 РЪКОВОДСТВО ЗА ПОТРЕБИТЕЛИТЕ ЗА ОПРЕДЕЛЕНАТА СЕРИЯ УРЕДИ
JA	パート2:3　シリーズ特定のユーザーガイド
AR	الجزء 2:3 دليل مستخدم خاص بالرقم التسلسلي

115 89 69-38

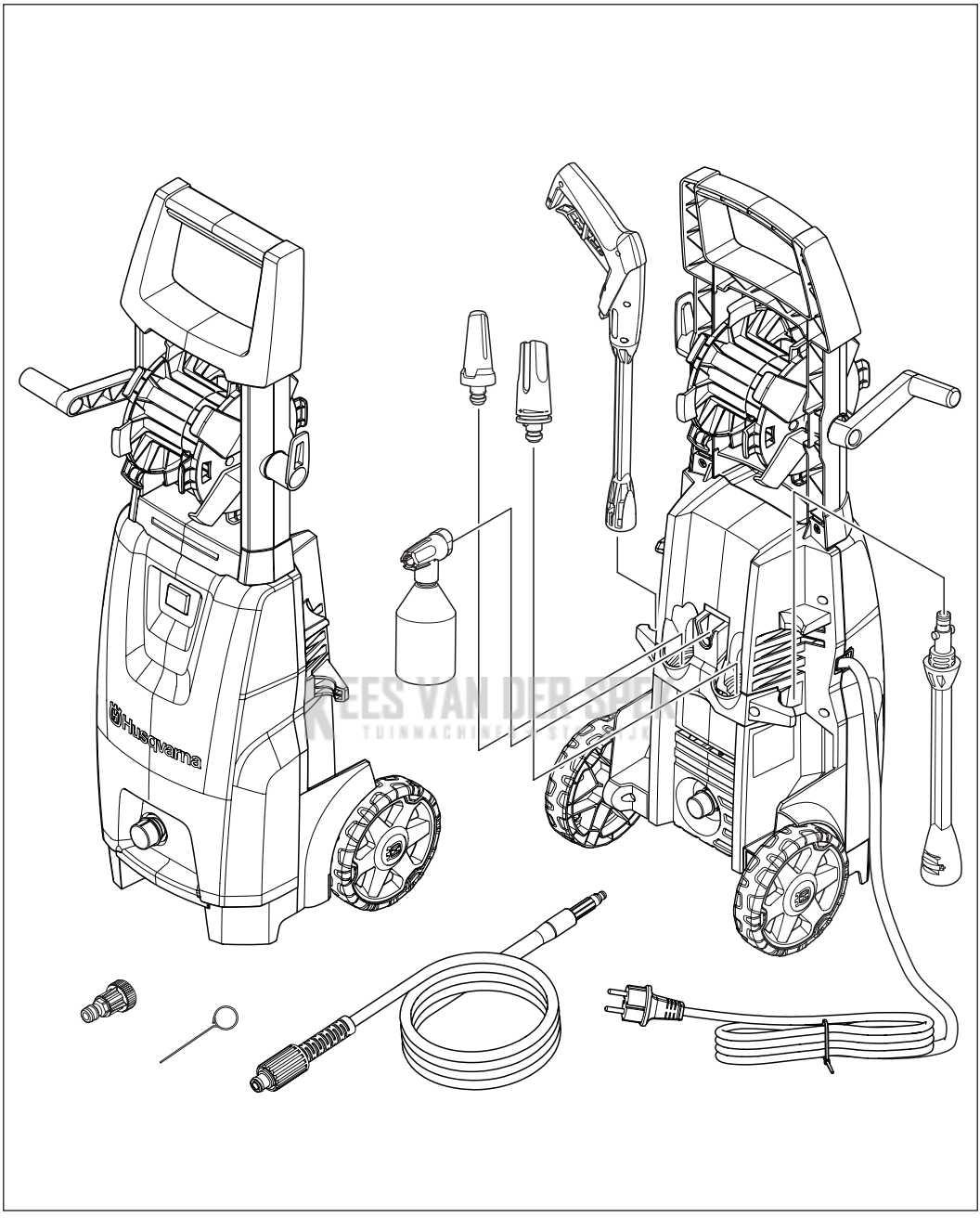

REES VAN DER SPEK
TUINMACHINE STUDIOS

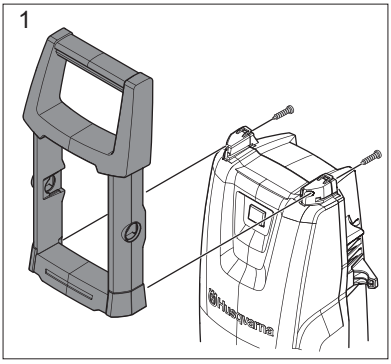

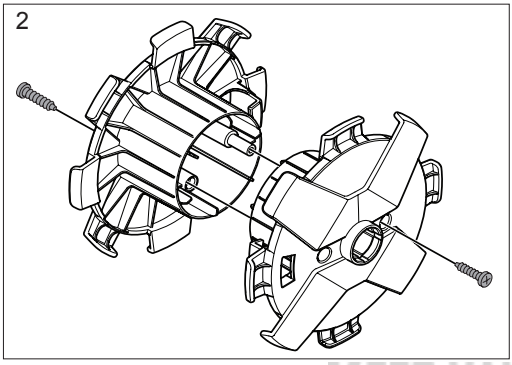

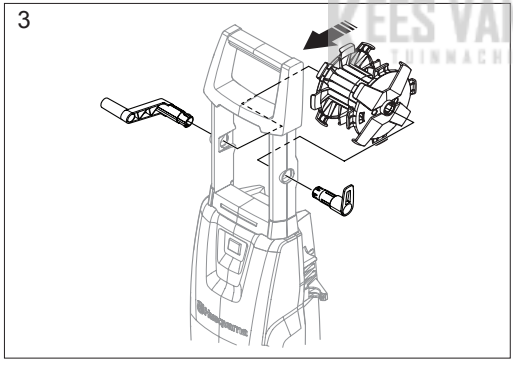

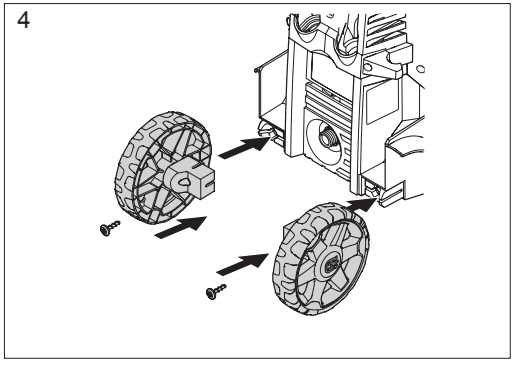

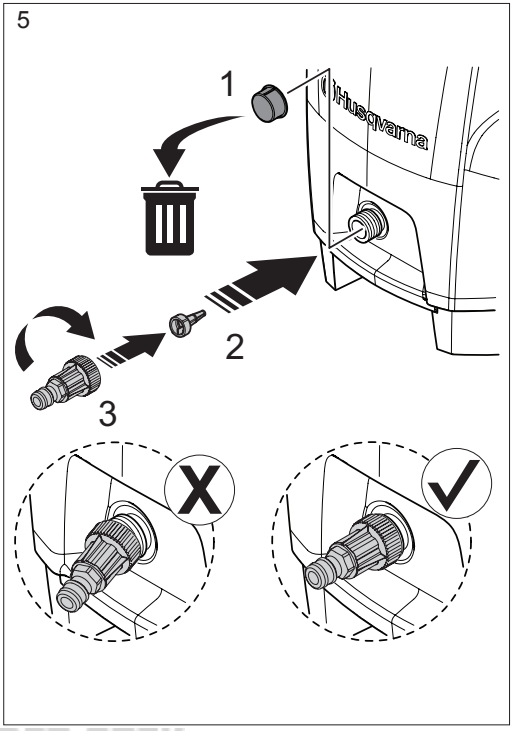

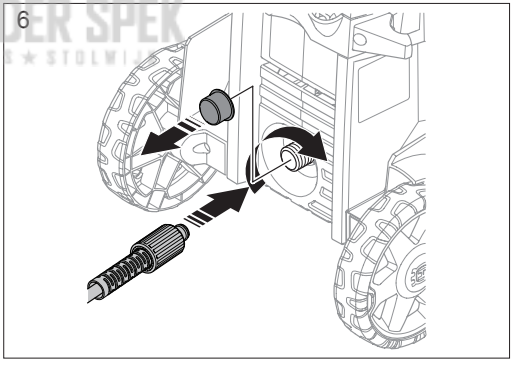

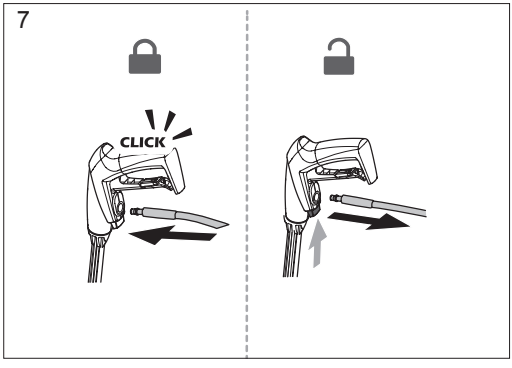

KEES VAN DER SPEK
TUINMACHINES ★ STOLWIJK

8

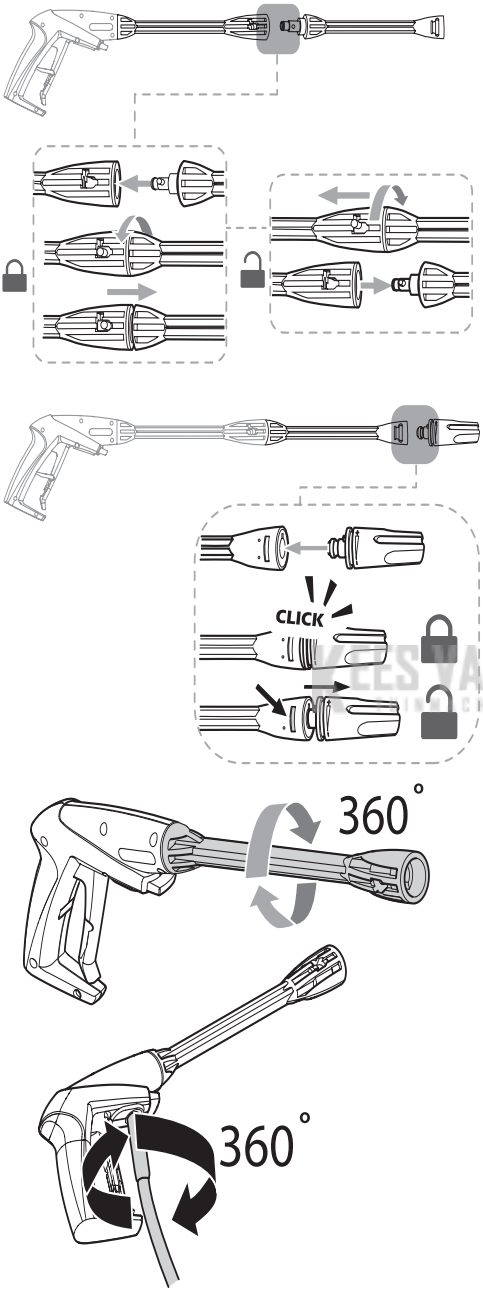

9

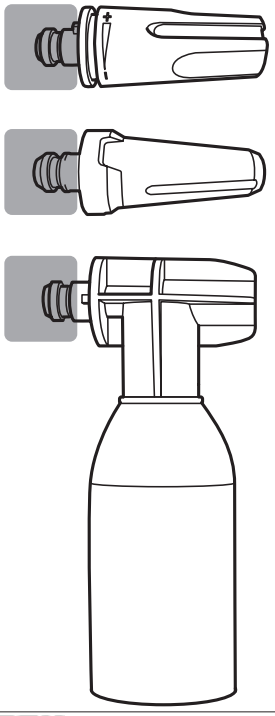

10

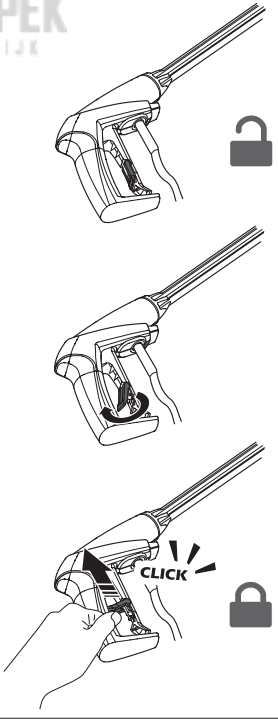

KEES VAN DER SPEK
MACHINES ★ STOLWIJK

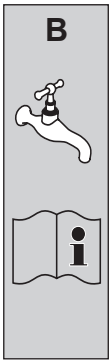

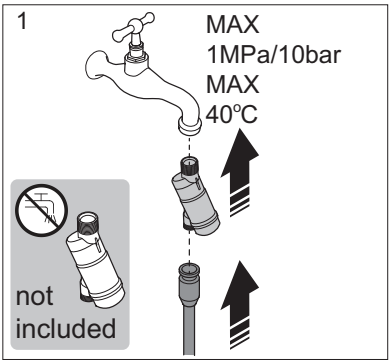

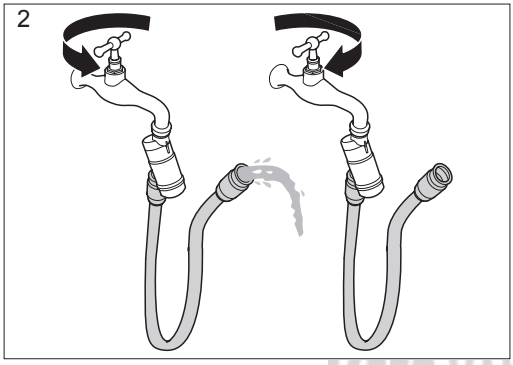

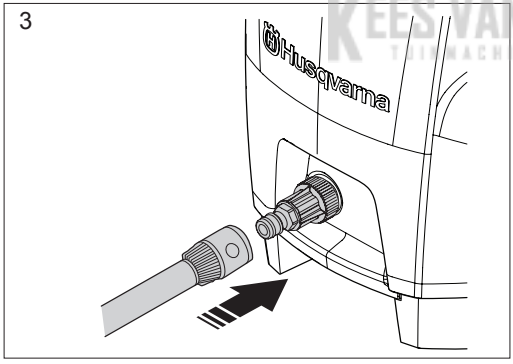

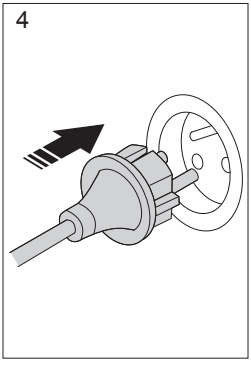

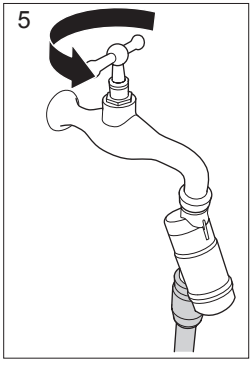

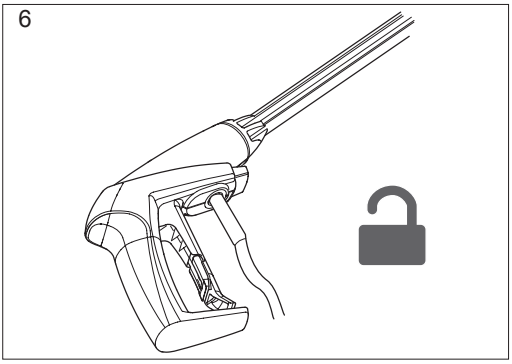

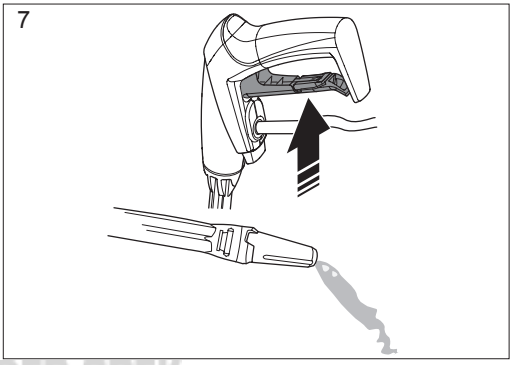

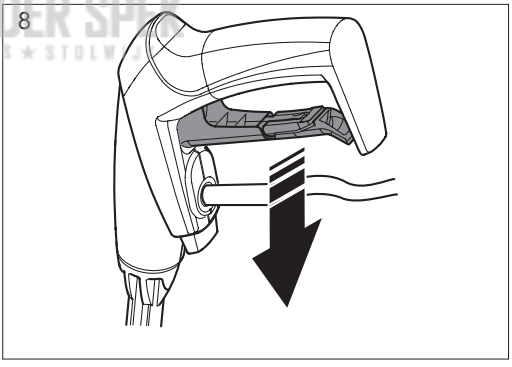

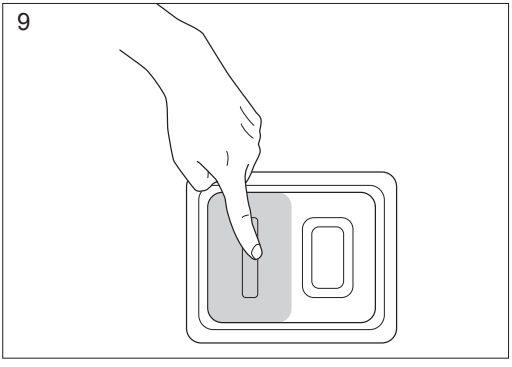

KEES VAN DER SPEK
TUINMACHINES ★ STOLWIJK

10

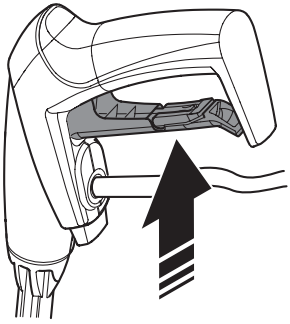

C

1

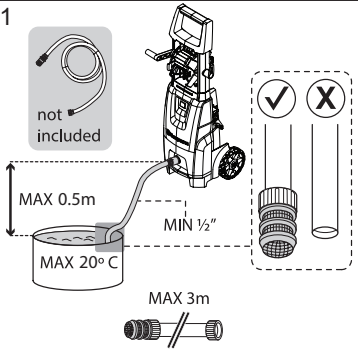

11

2

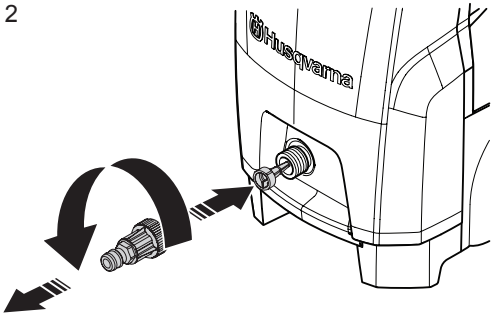

12

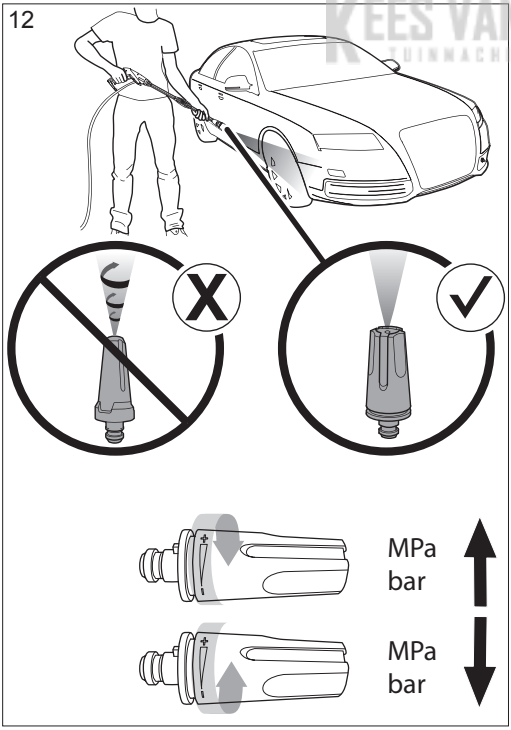

KEES VAN DER SPEK
TUINMACHINES ★ STOLWIJK

3

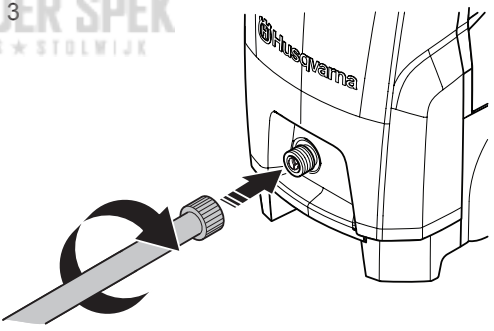

4

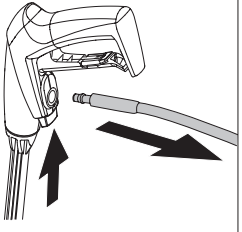

5

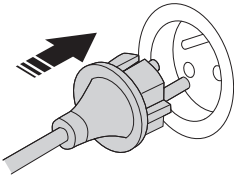

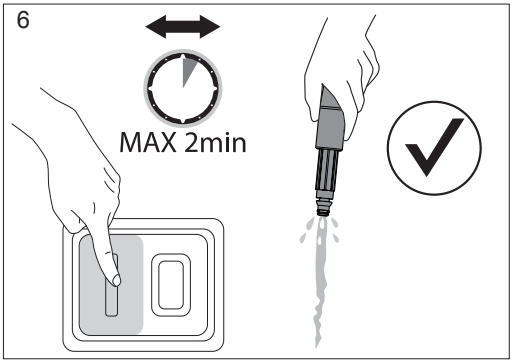

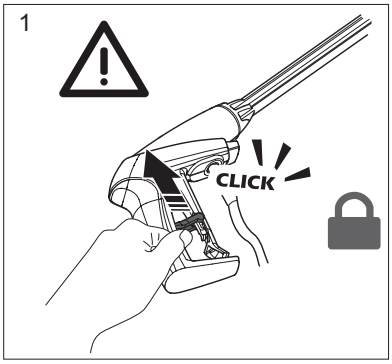

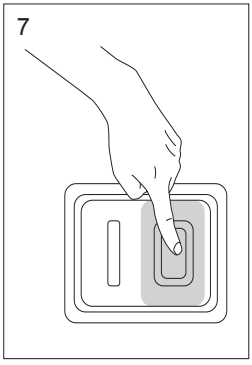

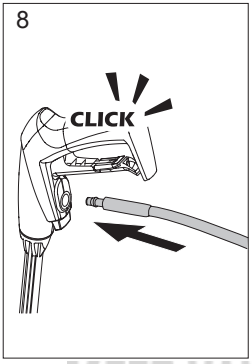

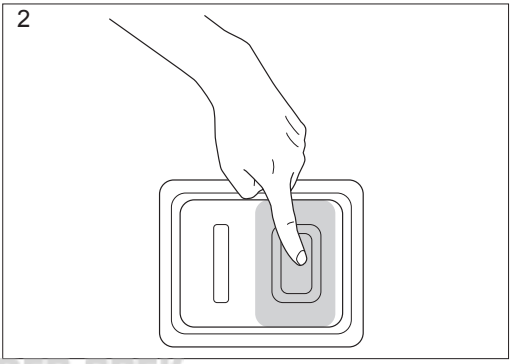

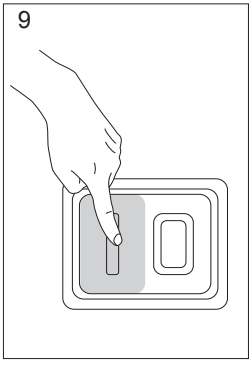

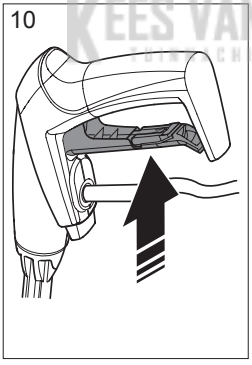

KEES VAN DER SPEK
TUINMACHINES ★ STOLWIJK

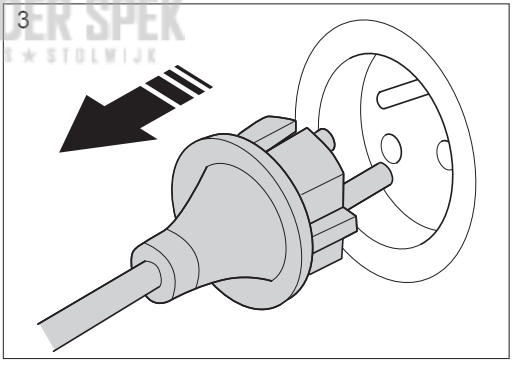

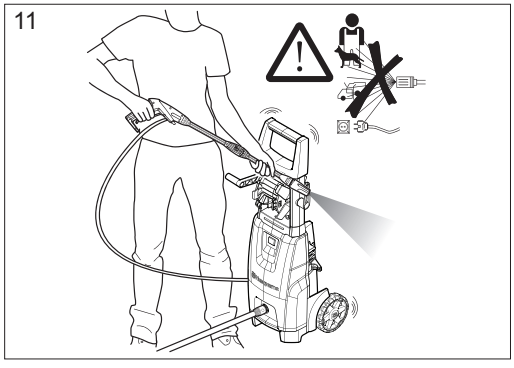

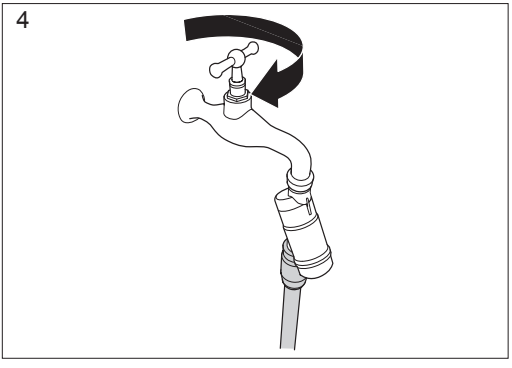

F

1

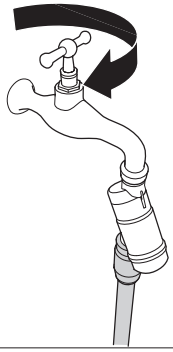

2

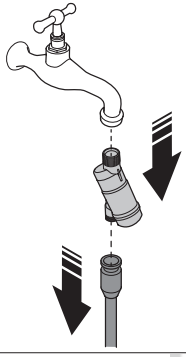

3

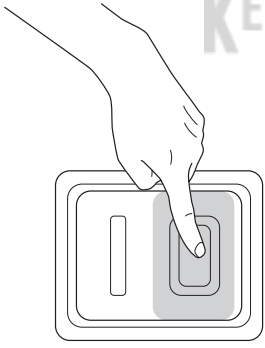

4

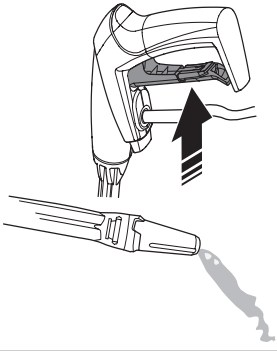

5

6

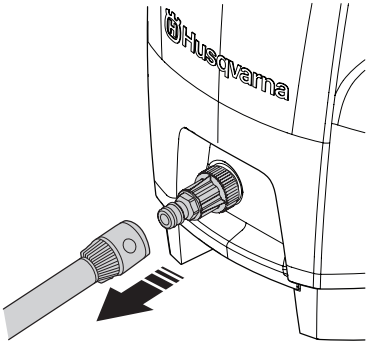

7

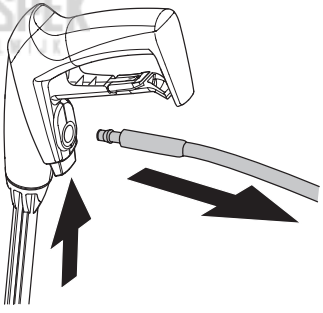

8

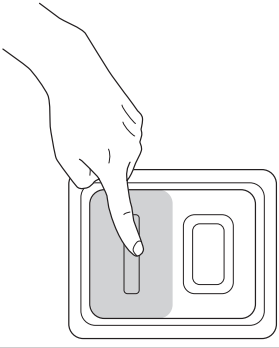

KEES VAN DER SPEK
TUINMACHINES ★ STOMPWIJK

9

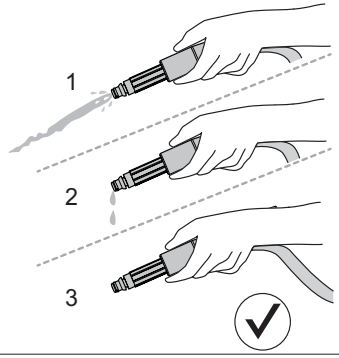

10

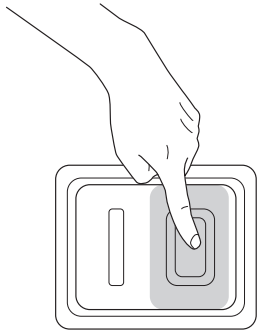

11

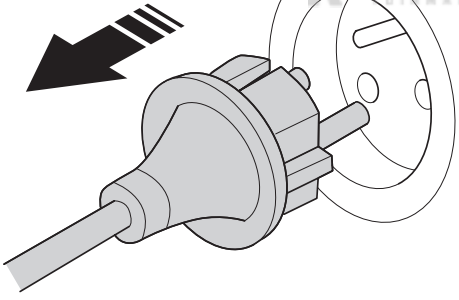

12

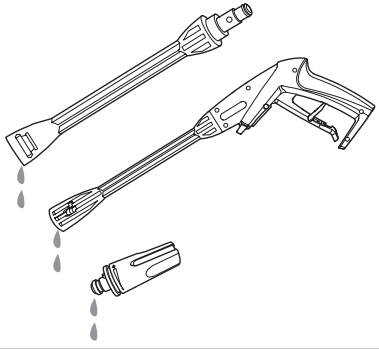

13

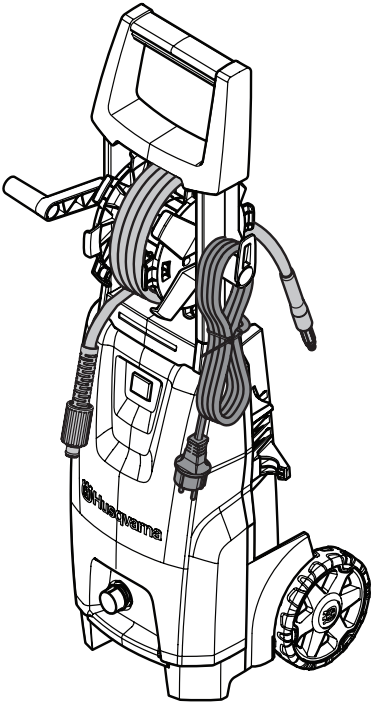

KEES VAN DER SPEK
TUINMACHINES ★ STOLWIJK

14

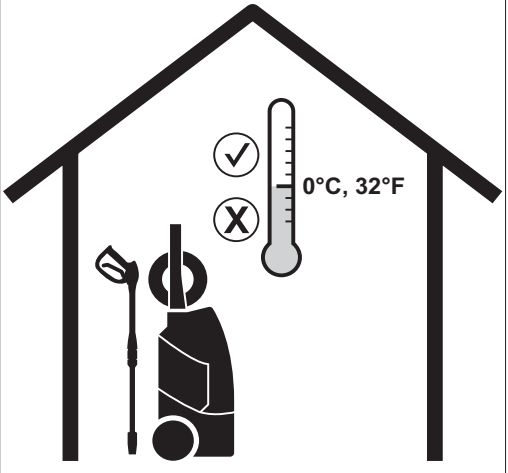

G

1

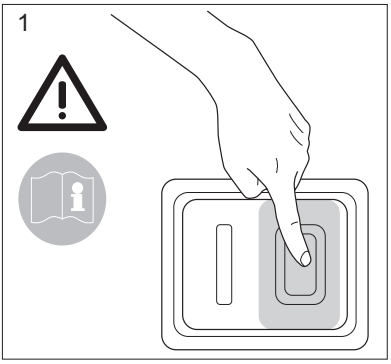

2

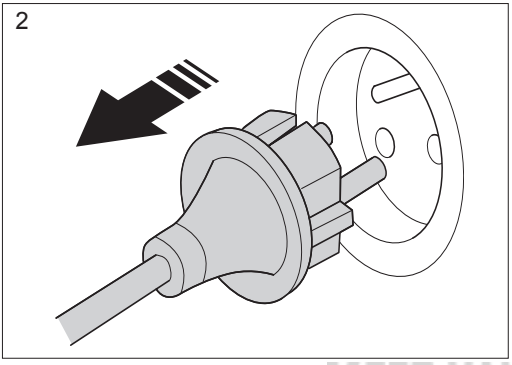

3

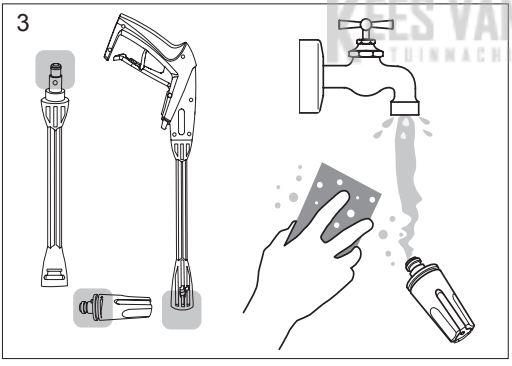

4

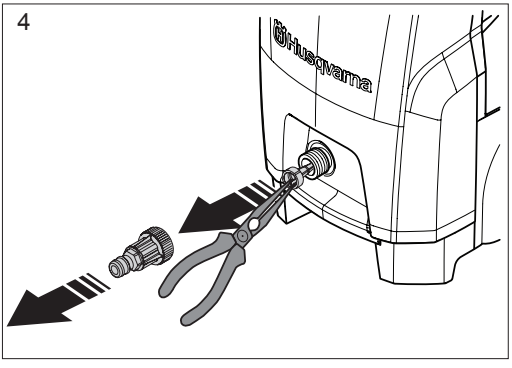

5

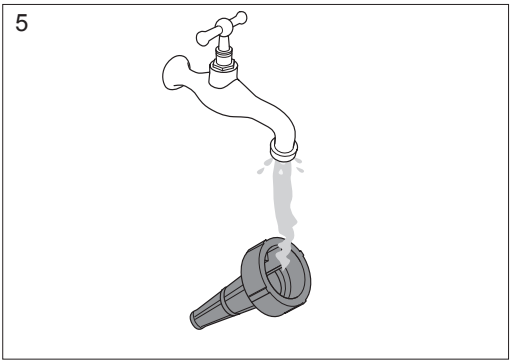

6

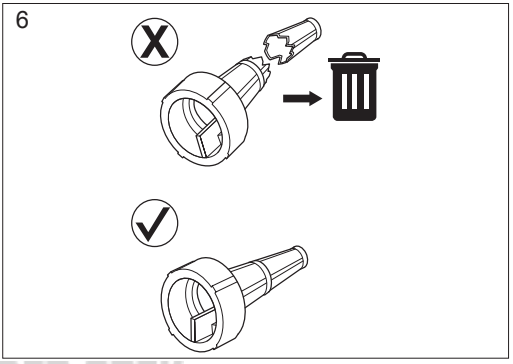

KEES VAN DER SPEK
TUINMACHINES ★ STOLWIJK

7

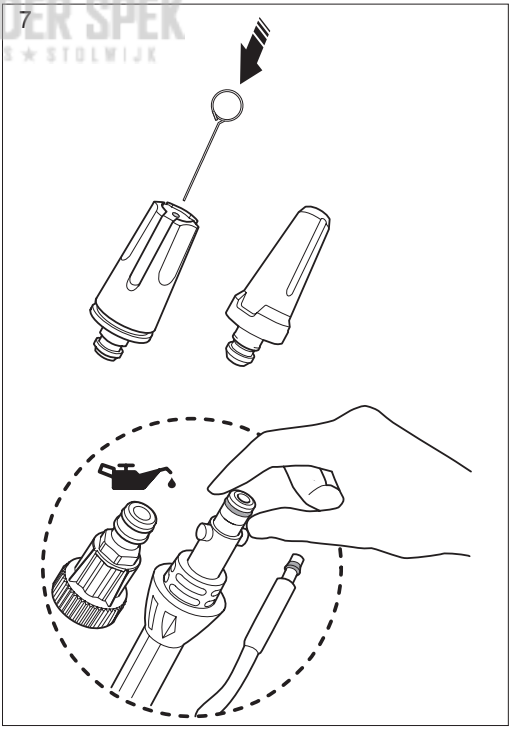

H

590657901
Surface Cleaner SC 300

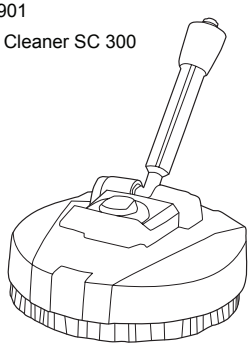

590659701
Suction Hose

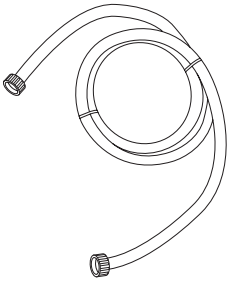

590660701
Vehicle Kit

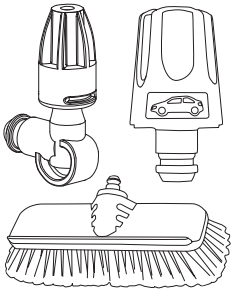

590660401
Foam Sprayer FS 300

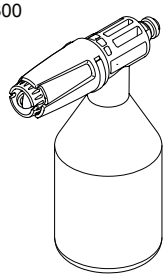

590660601
Rotating Brush Kit

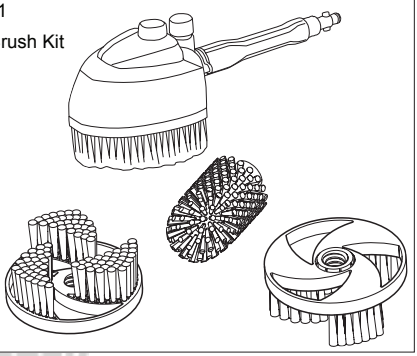

KEES VAN DER SPEK
TUINMACHINERIE

590661001
Pipe Cleaning Hose 15m

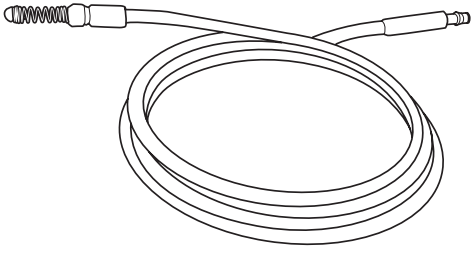

590661101
Angled Spray Lance

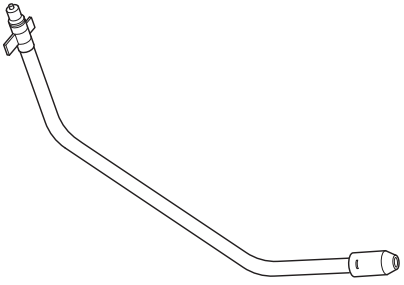

590659301
Water Filter

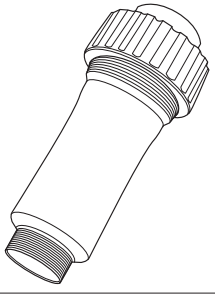

590659501
Backflow Preventer

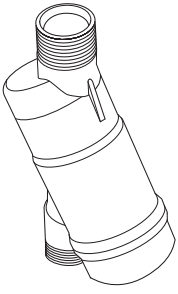

590660501
Water Suction Nozzle

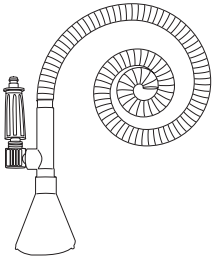

590660801
Extension Hose 8m

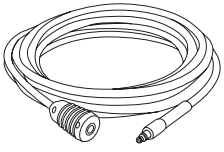

KEES VAN DER SPEK
TUINMACHINES ★ STOLWIJK

www.husqvarna.com

Original instructions
Originale instruktioner
Originale instruksjoner
Bruksanvisning i original
Alkuperäiset ohjeet
Originalanweisungen
Instructions d'origine
Originele instructies
Istruzioni originali
Instrucciones originales

Instruções originais
Αρχικές οδηγίες
Orijinal talimatlar
Původní pokyny
Eredeti útmutatás
Oryginalne instrukcje
Originalne upute
Originalna uputstva
Izvirna navodila
Pôvodné pokyny

Instrukcijas oriģinālvalodā
Originalios instrukcijos
Originaaljuhend
Оригинальные инструкции
Оригінальні інструкції
Instrucţiuni iniţiale
Оригинални инструкции
取扱説明書原本
الإرشادات الأصلية

115 89 69-38

2017-04-24