Husqvarna
READY WHEN YOU ARE

HUSQVARNA - SPARE PARTS CATALOG

CHAIN SAWS: HUSQVARNA 445 II E-SERIES

KEES VAN DER SPEK
TUINMACHINES ★ STOLWIJK

Sparepartslist

SPAREPARTSLIST

CHAIN SAWS

HUSQVARNA 445 II E-SERIES

P 445 II, 445e II
ACCESSORIES

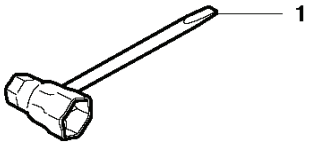

KEES VAN DER SPEK
TUINMACHINES ★ STOLWIJK

PXM_REF	PXM_ PARTNO	DESCRIPTION	PXM_REMARK	QTY
1	501691701	COMBINATIESLEUTEL		1

KEES VAN DER SPEK
TUINMACHINES ★ STOLWIJK

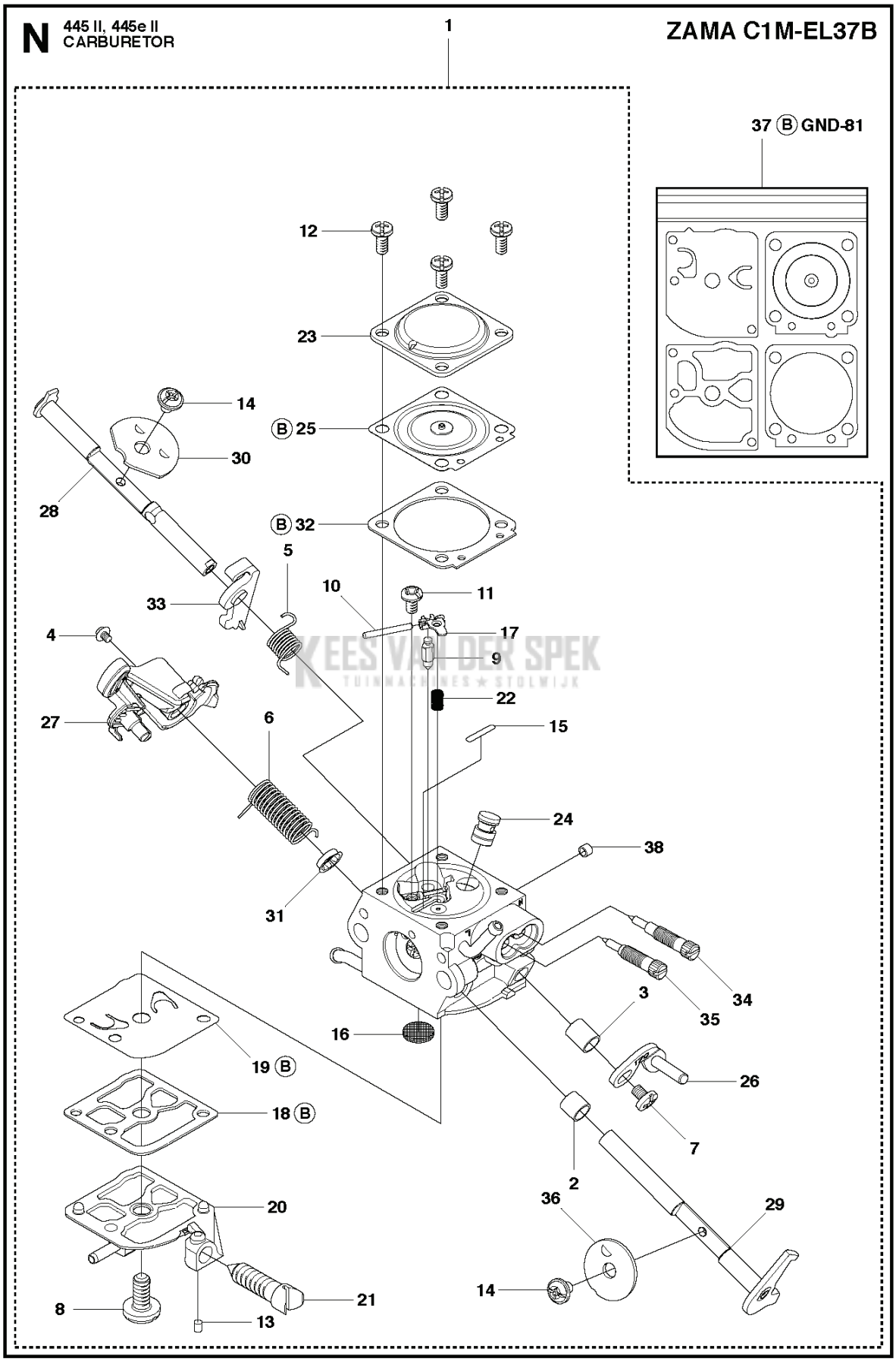

KEES VAN DER SPEK
TUINMACHINES ★ STOLWIJK

PXM_REF	PXM_ PARTNO	DESCRIPTION	PXM_REMARK	QTY	
1	506450401	CARBURATEUR		1	
2	502078201	KRAAG		1	1
3	502078301	KRAAG		1	1
4	502078401	SCREW		1	1
5	502078601	VEER		1	1
6	502078701	VEER		1	1
7	503479001	SCREW		1	1
8	503479601	SCREW		1	1
9	503479701	VENTIEL		1	1
10	503480001	PIN RETAINING SCREW		1	1
11	503480101	SCREW		1	1
12	503480501	SCREW		4	1
13	503481101	PIECE		1	1
14	503481801	SCREW		2	1
15	503535601	PLUG WELCH		2	1
16	503535701	ZEEF		1	1
17	503665901	HEFBOOM		1	1
18	537020101	PAKKING		1	1, 37
19	537383101	MEMBRAAN POMP		1	1, 37
20	502078901	DEKSEL		1	1
21	537383301	SCREW		1	1
22	537383401	VEER		1	1
23	537383701	DEKSEL		1	1
24	544237701	MONDSTUK		1	1
25	502079001	MEMBRAAN		1	1, 37
26	502079101	HEFBOOM		1	1
27	505101701	HEFBOOM		1	1
28	502079401	AS COMPL.		1	1
29	502079501	AS COMPL.		1	1
30	502247701	VENTIEL		1	1
31	502079801	KRAAG		1	1
32	537383601	PAKKING		1	1, 37
33	502081701	HEFBOOM		1	1
34	502079901	SCREW		1	1
35	502080001	SCREW		1	1
36	502080101	VENTIEL		1	1
37	502080201	PAKKINGSET	B = Set of Gaskets	1	
38	544119501	PLUG		1	1

KEES VAN DER SPEK
TUINMACHINES ★ STOLWIJK

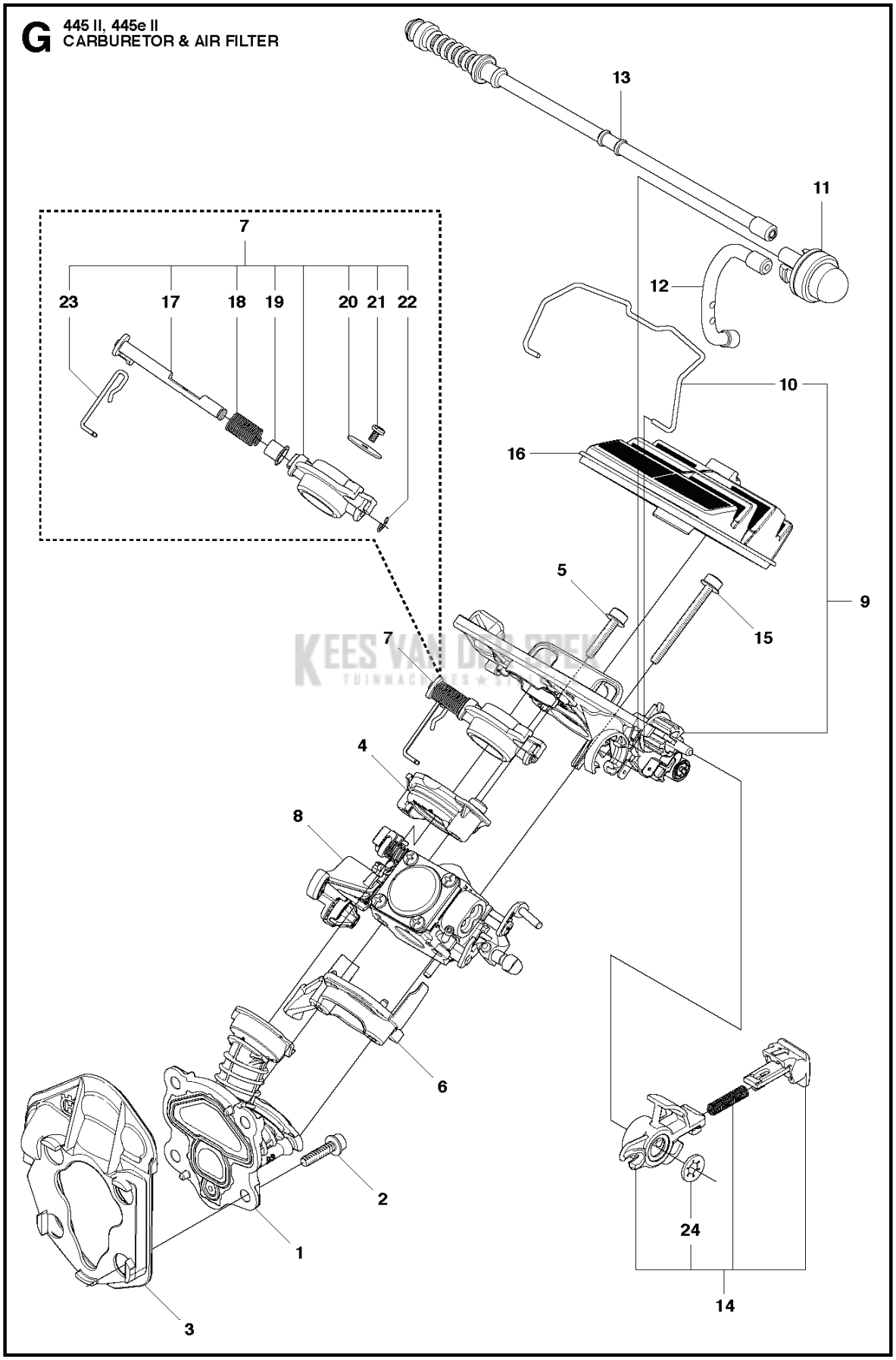
G
445 II, 445e II
CARBURETOR & AIR FILTER
13
11
12
7
23
17
18
19
20
21
22
10
16
5
9
15
7
4
8
6
2
1
3
24
14

PXM_REF	PXM_ PARTNO	DESCRIPTION	PXM_REMARK	QTY	
1	544082301	PIJP COMPL.		1	
2	503200216	SCHROEF IHSCFM		4	
3	544083801	INTERMEDATE WALL		1	
4	544084001	FLENS		1	
5	503210725	SCHROEF IHSCFT		2	
6	544084101	FLENS		1	
7	544148201	GAS		1	
8	506450401	CARBURATEUR	C1M-EL37B	1	
9	505514701	FILTERHOUDER COMPL.		1	
10	544231401	SLUITING		1	9
11	503936601	PURGE	air purge	1	
12	544401901	SLANG	suction hose	1	
13	577535101	RETOURSLANG	return hose	1	
14	544359902	BEDIENING		1	
15	503210750	SCHROEF IHSCFT		2	
16	544080801	LUCHTFILTER	80µ	1	
16	544080802	LUCHTFILTER	44µ	1	
16	544080803	LUCHTFILTER	Felt	1	
17	502081001	AS COMPL.		1	7
18	502081101	VEER		1	7
19	502080801	KRAAG		1	7
20	502081201	VENTIEL		1	7
21	503481801	SCREW		1	7
22	537385201	KLEM		1	7
23	502080901	STANG		1	7
24	735583000	RING		1	14

KEES VAN DER SPEK
TUINMACHINES ★ STOLWIJK

A2 445 II
CHAIN BRAKE & CLUTCH COVER

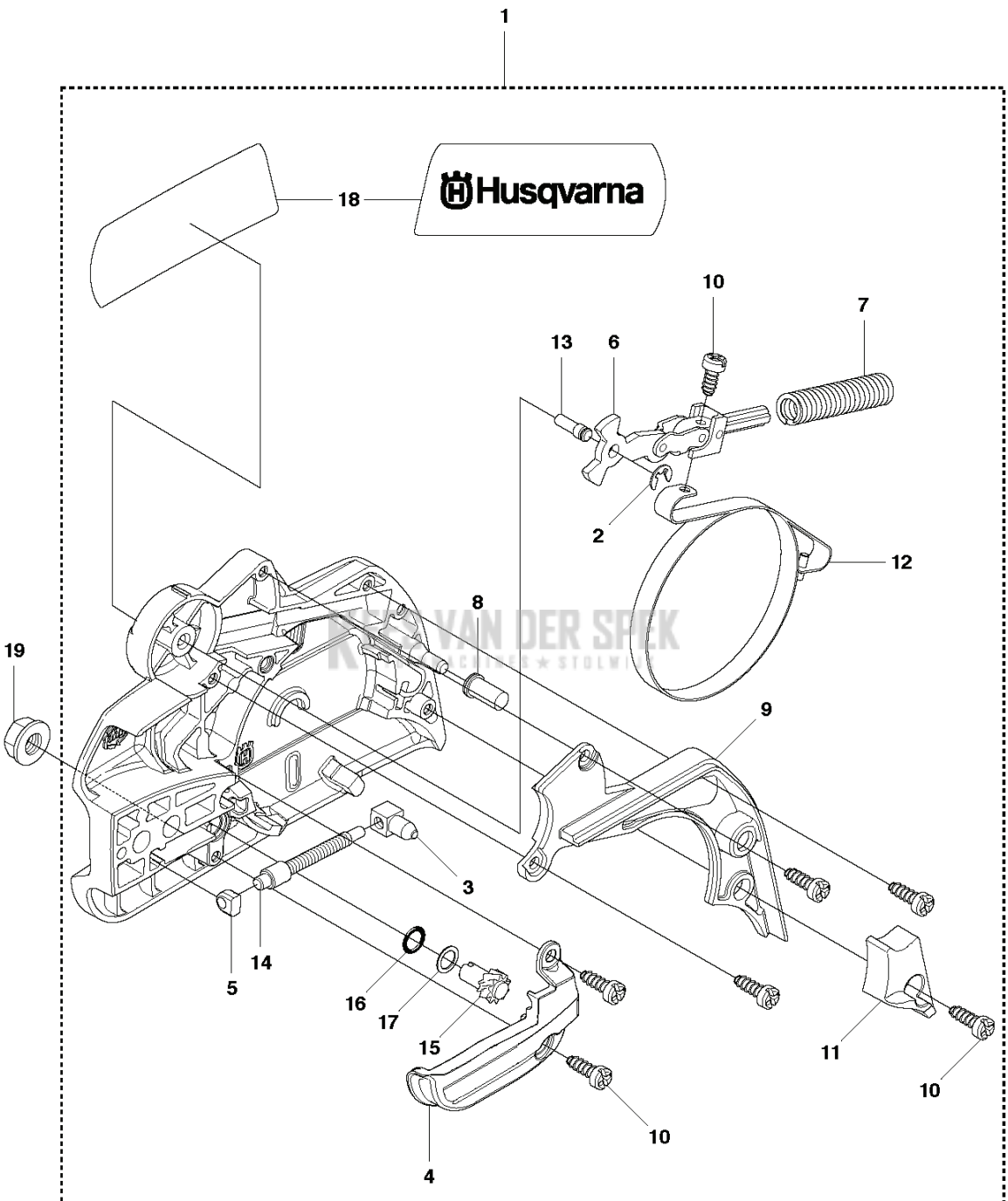

PXM_REF	PXM_ PARTNO	DESCRIPTION	PXM_REMARK	QTY	
1	544097901	KOPPELINGSKAP COMPL.		1	
2	735310820	E-CLIP		1	1
3	537286601	PAL		1	1
4	540063301	KETTINGGELEIDER		1	1
5	537017401	LAGERHULS		1	1
6	503890802	KNIEGEWRICHT COMPL.		1	1
7	503465901	REMVEER		1	1
8	503855201	GELEIDEHULS		1	1
9	544082901	DEKSEL		1	1
10	503217010	SCHROEF CCRPANT		7	1
11	544083001	SLIJTBESCHERMING		1	1
12	537043001	REMBAND COMPL.		1	1
13	503892901	PEN		1	1
14	537397001	WORMSCHROEF		1	1
15	537079402	WORMWIEL		1	1
16	740480702	O-RING		1	1
17	503230063	RING		1	1
18	544376801	PLAATJE		1	1
19	503220001	ZESKANT MOER		1	

KEES VAN DER SPEK
TUINMACHINES ★ STOLWIJK

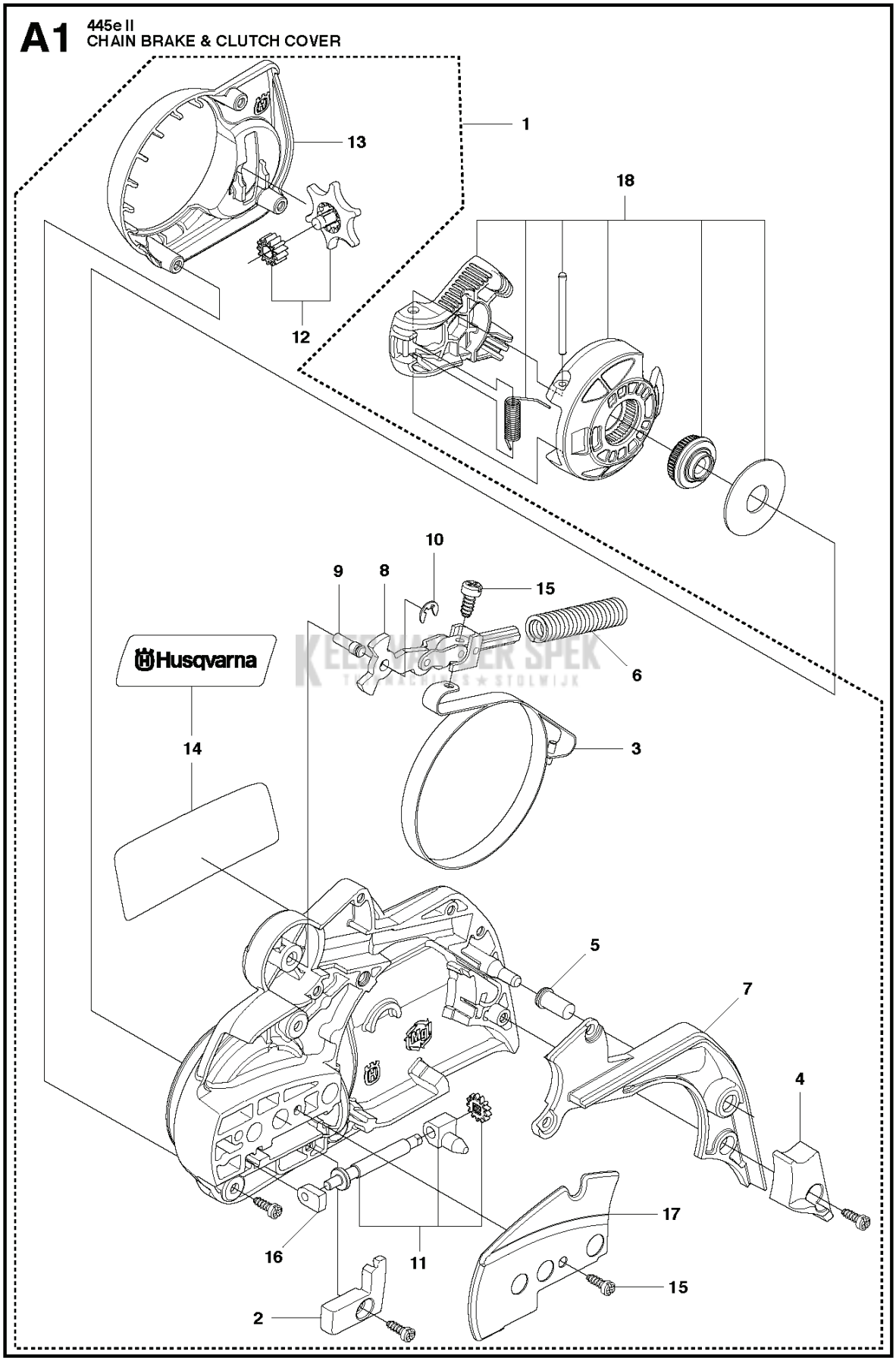
A1
445e II
CHAIN BRAKE & CLUTCH COVER
1
13
18
12
10
9
8
15
6
Husqvarna
14
3
5
7
4
17
16
11
15
2

PXM_REF	PXM_ PARTNO	DESCRIPTION	PXM_REMARK	QTY	
1	544217201	KOPPELINGSKAP COMPL.		1	
2	504542801	DEKSEL		1	1
3	537043001	REMBAND COMPL.		1	1
4	544083001	SLIJTBESCHERMING		1	1
5	503855201	GELEIDEHULS		1	1
6	503465901	REMVEER		1	1
7	544082901	DEKSEL		1	1
8	503890802	KNIEGEWRICHT COMPL.		1	1
9	503892901	PEN		1	1
10	735310820	E-CLIP		1	1
11	537392901	SCREW		1	1
12	537347201	KETTINGSPANNER		1	1
13	537392601	HITTEBESCHERMING		1	1
14	544357501	PLAATJE		1	1
15	503217010	SCHROEF CCRPANT		10	1
16	525354301	LAGERHULS		1	1
17	544250501	SLIJTPLAAT		1	1
18	537347801	KNOP		1	

KEES VAN DER SPEK
TUINMACHINES ★ STOLWIJK

B 445 II, 445e II
CLUTCH & OIL PUMP

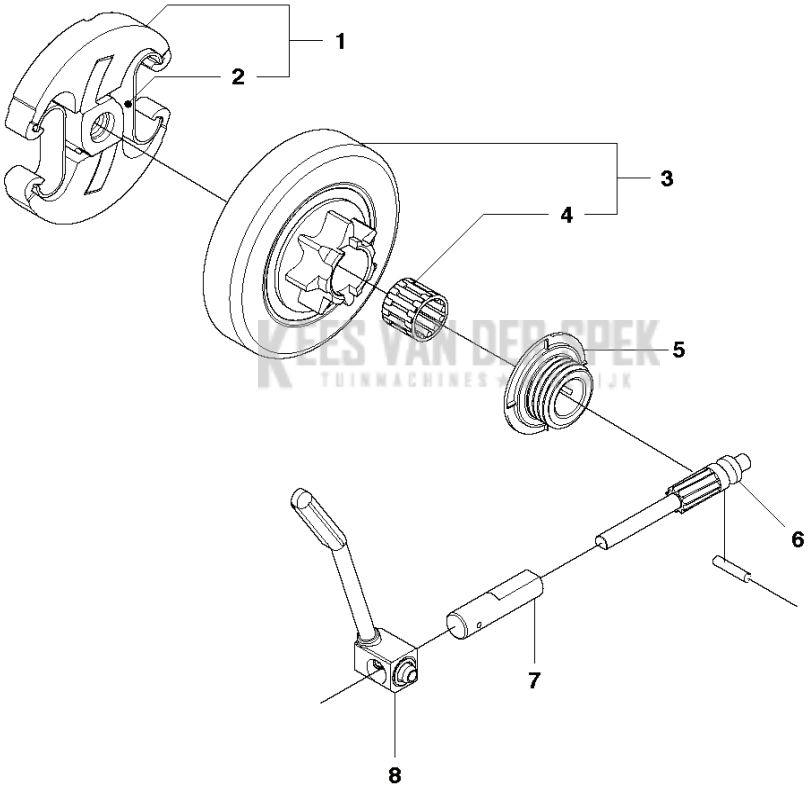

KEES VAN DER SPEK
TUINMACHINES

PXM_REF	PXM_ PARTNO	DESCRIPTION	PXM_REMARK	QTY	
1	537110503	KOPPELING COMPL.		1	
2	537359101	KOPPELINGSVEER		2	1
3	578097901	KOPPELINGSTROMMEL COMPL.		1	
4	503255201	NAALDLAGER		1	3
5	503931801	POMP RONDSEL		1	
6	540057901	POMPZUIGER		1	
7	537154801	POMPCILINDER		1	
8	544084201	OLIESLANG		1	

KEES VAN DER SPEK
TUINMACHINES ★ STOLWIJK

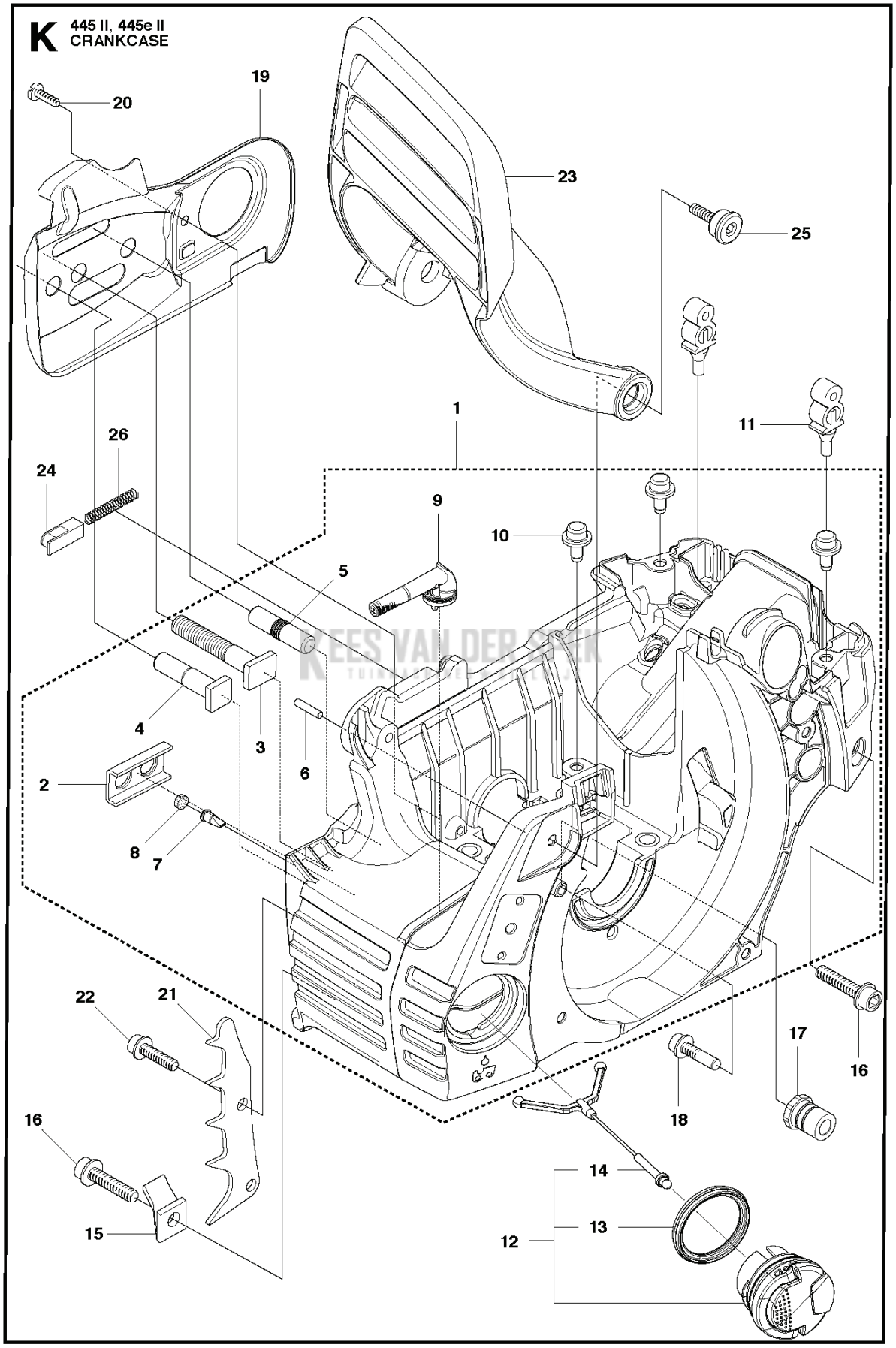
K
445 II, 445e II
CRANKCASE
20
19
23
25
1
11
26
24
9
10
5
4
3
6
2
8
7
22
21
16
15
17
18
14
13
12

PXM_REF	PXM_ PARTNO	DESCRIPTION	PXM_REMARK	QTY	
1	537438201	CARTER		1	
2	503875802	VERSTEVIGINGSPLAAT		1	1
3	503875402	ZAAGBLADBOUT		1	1
4	537334601	ZAAGBLADBOUT		1	1
5	544036401	ZAAGBLADBOUT		1	1
6	503240905	NAALDROL		1	1
7	530026119	CONTROLEKLEP		1	1
8	537403501	FILTER		1	1
9	544083301	OLIEZEEF		1	1
10	544331601	GELEIDEPEN		3	1
11	503869301	STEUN		2	
12	522620003	TANKDEKSEL COMPL.		1	
13	589241101	PAKKING		1	12
14	503578901	HOLDER		1	12
15	503886301	PEN		1	
16	503218876	SCHROEF IHSCT		2	
17	501007601	STEUN		2	
18	503215103	SCHROEF IHSCT		1	
19	544094001	KETTINGGELEIDERPLAAT		1	
20	503217010	SCHROEF CCRPANT		1	
21	503905901	SPIKE		1	
22	503217520	SCHROEF IHSCFT		2	
23	544082601	HANDBESCHERMING		1	
24	503892401	SLOT		1	
25	503893001	SCREW		2	
26	503436501	POSITIEVEER		1	

KEES VAN DER SPEK
TUINMACHINES ★ STOLWIJK

J 445 II, 445e II
CRANKSHAFT

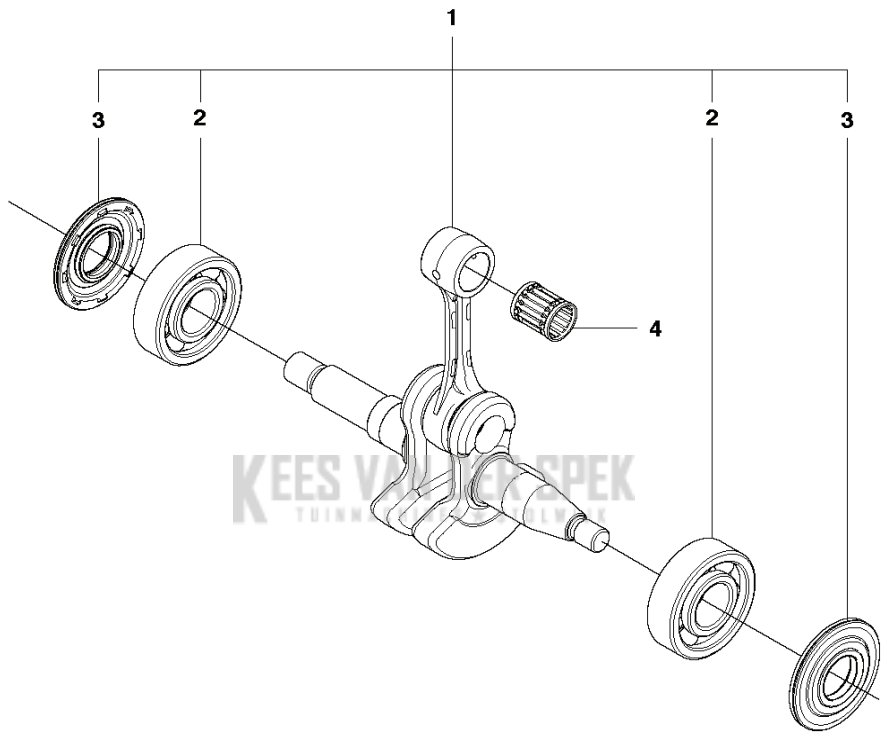

PXM_REF	PXM_ PARTNO	DESCRIPTION	PXM_REMARK	QTY	
1	525605001	KRUKAS COMPL.		1	
2	544062001	LAGER		2	1
3	544013801	AFDICHTING		2	1
4	503256302	NAALDLAGER		1	

KEES VAN DER SPEK
TUINMACHINES ★ STOLWIJK

C 445 II, 445e II
CYLINDER COVER

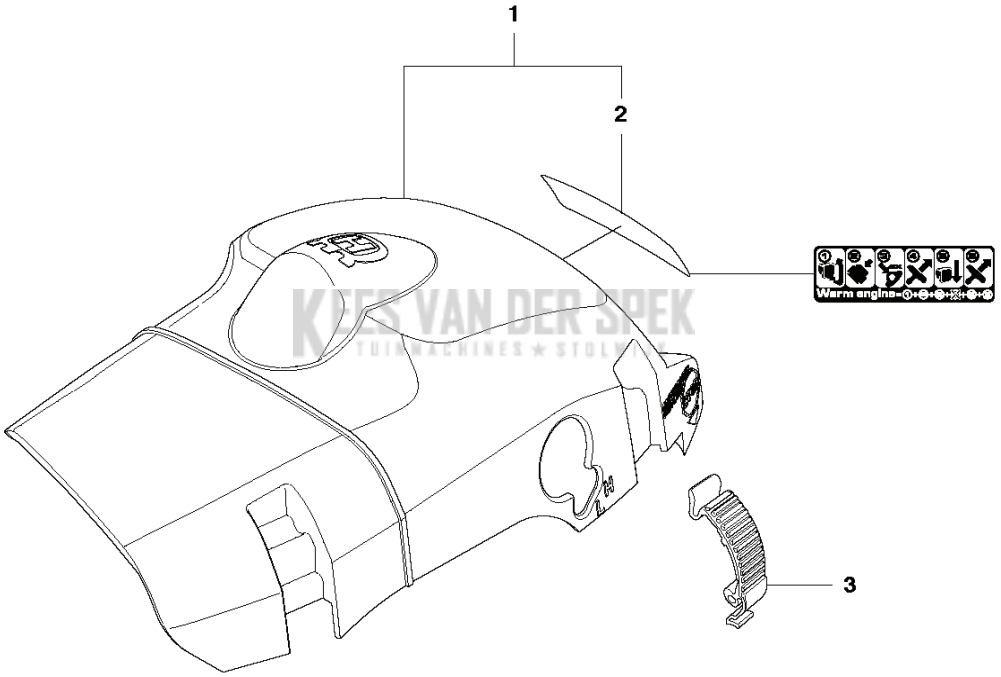

KEES VAN DER SPEK
TUINMACHINES ★ STOMPWIJK

PXM_REF	PXM_ PARTNO	DESCRIPTION	PXM_REMARK	QTY	
1	581530601	CILINDERKAP SYSTEEM		1	
2	522736001	PLAATJE		1	1
3	503894701	SNAPSLUITING		3	

KEES VAN DER SPEK
TUINMACHINES ★ STOLWIJK

H 445 II, 445e II
CYLINDER PISTON

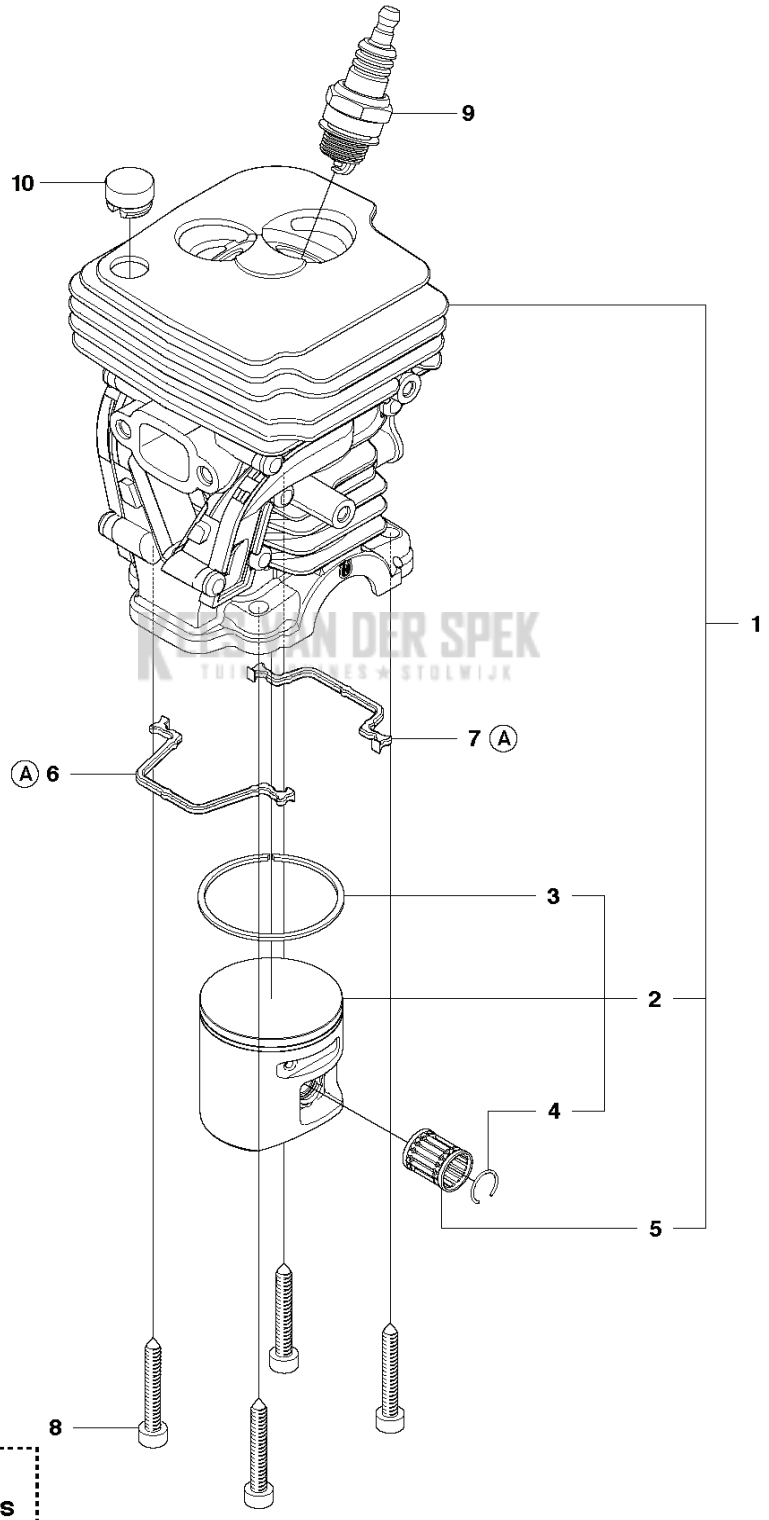

VAN DER SPEK
TUINMACHINES ★ STOLWIJK

Ⓐ 544 97 20-01
Set of gaskets

PXM_REF	PXM_ PARTNO	DESCRIPTION	PXM_REMARK	QTY	
1	544119904	CILINDER		1	
2	544088405	ZUIGER COMPL.		1	1
3	537401101	ZUIGERVEER		1	1, 2
4	544211301	BORGCLIP		1	1, 2
5	503256302	NAALDLAGER		1	1
6	544108701	PAKKING		1	11
7	544109201	PAKKING		1	11
8	503200527	SCHROEF IHSCM		4	
9	503235111	BOUGIE		1	
10	540057301	STEUN		1	
11	544972001	PAKKINGSET	Set of Gaskets	1	

KEES VAN DER SPEK
TUINMACHINES ★ STOLWIJK

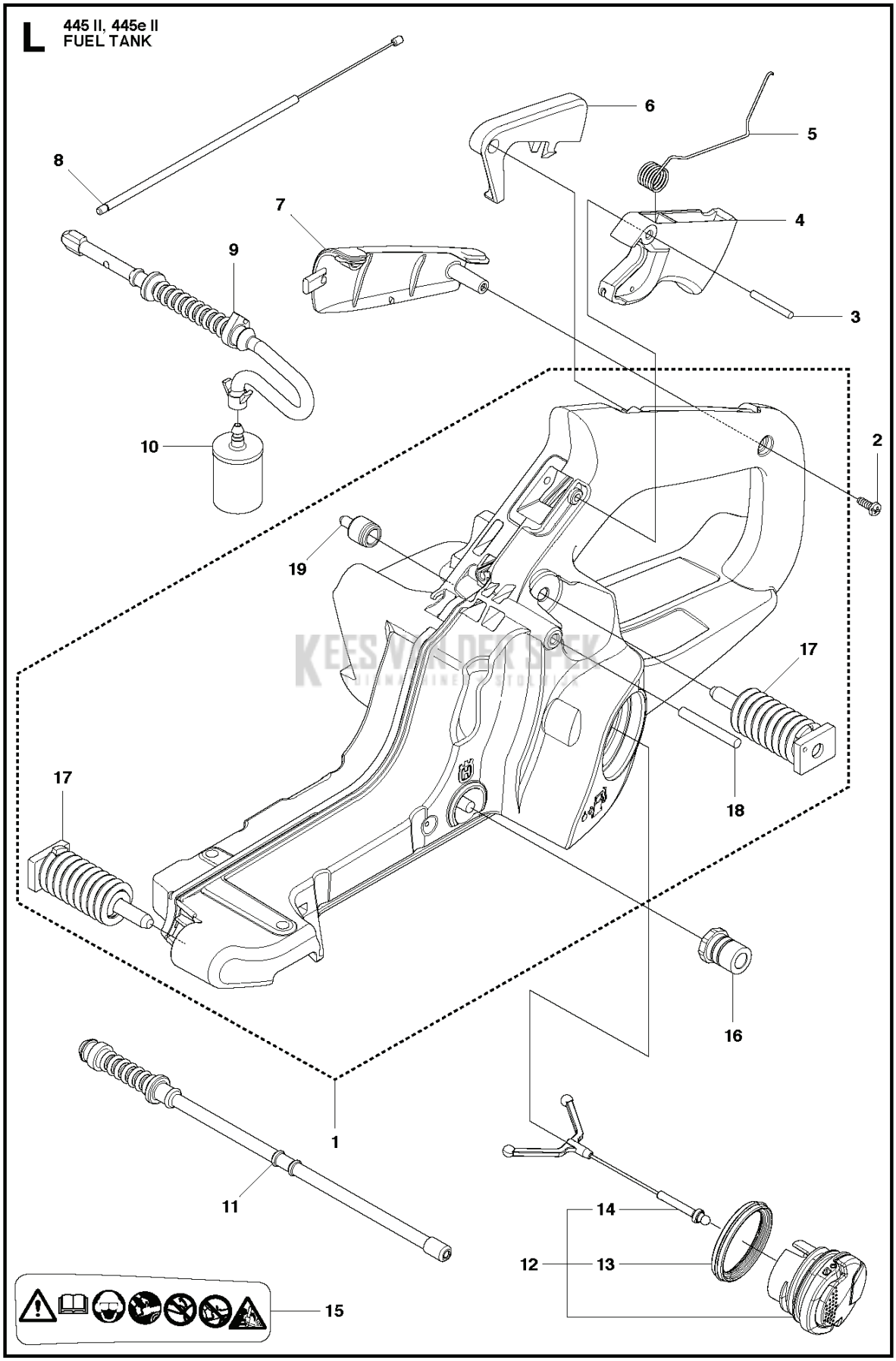
L
445 II, 445e II
FUEL TANK
1
2
3
4
5
6
7
8
9
10
11
12
13
14
15
16
17
17
18
19

PXM_REF	PXM_ PARTNO	DESCRIPTION	PXM_REMARK	QTY	
1	525862104	BRANDSTOFTANK COMPL.		1	
2	503212810	SCHROEF CCRPANT		1	
3	720182520	CILINDRISCHE PEN		1	
4	544099701	THROTTLE TRIGGER		1	
5	544099901	VEER		1	
6	544099801	GASVERGRENDELING		1	
7	504122201	HANDGREEPINZETSTUK		1	
8	504098801	GASKABEL COMPL.		1	
9	544128601	BRANDSTOFSLANG		1	
10	503443201	BRANDSTOFFILTER		1	
11	577535101	RETOURSLANG		1	
12	522620003	TANKDEKSEL COMPL.		1	
13	589241101	PAKKING		1	12
14	503578901	HOLDER		1	12
15	544375001	PLAATJE		1	
16	501007601	STEUN		1	
17	544101201	AV ELEMENT		2	1
18	721126339	KERFSTIFT		1	1
19	501152901	TANKONTLUCHTING COMPL.		1	1

KEES VAN DER SPEK
TUINMACHINES ★ STOLWIJK

M 445 II, 445e II
HANDLE

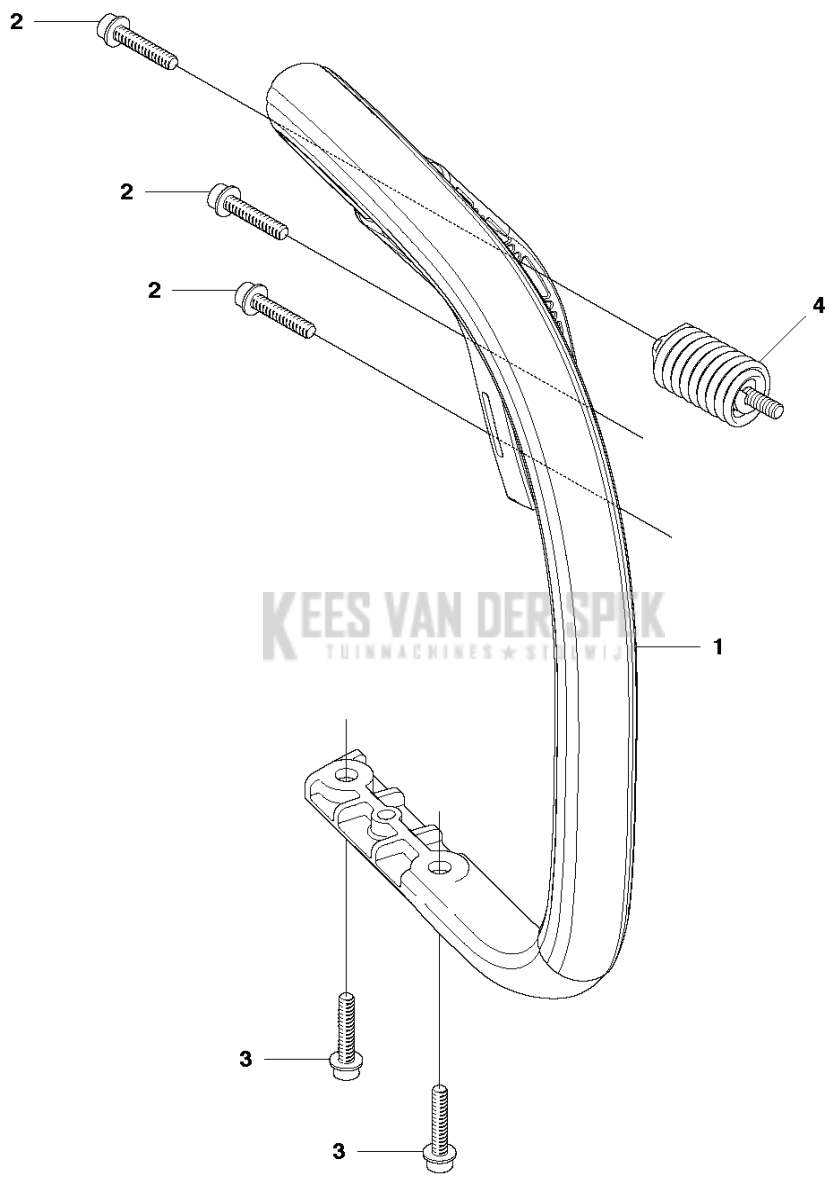

KEES VAN DER SPEK
TUINMACHINES ★ STOMWIJK

PXM_REF	PXM_ PARTNO	DESCRIPTION	PXM_REMARK	QTY
1	544083901	VOORSTE BEUGEL		1
2	503218876	SCHROEF IHSCT		3
3	503210270	SCHROEF IHSCT		2
4	503898301	AV ELEMENT		1

KEES VAN DER SPEK
TUINMACHINES ★ STOLWIJK

E 445 II, 445e II
IGNITION SYSTEM

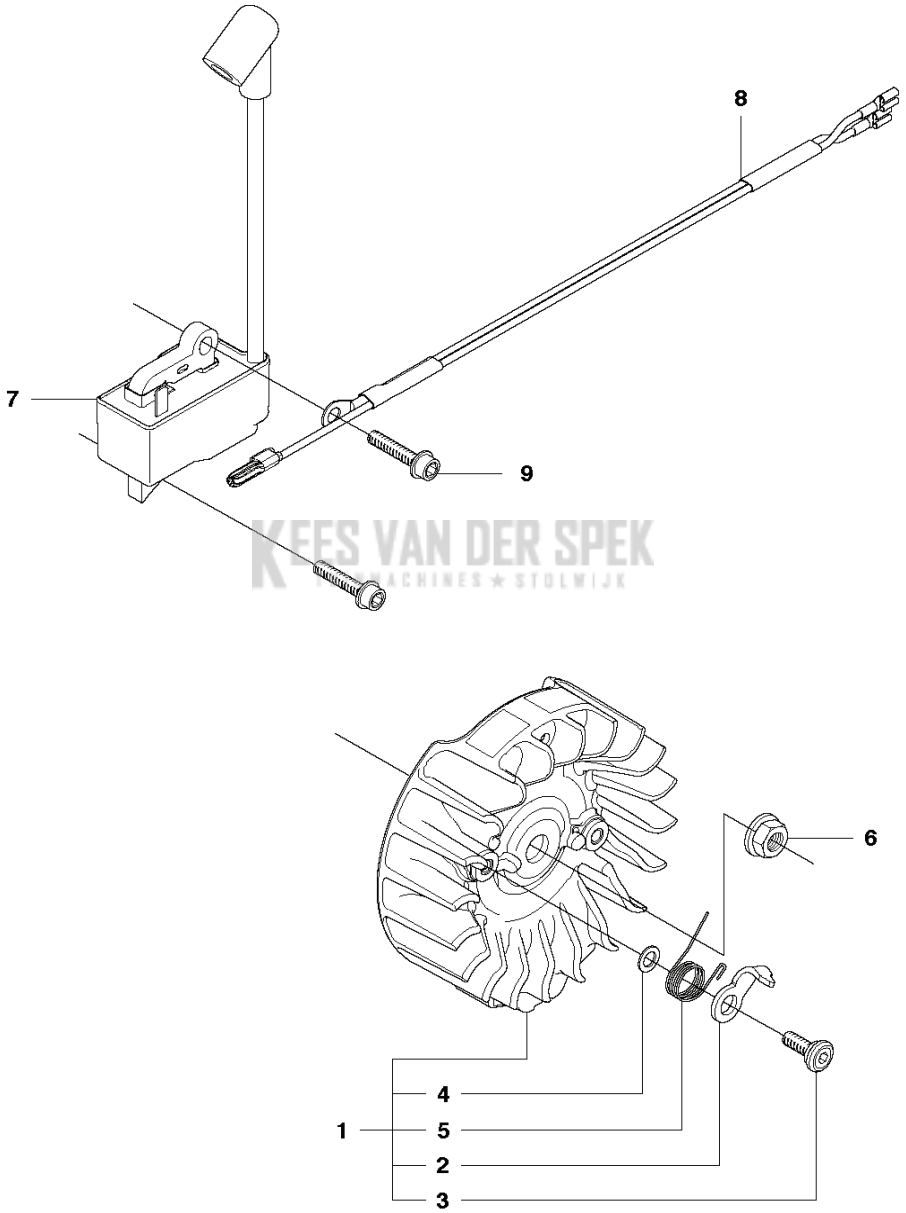

KEES VAN DER SPEK
MACHINES ★ STOLWIJK

PXM_REF	PXM_ PARTNO	DESCRIPTION	PXM_REMARK	QTY	
1	580279601	VLIEGWIEL COMPL.		1	
2	537245601	STARTPAL		2	1
3	501819903	SCREW		2	1
4	503230042	RING		2	1
5	529271101	VEER		2	1
6	503220401	MOER		1	
7	579638803	ONTSTEKING MODULE		1	
8	510101501	BEKABELING COMPL.		1	
9	503200220	SCHROEF IHSCFM		2	

KEES VAN DER SPEK
TUINMACHINES ★ STOLWIJK

F 445 II, 445e II
MUFFLER

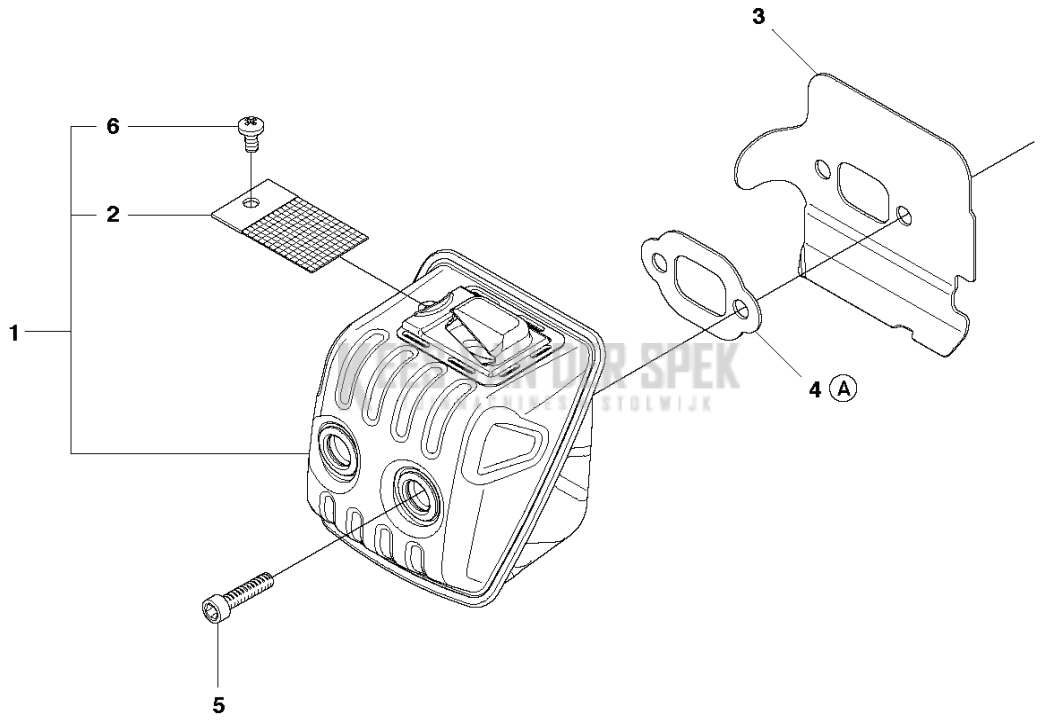

7

Ⓐ 544 97 20-01
Set of gaskets

PXM_REF	PXM_ PARTNO	DESCRIPTION	PXM_REMARK	QTY	
1	544147702	GELUIDDEMPER COMPL.		1	
2	579753301	VIZIER		1	1
3	579753201	WARMTEDEFLECTOR		1	
4	579753101	PAKKING		1	7
5	725536855	SCHROEF IHSCM		2	
6	724128759	SCHROEF CRPANM		1	1
7	544972001	PAKKINGSET	Set of Gaskets	1	

KEES VAN DER SPEK
TUINMACHINES ★ STOLWIJK

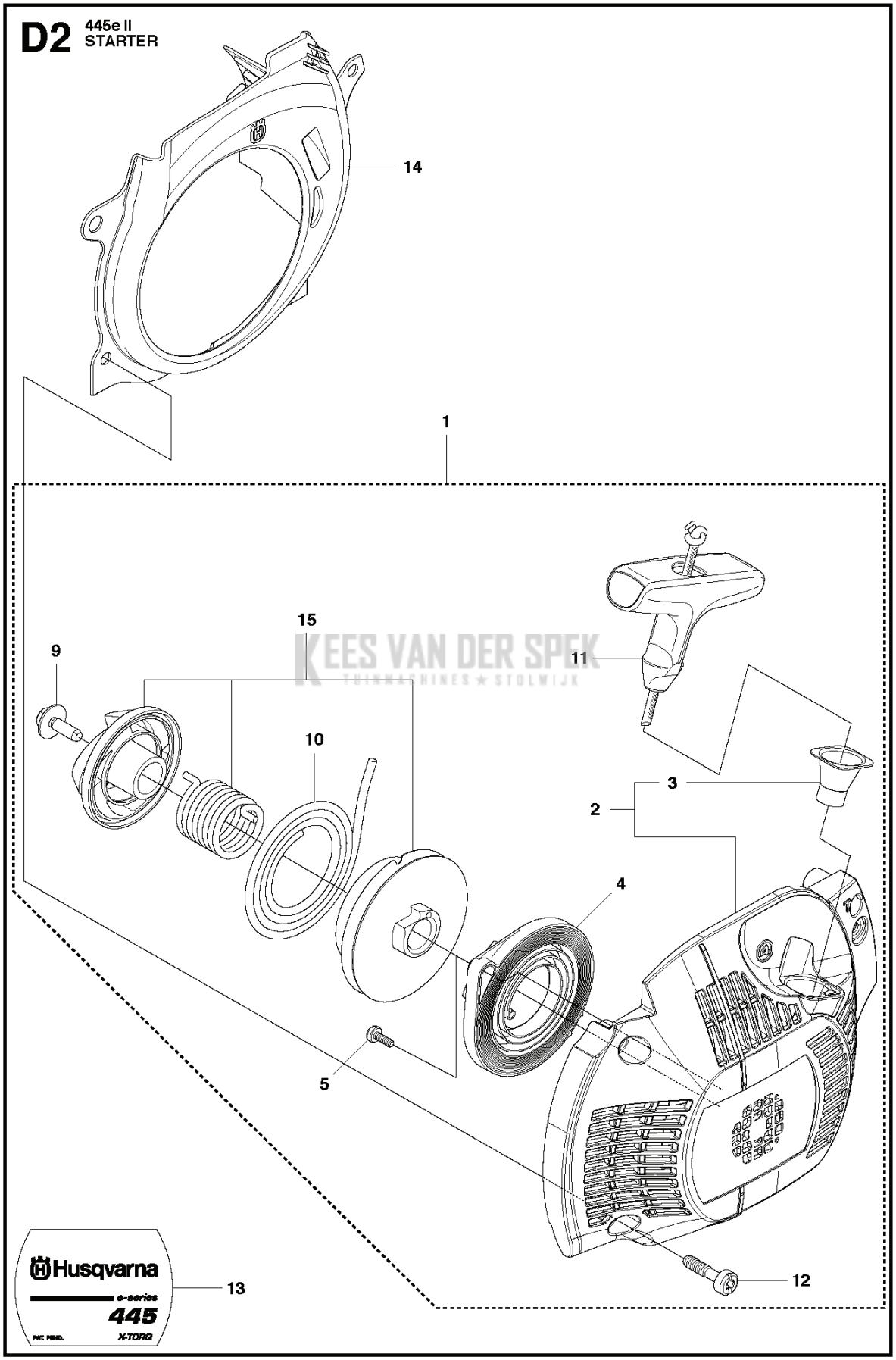

KEES VAN DER SPEK
TUINMACHINES ★ STOLWIJK

PXM_REF	PXM_ PARTNO	DESCRIPTION	PXM_REMARK	QTY	
1	579425311	STARTER COMPL.		1	
2	505422802	STARTERHUIS		1	1
3	537283201	HULS		1	1, 2
4	540057502	VEERCASSETTE COMPL.		1	1
5	503212810	SCHROEF CCRPANT		2	1
9	503217716	SCHROEF IHSCT		1	1
10	503858901	STARTKOORD		1	1
11	537232501	STARTHANDVAT		1	1
12	503217321	SCREW		4	1
13	580815301	PLAATJE		1	
14	544081501	COOLING AIR CONDUCTER		1	
15	586659503	KOORDSCHIJF		1	1

KEES VAN DER SPEK
TUINMACHINES ★ STOLWIJK

Q 445 II, 445e II WINTER KIT

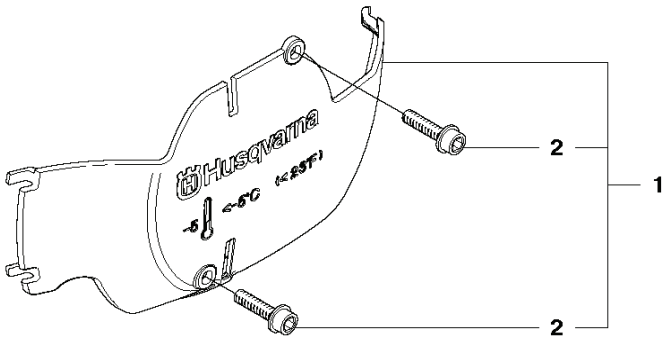

KEES VAN DER SPEK
TUINMACHINES ★ STOLWIJK

PXM_REF	PXM_ PARTNO	DESCRIPTION	PXM_REMARK	QTY	
1	544464501	WINTER KIT	Winter kit	1	
2	503217016	SCHROEF CCRPANT		2	1

KEES VAN DER SPEK
TUINMACHINES ★ STOLWIJK