Husqvarna®
READY WHEN YOU ARE

HUSQVARNA - SPARE PARTS CATALOG

CHAIN SAWS: HUSQVARNA 560 XP®

KEES VAN DER SPEK
TUINMACHINES ★ STOLWIJK

Sparepartslist

SPAREPARTSLIST

CHAIN SAWS

HUSQVARNA 560 XP®

D 560XP
CYLINDER PISTON

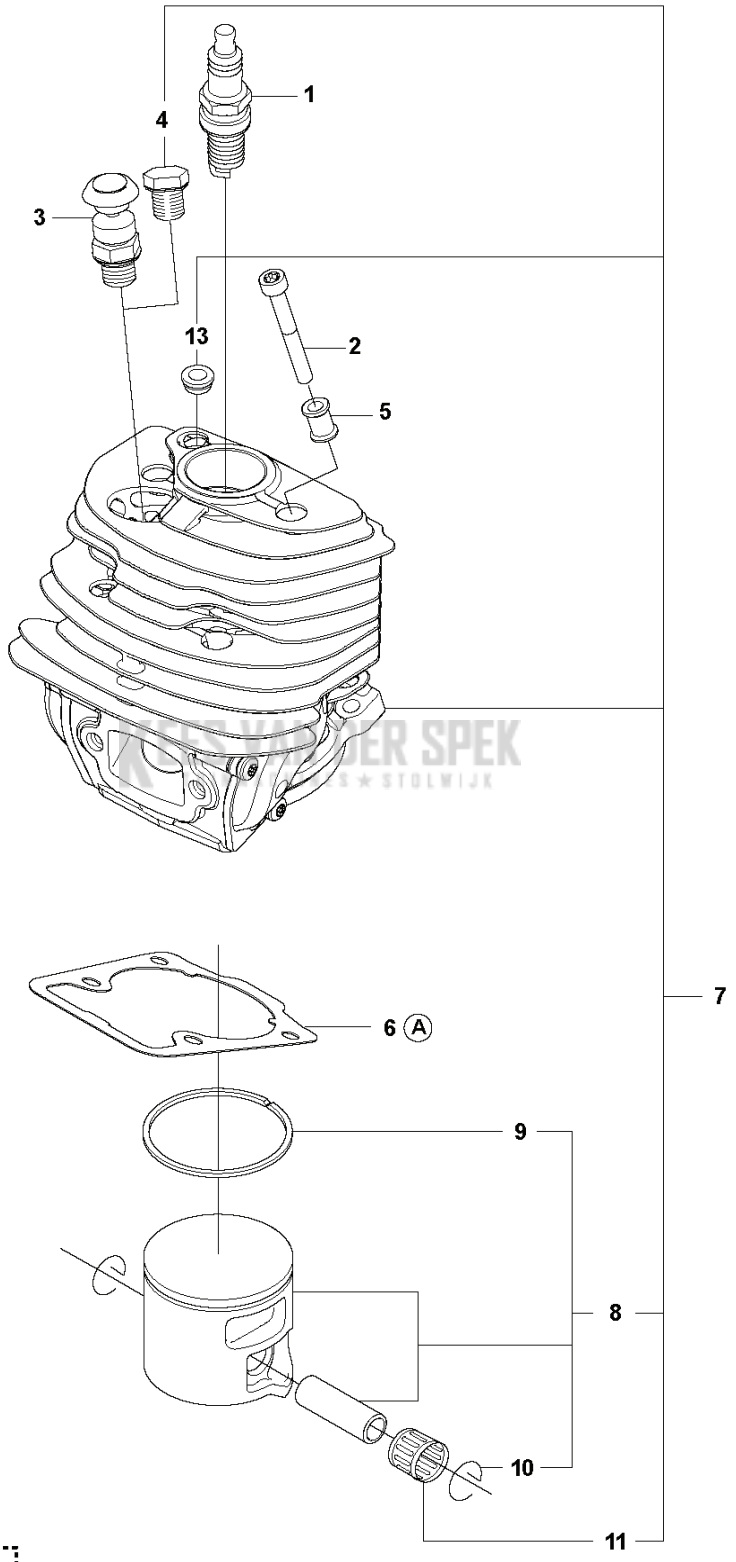

12

Ⓐ Set of gaskets

PXM_REF	PXM_ PARTNO	DESCRIPTION	PXM_REMARK	QTY	
1	574519601	BOUGIE		1	
2	582392701	SCREW		4	
3	575276901	DECOMPRESSIEKLEP		1	
4	503552201	PLUG		1	
5	576717602	HULS		4	
6	510164901	PAKKING		1	12
7	575355805	CILINDER COMPL.		1	
8	584807806	ZUIGER COMPL.		1	7
9	505215701	ZUIGERVEER		1	8, 7
10	737441000	BORGRING		2	8, 7
11	503256302	NAALDLAGER		1	7
12	575270003	PAKKINGSET	A=set of gaskets	1	
13	520291101	BUSHING		0	7

KEES VAN DER SPEK
TUINMACHINES ★ STOLWIJK

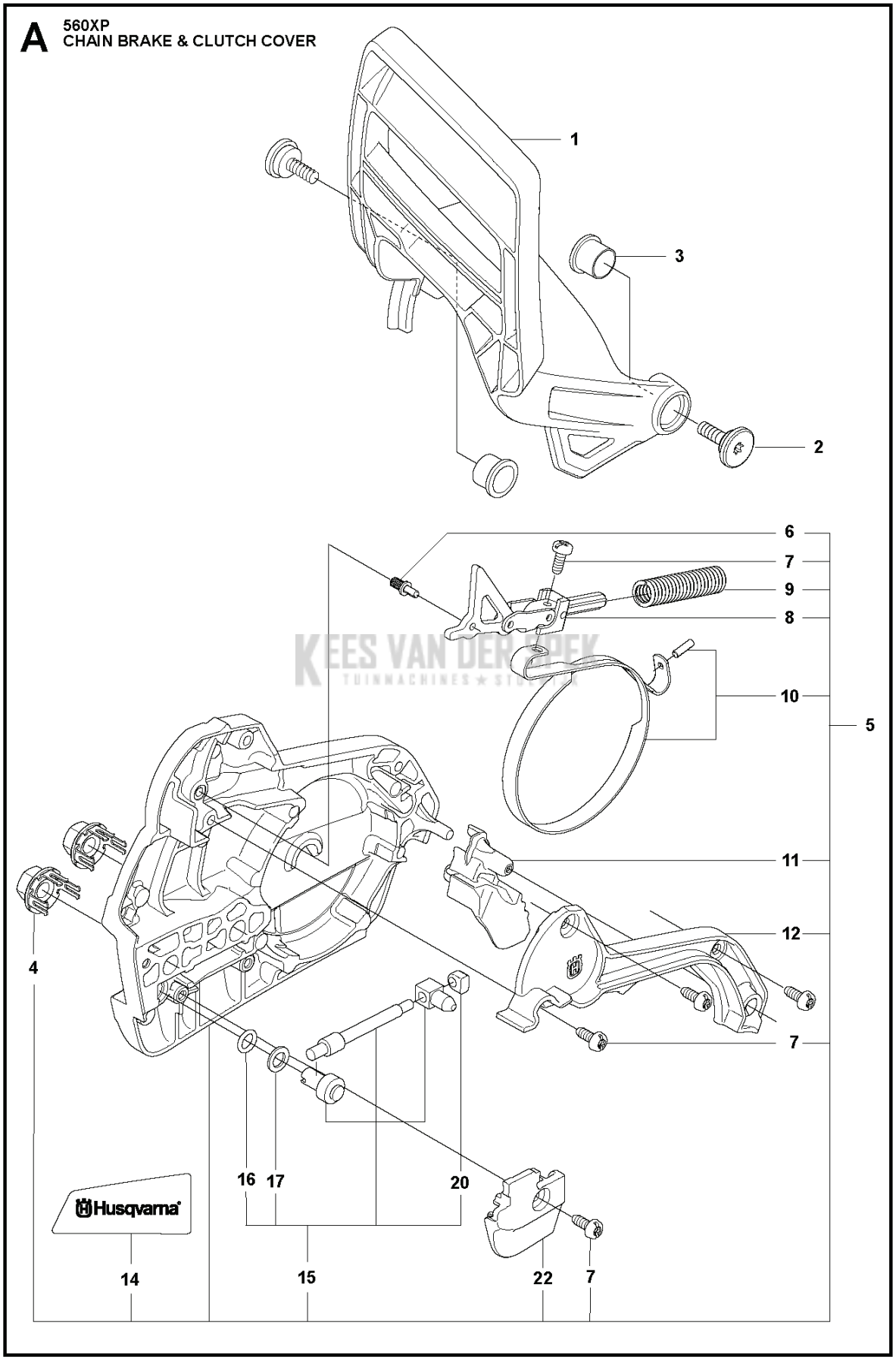

KEES VAN DER SPEK
TUINMACHINES ★ STORE

PXM_REF	PXM_ PARTNO	DESCRIPTION	PXM_REMARK	QTY	
1	505200902	HANDBESCHERMING		1	
2	526834501	SCREW		2	
3	577780201	BUSHING		2	
4	505197301	MOER		2	
5	505199005	KOPPELINGSKAP COMPL.		1	
6	503751801	PEN		1	5
7	526221801	SCREW CITXPANT		5	5
8	505199301	KNIEGEWRICHT COMPL.		1	5
9	503908301	REMVEER		1	5
10	505199502	REMBAND COMPL.		1	5
11	505201601	BESCHERMEN		1	5
12	505199701	DEKSEL		1	5
14	523058001	PLAATJE		1	5
15	575260403	KETTINGSPANSET		1	5
16	740480702	O-RING		1	15, 5
17	503230063	RING		1	15, 5
20	537017401	LAGERHULS		1	15, 5
22	505199801	KETTINGGELEIDER		1	5

KEES VAN DER SPEK
TUINMACHINES ★ STOLWIJK

B 560XP
CLUTCH & OIL PUMP

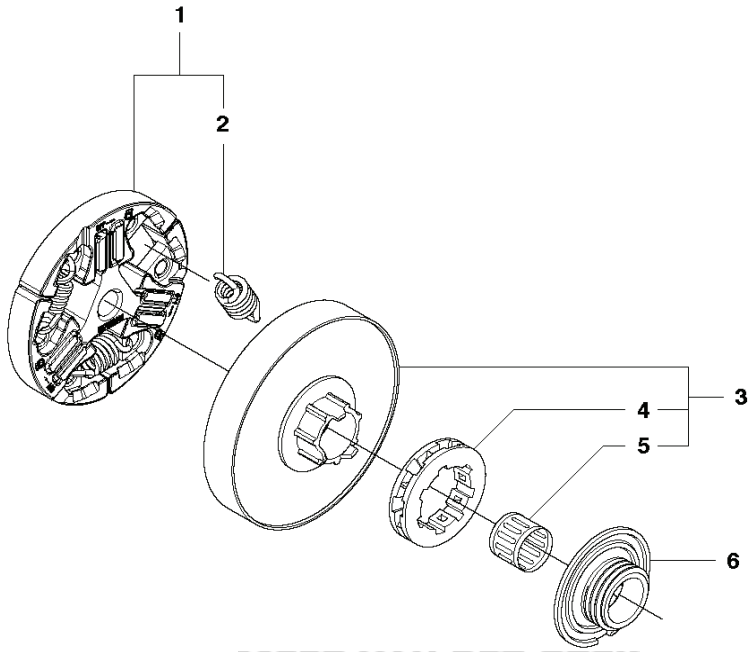

KEES VAN DER SPEK
TUINMACHINES ★ STOLWIJK

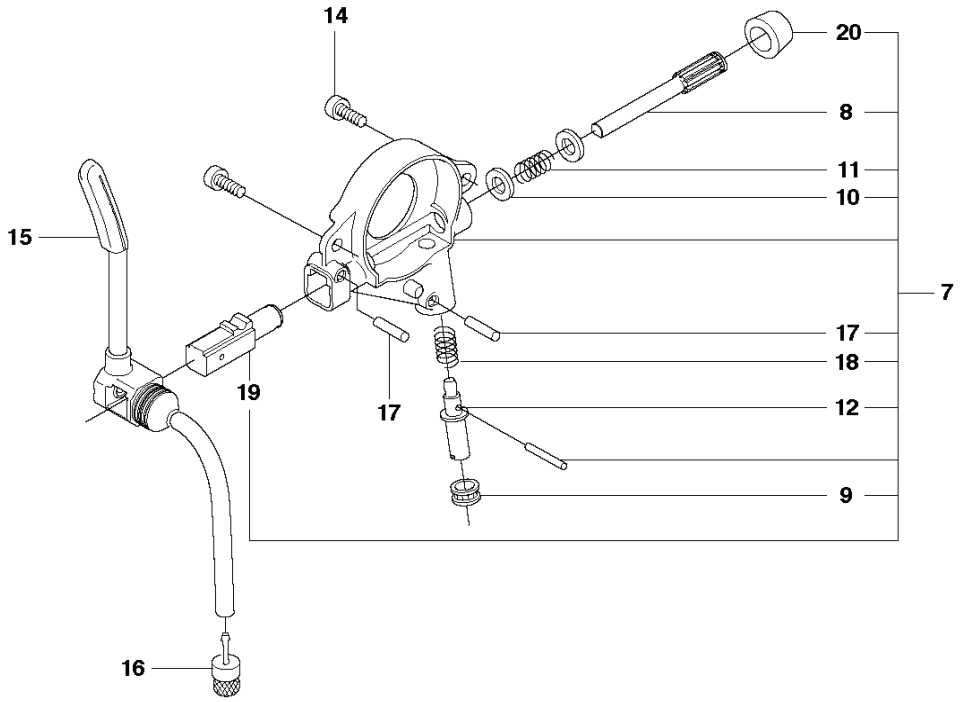

PXM_REF	PXM_ PARTNO	DESCRIPTION	PXM_REMARK	QTY	
1	589809002	KOPPELING COMPL.		1	
2	580653502	KOPPELINGSVEER	s/n from 20132500001 - up to s/n 20164100192	3	1
2	502164701	KOPPELINGSVEER	s/n from 20164100193 -	3	1
3	575261005	KOPPELINGSTROMMEL COMPL.	".325""x7"	1	
3	575261006	KOPPELINGSTROMMEL	"3/8""x7"	1	
4	501457402	RIM	".325""x7"	1	3
4	501598002	RIM	"3/8""x7"	1	3
5	503253401	NAALDLAGER		1	3
6	505200801	WORMWIEL		1	
7	505199905	OLIEPOMP COMPL.		1	
8	505200202	POMPZUIGER		1	7
9	505200301	OMHULSEL		1	7
10	503230060	RING		2	7
11	503891601	VEER		1	7
12	505157001	REGELSCHROEF		1	7
14	526818102	SCHROEF ITXSCM		2	
15	505200401	OLIESLANG		1	
16	504710003	OLIELOOD		1	
17	720123300	CILINDRISCHE PEN		2	7
18	503891501	VEER		1	7
19	505200101	POMPCILINDER		1	7
20	503624902	AFDICHTINGSPLUG		1	7

KEES VAN DER SPEK
TUINMACHINES ★ STOLWIJK

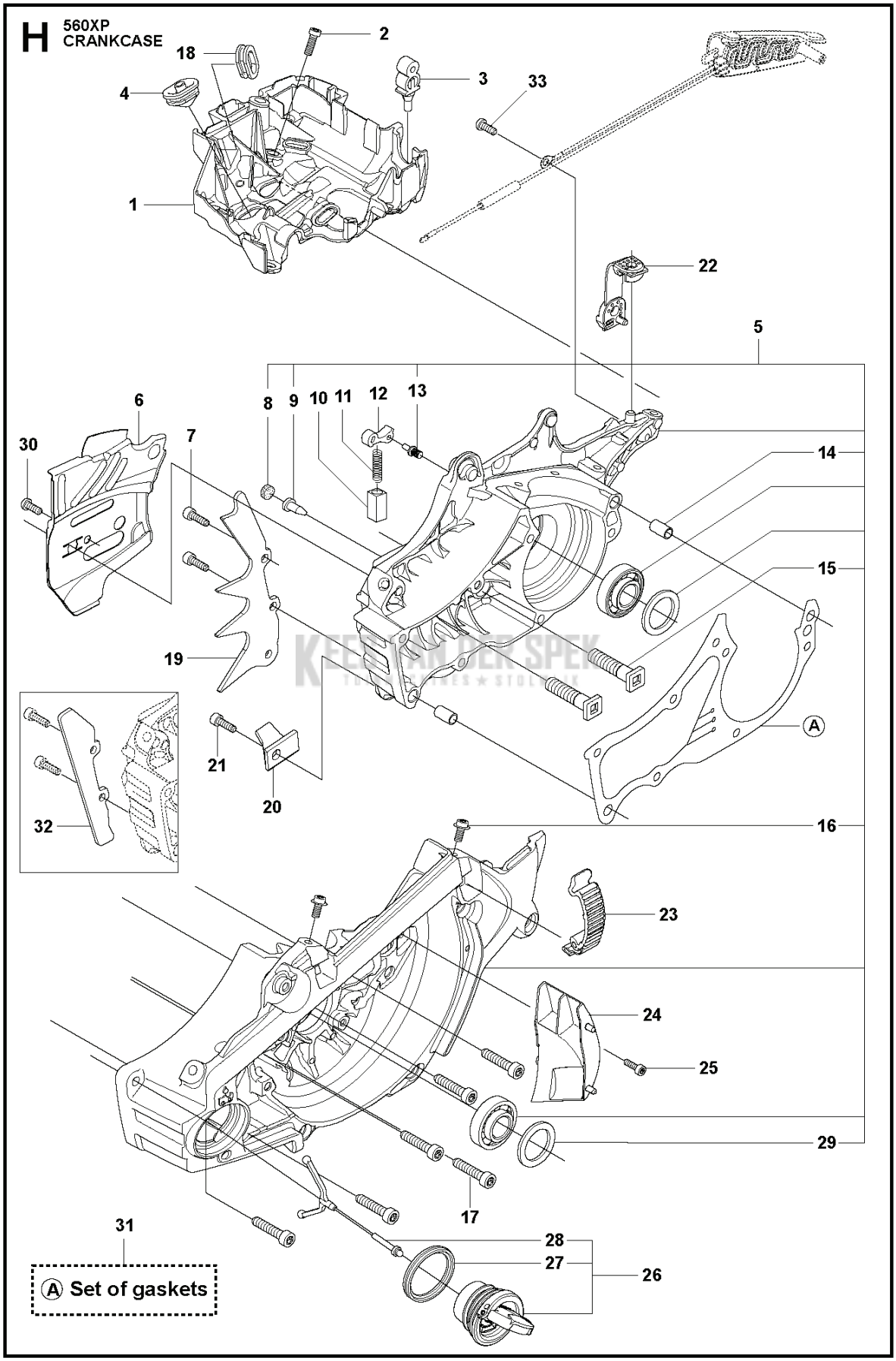
H
560XP
CRANKCASE
1
2
3
4
5
6
7
8
9
10
11
12
13
14
15
16
17
18
19
20
21
22
23
24
25
26
27
28
29
30
31
32
33
A
A Set of gaskets

PXM_REF	PXM_ PARTNO	DESCRIPTION	PXM_REMARK	QTY	
1	505158601	CARBURATEUR		1	
2	525755202	SCHROEF ITXSCFM		4	
3	503869301	STEUN		2	
4	581559201	BALG		1	
5	575380216	CARTER COMPL.		1	
6	505201101	KETTINGGELEIDERPLAAT		1	
7	575793501	SCHROEF ITXPANM		2	
8	537403501	FILTER		1	5
9	530026119	CONTROLEKLEP		1	5
10	537210701	VEERGELEIDING		1	
11	503436501	POSITIEVEER		1	
12	505201201	VERGRENDELING		1	
13	503751801	PEN		1	5
14	501270801	GELEIDEHULS		2	5
15	505217301	ZAAGBLADBOUT		2	5
16	525824401	SCHROEF ITXSCM		2	5
17	575841104	SCHROEF ITXSCM		6	
18	537088301	DOORVOER		1	
19	577935201	SPIKE		1	
20	537377902	KETTINGVANGER		1	
21	525798103	SCREW ITXSCFT		1	
22	505125801	BEGRENZINGS LIMITER		1	
23	503894703	SNAPSLUITING		3	
24	588065501	LUCHTMONDSTUK		1	
25	526818101	SCHROEF ITXSCM		1	
26	522620003	TANKDEKSEL COMPL.		1	
27	589241101	PAKKING		1	26
28	503578901	HOLDER		1	26
29	525391201	RADIAAL AFDICHTING		1	5
30	525887401	SCREW CITXPANT		1	
31	575270003	PAKKINGSET	A=set of gaskets	1	
32	525347601	BUMPER		1	
33	526221801	SCREW CITXPANT		1	

KEES VAN DER SPEK
TUINMACHINES ★ STOLWIJK

E 560XP CRANKSHAFT

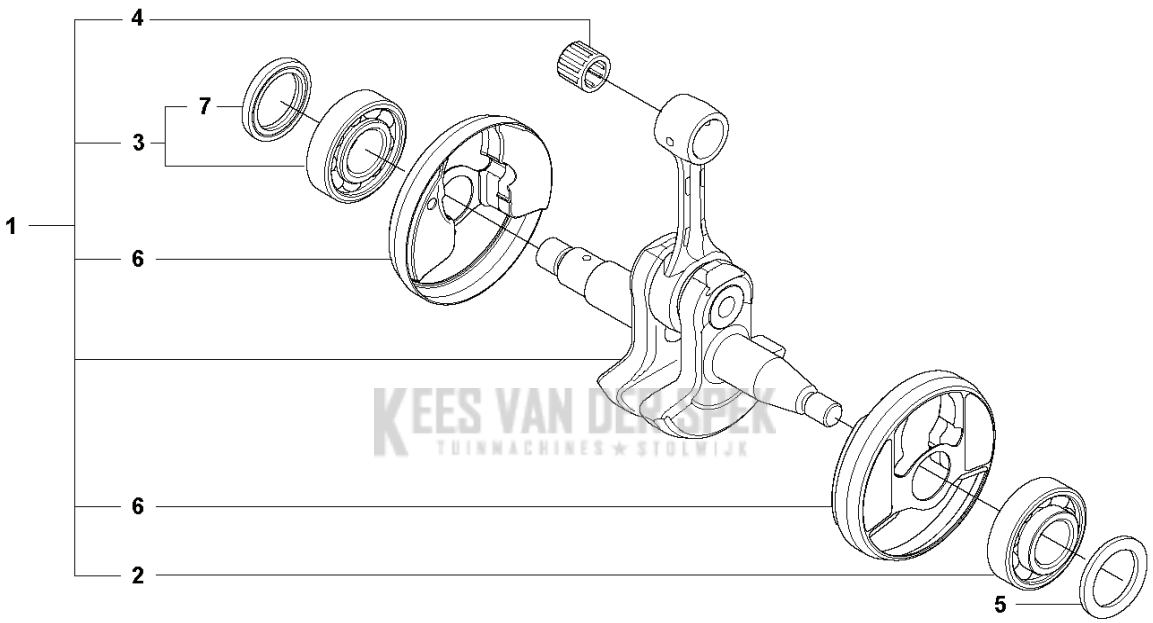

KEES VAN DEN BEK
TUINMACHINES ★ STOLWIJK

PXM_REF	PXM_ PARTNO	DESCRIPTION	PXM_REMARK	QTY	
1	575545213	KRUKAS COMPL.		1	
2	505133503	KOGELLAGER		1	1
3	525434203	KOGELLAGER		1	1
4	503256302	NAALDLAGER		1	1
5	525391201	RADIAAL AFDICHTING		1	
6	505133601	KOP		2	1
7	505416101	RADIAAL AFDICHTING		1	1, 3

KEES VAN DER SPEK
TUINMACHINES ★ STOLWIJK

C 560XP CYLINDER COVER

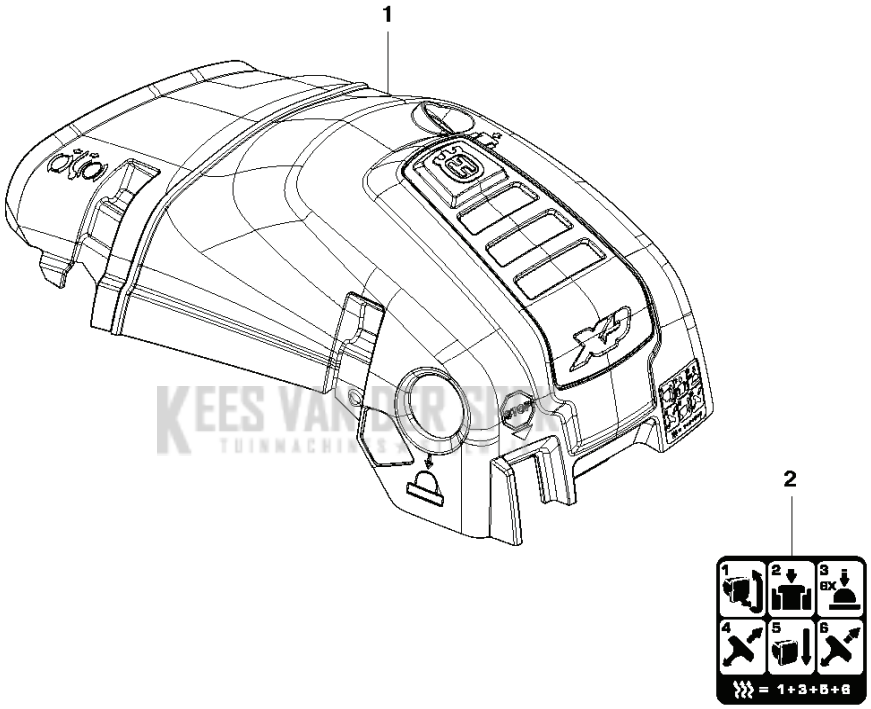

KEES VAN DER SLEEN
TUINMACHINES

PXM_REF	PXM_ PARTNO	DESCRIPTION	PXM_REMARK	QTY	
1	587248503	CILINDERDEKSEL COMPL.		1	
2	587149501	PLAATJE		1	1

KEES VAN DER SPEK
TUINMACHINES ★ STOLWIJK

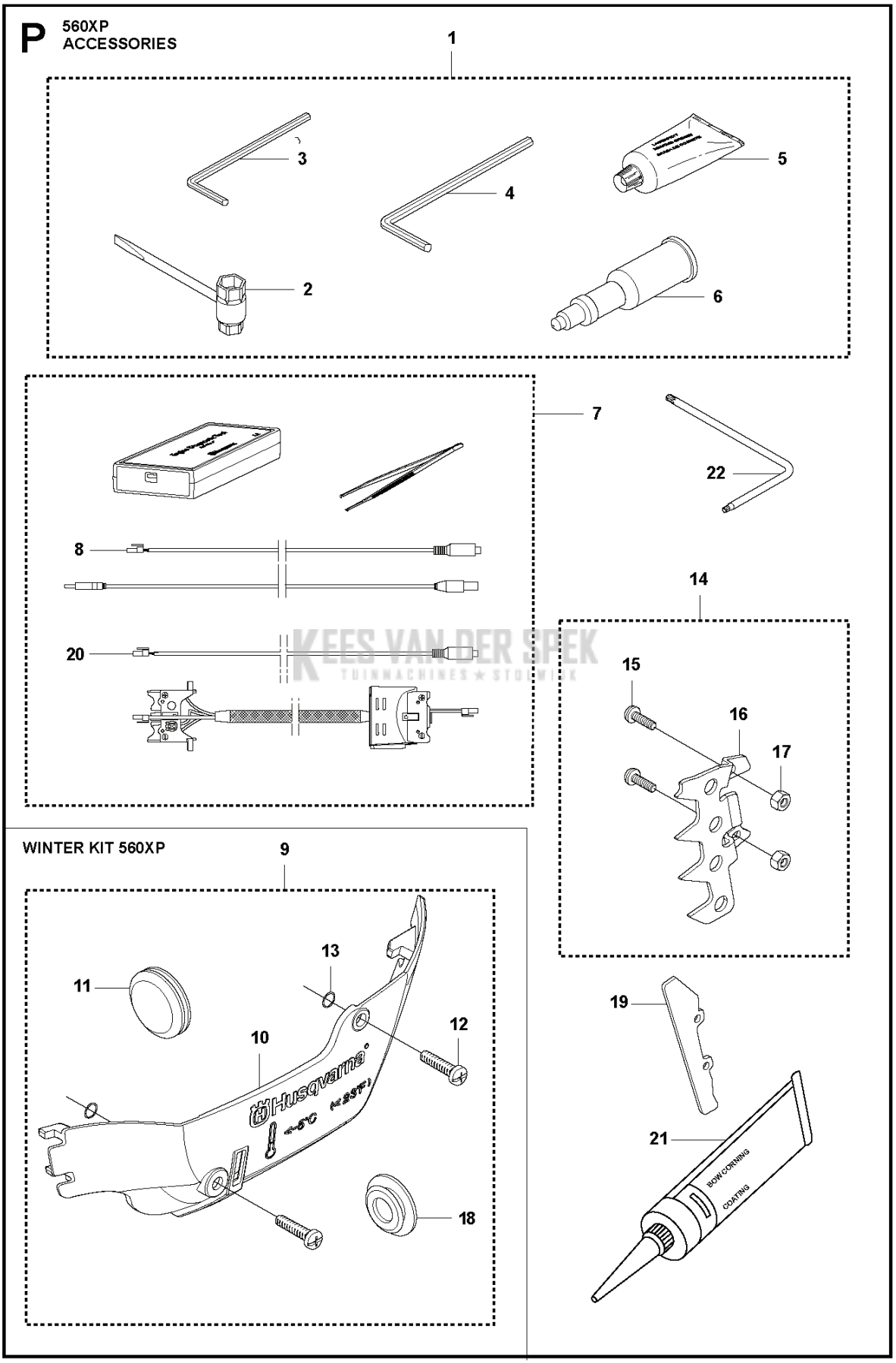

KEES VAN DER SPEK
TUINMACHINES ★ STOMMEN

PXM_REF	PXM_ PARTNO	DESCRIPTION	PXM_REMARK	QTY	
1	575439201	GEREEDSCHAP		1	
2	522521101	COMBINATIESLEUTEL		1	1
3	503558601	SLEUTEL		1	1
4	503558602	SLEUTEL		1	1
5	503621201	VET		1	1
6	501911401	VETPISTOOL		1	1
7	583897101	DIAGNOSTIC TOOL KIT		1	
8	576183401	KABEL COMPL.	Diagnostics cable 14 Mhz	1	7
9	522986502	WINTER KIT		1	
10	505166101	WINTERKAP		1	9
11	503405901	WINTERPLUG		1	9
12	503217016	SCHROEF CCRPANT		2	9
13	740420100	O-RING		2	9
14	577014003	SPIKE OUTER		1	
15	575793501	SCHROEF ITXPANM		2	14
16	577962501	SPIKE OUTER		1	14
17	503222401	LOCK NUT		2	14
18	578125501	WINTERPLUG		1	9
19	525347601	BUMPER		1	
20	576952201	KABEL COMPL.	Diagnostics cable 8 MHz	1	7
21	503267201	LIJM		1	
22	575880701	SLEUTEL		1	

KEES VAN DER SPEK
TUINMACHINES ★ STOLWIJK

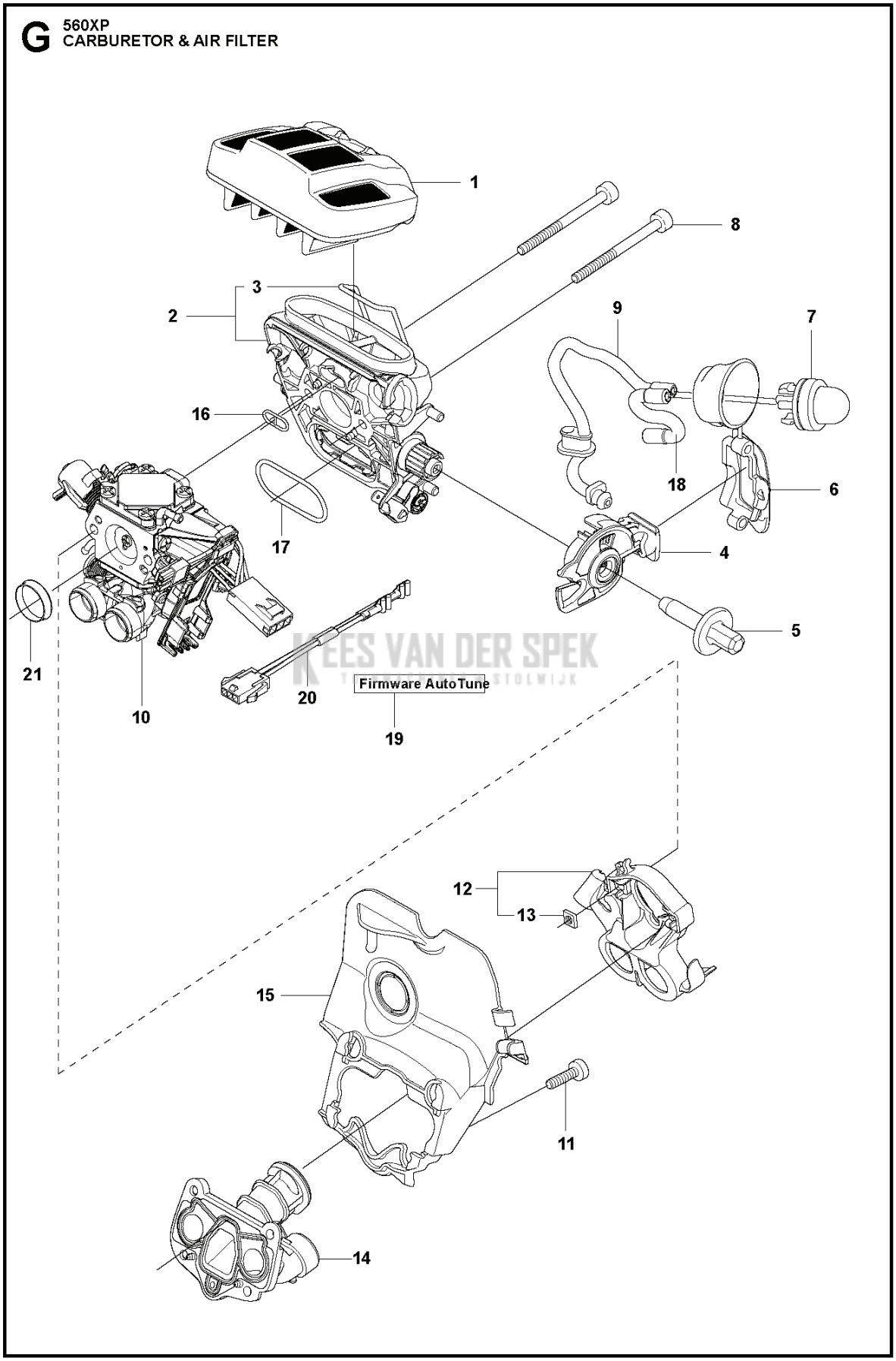
G
560XP
CARBURETOR & AIR FILTER
1
8
3
2
9
7
16
18
6
17
4
5
21
10
20
Firmware AutoTune
19
12
13
15
11
14

PXM_REF	PXM_ PARTNO	DESCRIPTION	PXM_REMARK	QTY	
1	505126304	LUCHTFILTERCONSTRUCTIE COMPL.	NYLON 80 µm black	1	
1	505126305	LUCHTFILTERCONSTRUCTIE COMPL.	NYLON 44 µm yellow	1	
1	505126306	LUCHTFILTERCONSTRUCTIE COMPL.	FELT white	1	
1	505126307	LUCHTFILTERCONSTRUCTIE COMPL.	NYLON 25 µm orange	1	
2	525397905	FILTERHOUDER COMPL.	XP	1	
2	525397906	FILTERHOUDER COMPL.	XPG	1	
3	505176901	SLUITING		1	2
4	510017202	CHOKEHENDEL COMPL.		1	
5	505156201	SCREW		1	
6	525588101	AFDICHTING		1	
7	503936601	PURGE		1	
8	574353503	SCHROEF ITXSCM		2	
9	589357101	ONTLUCHTINGSSLANG	s/n up to 20154799999	1	
9	587645404	ONTLUCHTINGSSLANG	s/n from 20154800001	1	9
10	579194101	CARBURATEUR	s/n up to - 20121401172 (ZAMA EL44)	1	
10	501463305	CARBURETTOR KIT	ZAMA140058A	1	
11	526818101	SCHROEF ITXSCM		4	
12	505165202	FLENS		1	
13	503226503	MOER 4-KANT		2	12
14	583964103	INLAATPIJP		1	
14	583964104	INLAATPIJP	Cold resistant	1	
15	520290901	INTERMEDIATE WALL		1	
16	525619201	AFDICHTING		1	
17	525619001	AFDICHTING		1	
18	523056801	BRANDSTOFSLANG		1	
19	.	TBD	Download from your local supportsite	0	
20	577536401	BEKABELING COMPL.	s/n from 20121401173 -	1	
21	582025101	STEUNHULS		1	

KEES VAN DER SPEK
TUINMACHINES ★ STOLWIJK

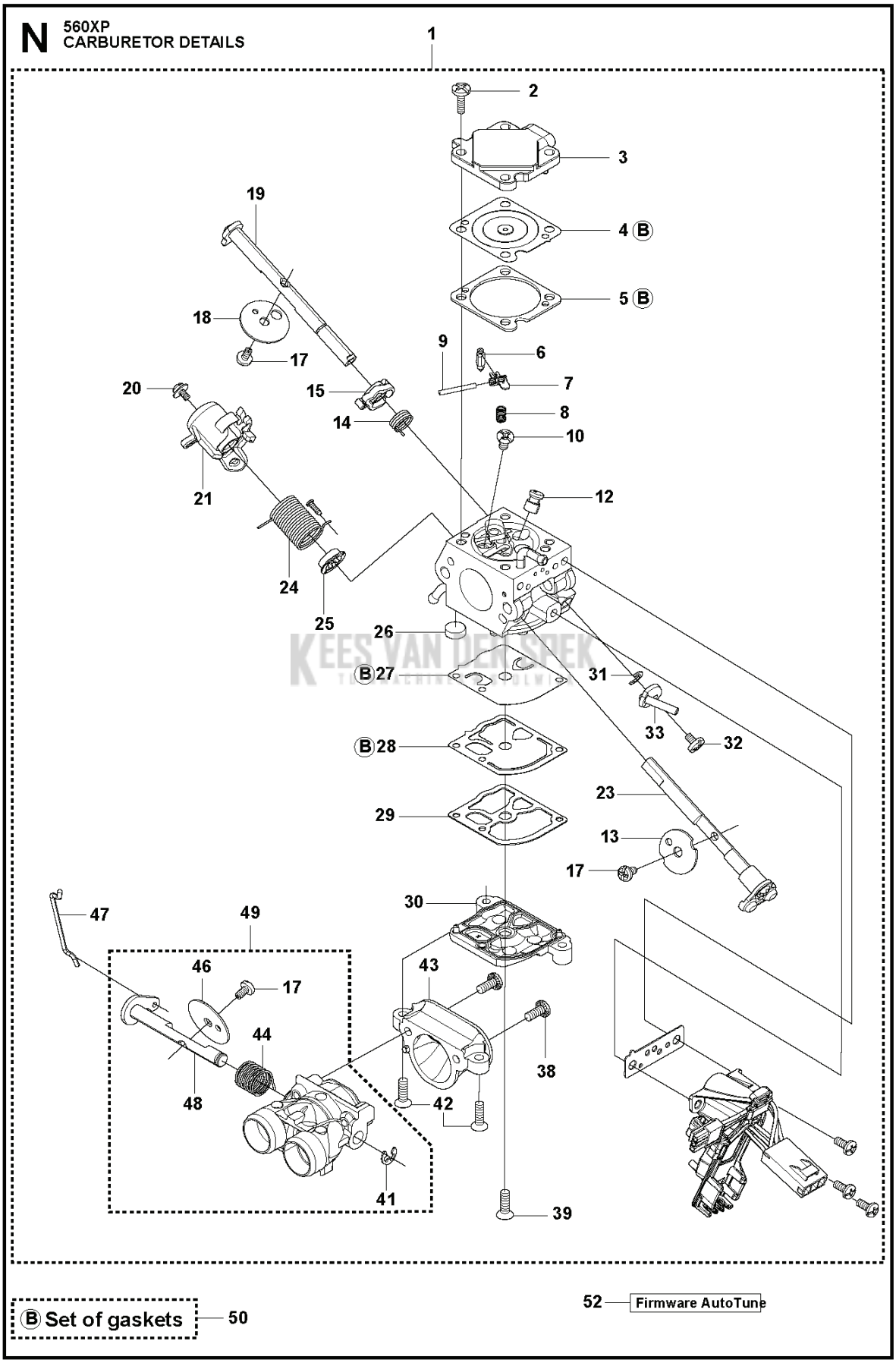
N
560XP
CARBURETOR DETAILS
1
2
3
4 B
5 B
6
7
8
9
10
12
13
14
15
17
18
19
20
21
23
24
25
26
B 27
B 28
29
30
31
32
33
38
39
41
42
43
44
46
47
48
49
B Set of gaskets
50
52
Firmware AutoTune

PXM_REF	PXM_ PARTNO	DESCRIPTION	PXM_REMARK	QTY	
1	579194101	CARBURATEUR	s/n up to - 20121401172 (ZAMA EL44)	1	
1	501463305	CARBURETTOR KIT	ZAMA140058A	1	
2	522545101	SCREW		4	1
3	522517201	DEKSEL		1	1
4	522517401	MEMBRAAN		1	1, 50
5	522517501	PAKKING		1	1, 50
6	503479701	VENTIEL		1	1
7	503665901	HEFBOOM		1	1
8	537383401	VEER		1	1
9	503480001	PIN RETAINING SCREW		1	1
10	503480101	SCREW		1	1
12	576414201	HOOFD SPROEIER		1	1
13	523077201	VENTIEL	s/n up to - 20121401172 (ZAMA EL44)	1	1
13	578176201	GASKLEP	s/n 20121401173 - 20141399999 (ZAMA EL46)	1	
13	583974701	GASKLEP	s/n from 2014140001 - (ZAMA EL48/140055A)	1	
14	522518701	VEER		1	1
15	522517701	HEFBOOM		1	1
17	503481801	SCREW		3	1
18	504627701	CHOKEKLEP		1	1
19	522518301	AS COMPL.		1	1
20	502078401	SCREW		1	1
21	522517801	GASHEFBOOM		1	1
23	522518501	GASHENDELAS		1	1
24	502078701	VEER		1	1
25	502079801	KRAAG		1	1
26	503535701	ZEEF		1	1
27	537383101	MEMBRAAN POMP		1	1, 50
28	537403301	MEMBRAAN		1	1, 50
29	537020101	PAKKING		1	1, 50
30	575544301	DEKSEL		1	1
31	504026701	BORGCLIP		1	1
32	503479001	SCREW		1	1
33	522517601	CHOKEHEFBOOM		1	1
38	506396601	SCREW		5	1
39	522518101	SCREW		1	1
41	537385201	KLEM		1	1
42	522518001	SCREW		2	1
43	575544401	INLAAT		1	1
44	522518601	VEER		1	1
46	537177001	VENTIEL		1	1
47	522517901	STANG		1	1
48	522518201	AS COMPL.		1	1
49	578227801	GASKLEP COMPL.		1	1
50	522518901	KIT	B=set of gaskets	1	
52	.	TBD	Download from your local supportsite	0	

KEES VAN DER SPEK
TUINMACHINES AMSTERWIJK

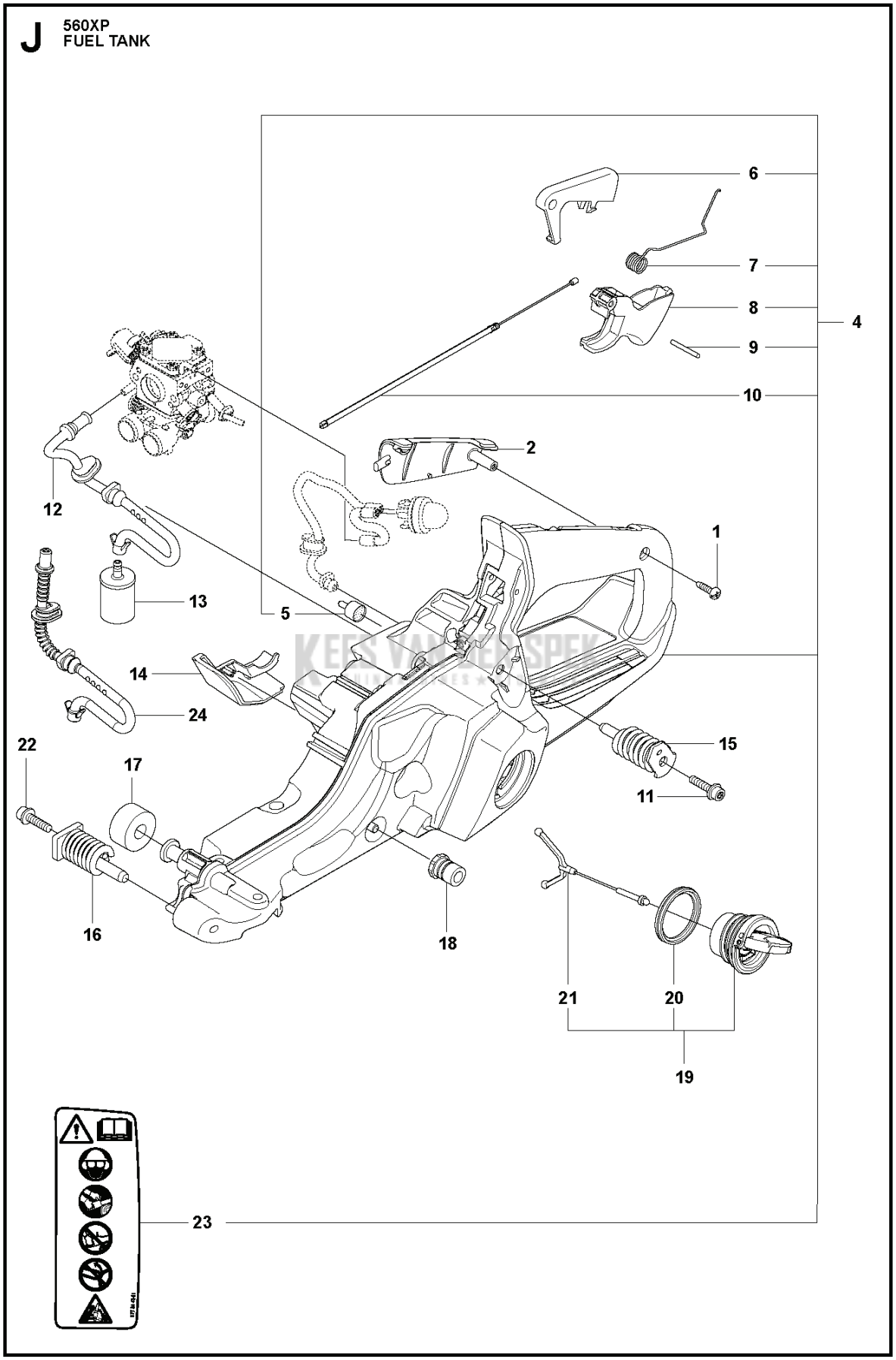
J
560XP
FUEL TANK
6
7
8
4
9
10
2
12
1
13
5
14
24
15
22
17
11
16
18
21
20
19
23

PXM_REF	PXM_ PARTNO	DESCRIPTION	PXM_REMARK	QTY	
1	525887402	SCREW CITXPANT		1	
2	504106301	HANDGREEPINZETSTUK		1	
4	575382205	BRANDSTOFTANK COMPL.		1	
5	501152901	TANKONTLUCHTING COMPL.		1	4
6	544099801	GASVERGRENDELING		1	4
7	544099901	VEER		1	4
8	505157701	GAS		1	4
9	720182520	CILINDRISCHE PEN		1	4
10	521887901	GASKABEL COMPL.		1	4
11	525798102	SCREW ITXSCFT		1	
12	573993503	BRANDSTOFSLANG		1	
13	503443201	BRANDSTOFFILTER		1	
14	505165901	DEKSEL		1	
15	586312103	AV ELEMENT		1	
16	505128702	AV ELEMENT		1	
17	523085501	BEGRENZINGS LIMITER		1	
18	501007601	STEUN		1	
19	522620003	TANKDEKSEL COMPL.		1	
20	589241101	PAKKING		1	19
21	503578901	HOLDER		1	19
22	525798103	SCREW ITXSCFT		1	
23	577844301	STICKER		1	4
24	577504101	BRANDSTOFSLANG		1	

KEES VAN DER SPEK
TUINMACHINES ★ STOLWIJK

K1 560XP HANDLES

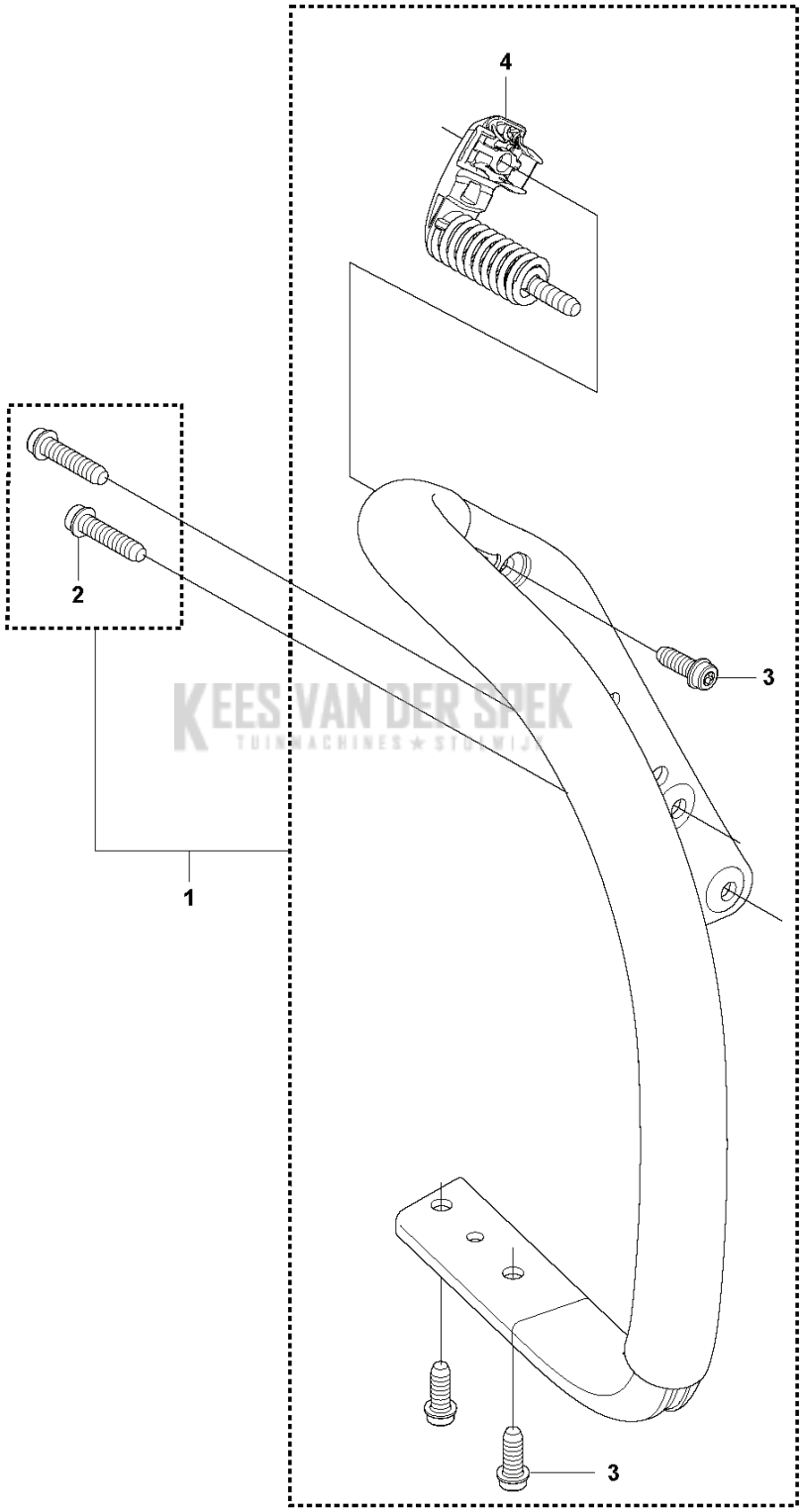

KEES VAN DER SPEK
TUINMACHINES ★ STORMIJ

PXM_REF	PXM_ PARTNO	DESCRIPTION	PXM_REMARK	QTY	
1	575388903	VOORSTE BEUGEL		1	
2	525798103	SCREW ITXSCFT		2	1
3	525798101	SCREW ITXSCFT		3	1
4	505129705	AV ELEMENT		1	1

KEES VAN DER SPEK
TUINMACHINES ★ STOLWIJK

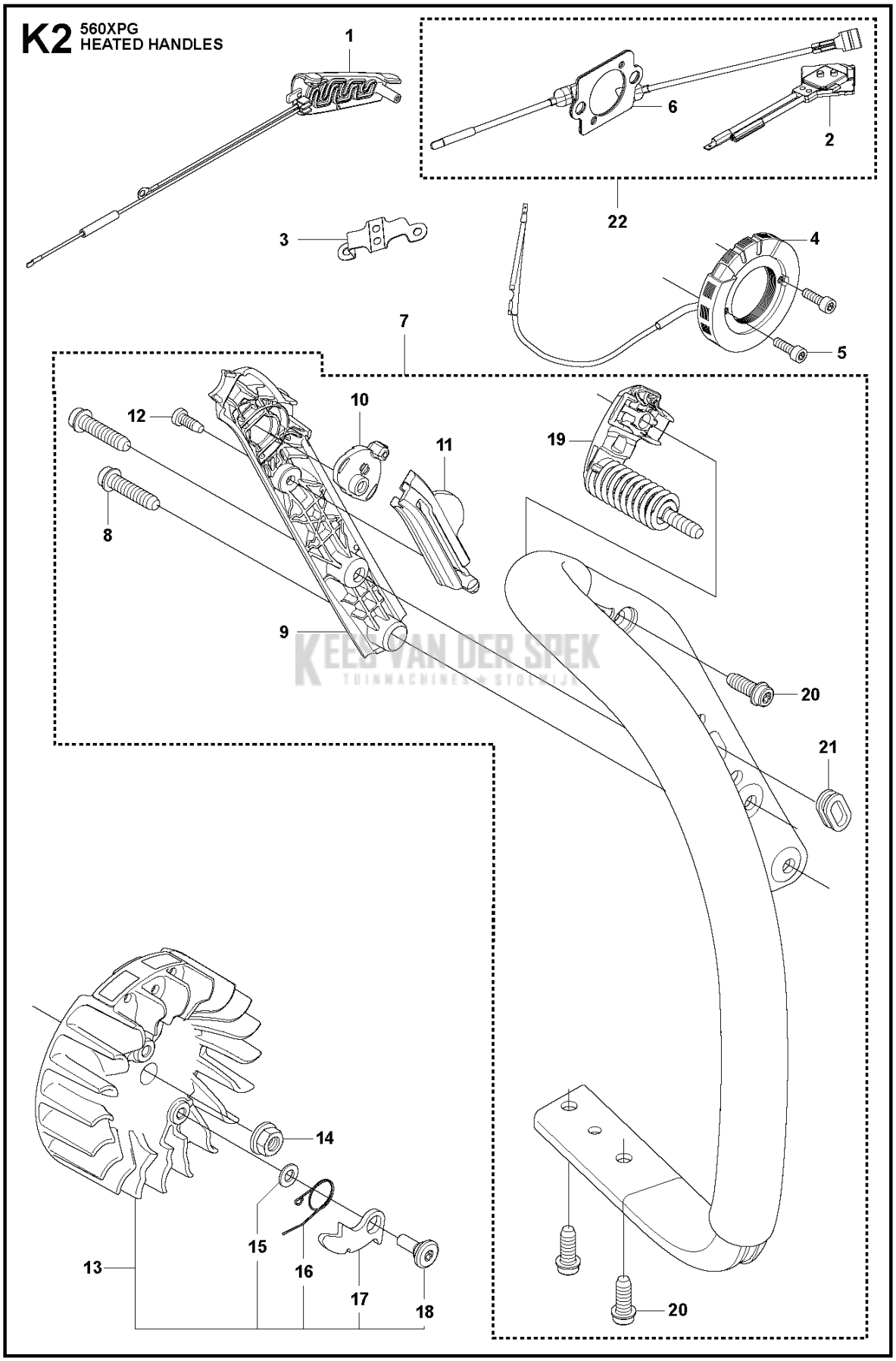

KEES VAN DER SPEK
TUINMACHINES & STOELLIFTEN

PXM_REF	PXM_ PARTNO	DESCRIPTION	PXM_REMARK	QTY	
1	522741901	HANDGREEPINZETSTUK		1	
2	578864601	THERMOSTAAT COMPL.		1	22
3	537210801	HOUDER		1	
4	522611401	GENERATORSTATOR		1	
5	526818102	SCHROEF ITXSCM		2	
6	588168602	FOLIE-ELEMENT		1	22
7	575388904	VOORSTE BEUGEL		1	
8	525798103	SCREW ITXSCFT		2	7
9	505157403	DEKSEL		1	7
10	537252501	CONTACTPLAAT		1	7
11	510097801	CONTACTPLAAT		1	7
12	525887402	SCREW CITXPANT		1	7
13	504872404	VLIEGWIEL COMPL.		1	
14	503220401	MOER		1	
15	503230042	RING		2	13
16	501673501	VEER		2	13
17	501673201	PAL		2	13
18	506006901	SCREW		2	13
19	505129705	AV ELEMENT		1	7
20	525798101	SCREW ITXSCFT		3	7
21	537088301	DOORVOER		1	7
22	582829601	THERMOSTAAT COMPL.	s/n up to 20164199999	1	

KEES VAN DER SPEK
TUINMACHINES ★ STOLWIJK

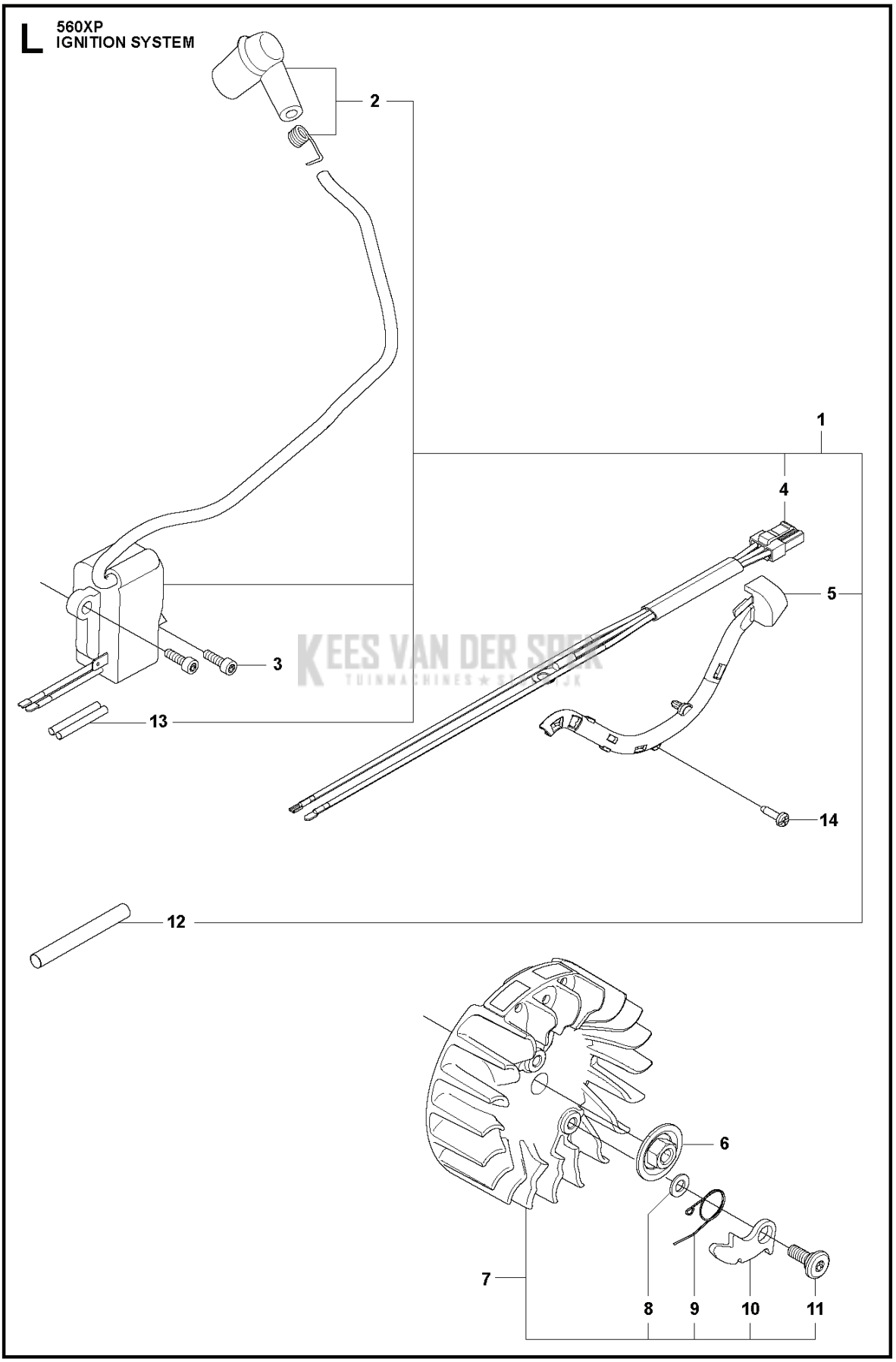
L
560XP
IGNITION SYSTEM
2
1
4
5
3
13
14
12
6
7
8
9
10
11

PXM_REF	PXM_ PARTNO	DESCRIPTION	PXM_REMARK	QTY	
1	522795106	ONTSTEKING MODULE COMPL	s/n up to - 20121401172 (14MHz)	1	
1	581723402	ONTSTEKING MODULE COMPL	s/n from 20121401173 - (8MHz)	1	
2	501485404	SPARK PLUG CAP ASSY		1	1
3	525755203	SCHROEF ITXSCFM		2	
4	575430601	BEKABELING COMPL.	s/n up to - 20121401172 (14MHz)	1	
4	577967601	BEKABELING COMPL.	s/n from 20121401173 - (8MHz)	1	1
5	505178201	KABELHOUDER		1	1
6	585321801	MOER		1	
7	504872403	VLIEGWIEL COMPL.	XP	1	
7	504872404	VLIEGWIEL COMPL.	XPG	1	
8	503230042	RING		2	7
9	501673501	VEER		2	7
10	501673201	PAL		2	7
11	506006901	SCREW		2	7
12	504043505	KABELBESCHERMING		1	1
13	503238501	SHRINKAGE HOSE		2	1
14	525887401	SCREW CITXPANT		1	

KEES VAN DER SPEK
TUINMACHINES ★ STOLWIJK

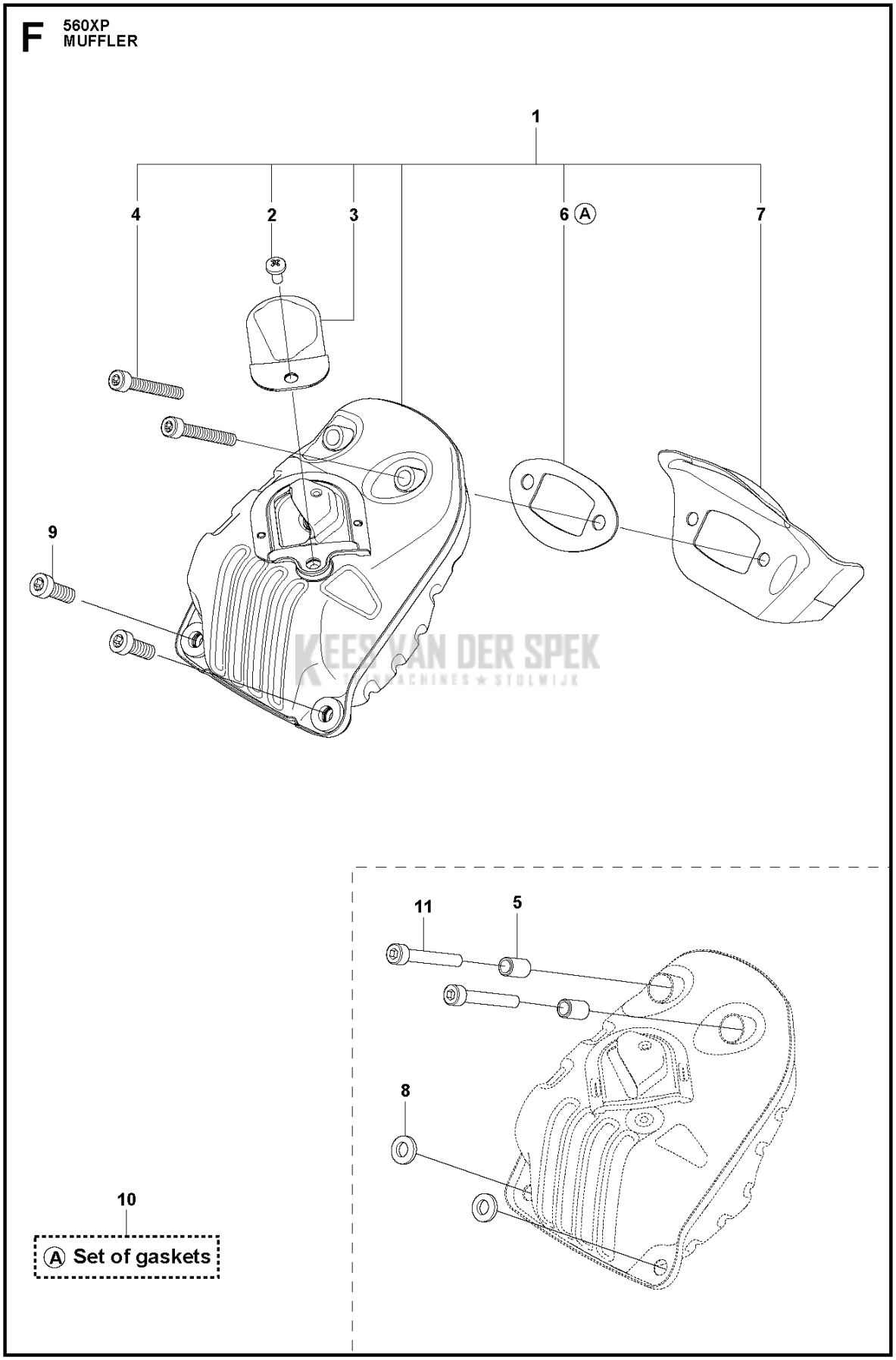

KEES VAN DER SPEK
MACHINES ★ STOLWIJK

PXM_REF	PXM_ PARTNO	DESCRIPTION	PXM_REMARK	QTY	
1	581914802	GELUIDDEMPERSET		1	
2	724128759	SCHROEF CRPANM		1	1
3	505171301	VONKENVANGER		1	1
4	525825106	SCHROEF ITXSCM	s/n from 20132500001 -	2	1
5	577656301	HULS	s/n up to - 20132499999	2	
6	581918501	PAKKING		1	1, 10
7	585178701	WARMTEDEFLECTOR		1	1
8	577902201	RING	s/n up to - 20132499999	2	
9	525762501	SCHROEF ITXSCM		2	
10	575270003	PAKKINGSET	A=set of gaskets	1	
11	725537655	SCHROEF IHSCM	s/n up to - 20132499999	2	

KEES VAN DER SPEK
TUINMACHINES ★ STOLWIJK

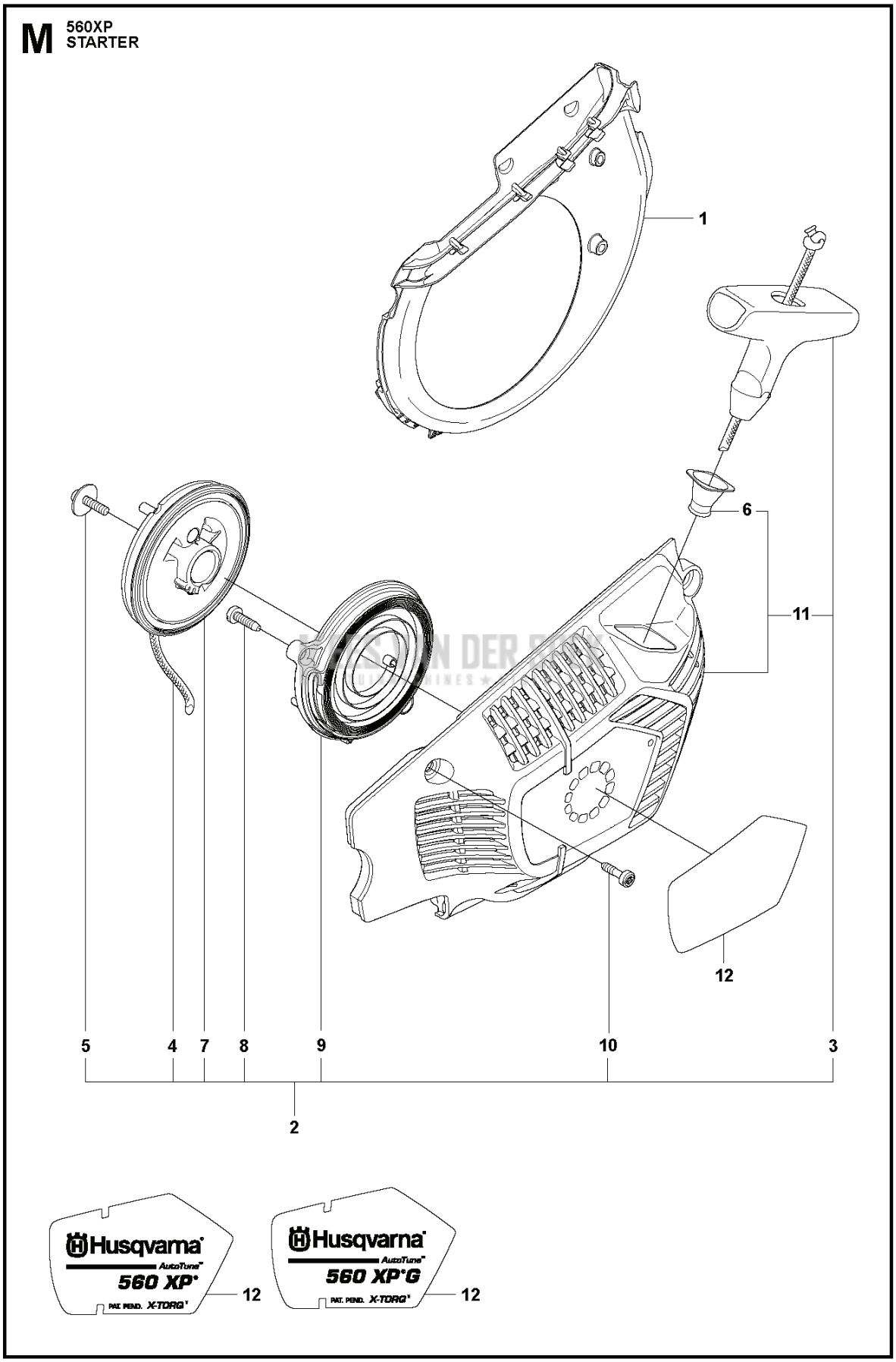
M
560XP
STARTER
1
6
11
12
5
4
7
8
9
10
3
2
Husqvarna
AutoTune
560 XP
PAT. PEND. X-TORQ
12
Husqvarna
AutoTune
560 XP G
PAT. PEND. X-TORQ
12

PXM_REF	PXM_ PARTNO	DESCRIPTION	PXM_REMARK	QTY	
1	505157501	LUCHTLEIDING		1	
2	505159204	STARTER COMPL.		1	
3	537232501	STARTHANDVAT		1	2
4	505305125	STARTER CORD		1	2
5	576356601	SCREW ITXSCT		1	2
6	537283201	HULS		1	2, 11
7	505158101	KOORDSCHIJF COMPL.		1	2
8	525887401	SCREW CITXPANT		2	2
9	505157902	VEERCASSETTE COMPL.		1	2
10	525824501	SCHROEF CITXPANMO		4	2
11	505159102	STARTERHUIS		1	2
12	523035603	PLAATJE	XP	1	
12	523035604	PLAATJE	XPG	1	

KEES VAN DER SPEK
TUINMACHINES ★ STOLWIJK