HUSQVARNA - SPARE PARTS CATALOG

POLE PRUNER/POLE SAWS: HUSQVARNA 536LIPX

KEES VAN DER SPEK
TUINMACHINES ★ STOLWIJK

Sparepartslist

SPAREPARTSLIST

POLE PRUNER/POLE SAWS

HUSQVARNA 536LIPX

A **536LiPX, 536LiP4, 536LiPT5**
SAW HEAD

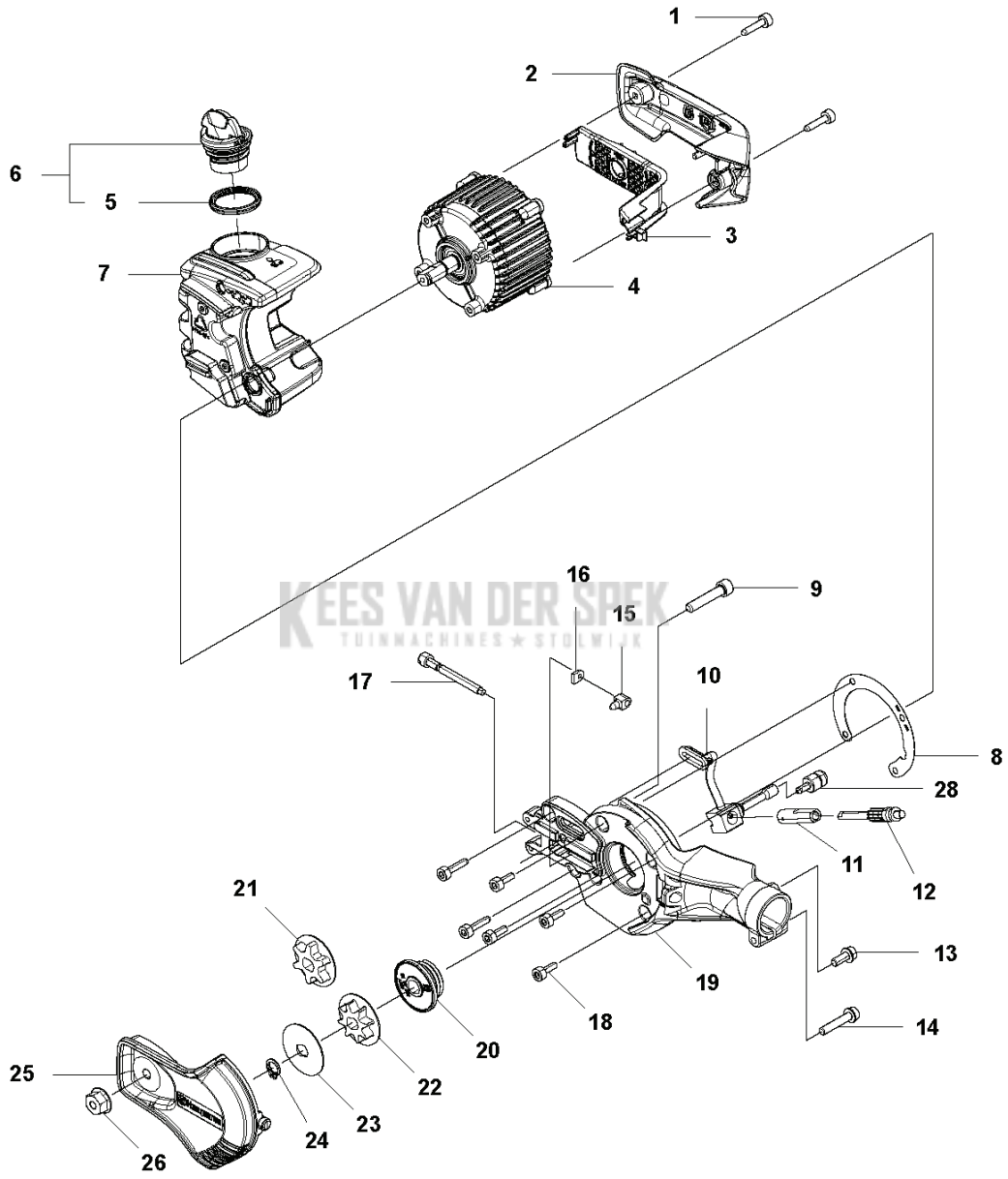

KEES VAN DER SPEK
TUINMACHINES ★ STORMIJK

PXM_REF	PXM_ PARTNO	DESCRIPTION	PXM_REMARK	QTY
1	579211901	SCHROEF IHSCT		4
2	587347201	DEKSEL		1
3	587347101	BEVESTIGING		1
4	587690801	MOTOR COMPL.		1
5	589241301	PAKKING		1
6	577878603	TANKDEKSEL COMPL.		1
7	587346801	OLIETANK		1
8	587734201	ISOLATOR		1
9	576831001	SCHROEF IHSCM		1
10	587346502	OLIESLANG		1
11	537154801	POMPCILINDER		1
12	540057901	POMPZUIGER		1
13	503201412	SCHROEF IHSCFMO		1
14	503200778	SCHROEF IHSCFM		1
15	580653201	PAL		1
16	501452702	LOCK NUT		1
17	580462501	SCREW		1
18	503202512	SCHROEF IHSCM		4
19	579776301	CHASSIS		1
20	587347302	POMP RONDSEL	LiPX EU, LiP4 US, LiPT5 US/ CA	1
21	577607601	KETTINGTANDWIEL	LiP4 EU, LiPT5 EU	1
22	579534501	KETTINGTANDWIEL		1
23	577271501	RING		1
24	735311200	BORGCLIP		1
25	587901903	DEKSEL		1
26	503220007	ZESKANT MOER		1
27	588698002	ACCESSOIRE TAS		1
28	504710003	OLIELOOD		1

KEES VAN DER SPEK
TUINMACHINES ★ STOLWIJK

B1 536LiPX TUBE

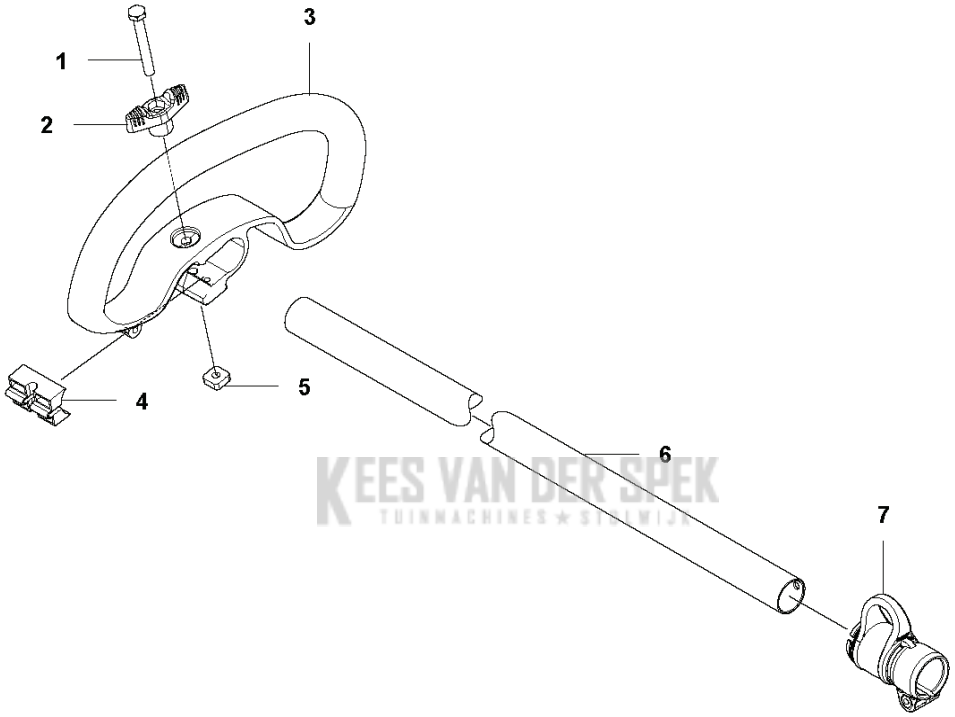

KEES VAN DER SPEK
TUINMACHINES ★ STEENWIJK

PXM_REF	PXM_ PARTNO	DESCRIPTION	PXM_REMARK	QTY
1	725238051	SCHROEF EHHM		1
2	503879001	KNOP		1
3	503871906	HENDEL		1
4	503940301	AFSTAND		1
5	502197101	MOER 4-KANT		1
6	587346201	PIJP		1
7	522920802	DRAADBEVESTIGING		1

KEES VAN DER SPEK
TUINMACHINES ★ STOLWIJK

E1 536LiPX ACCESSORIES

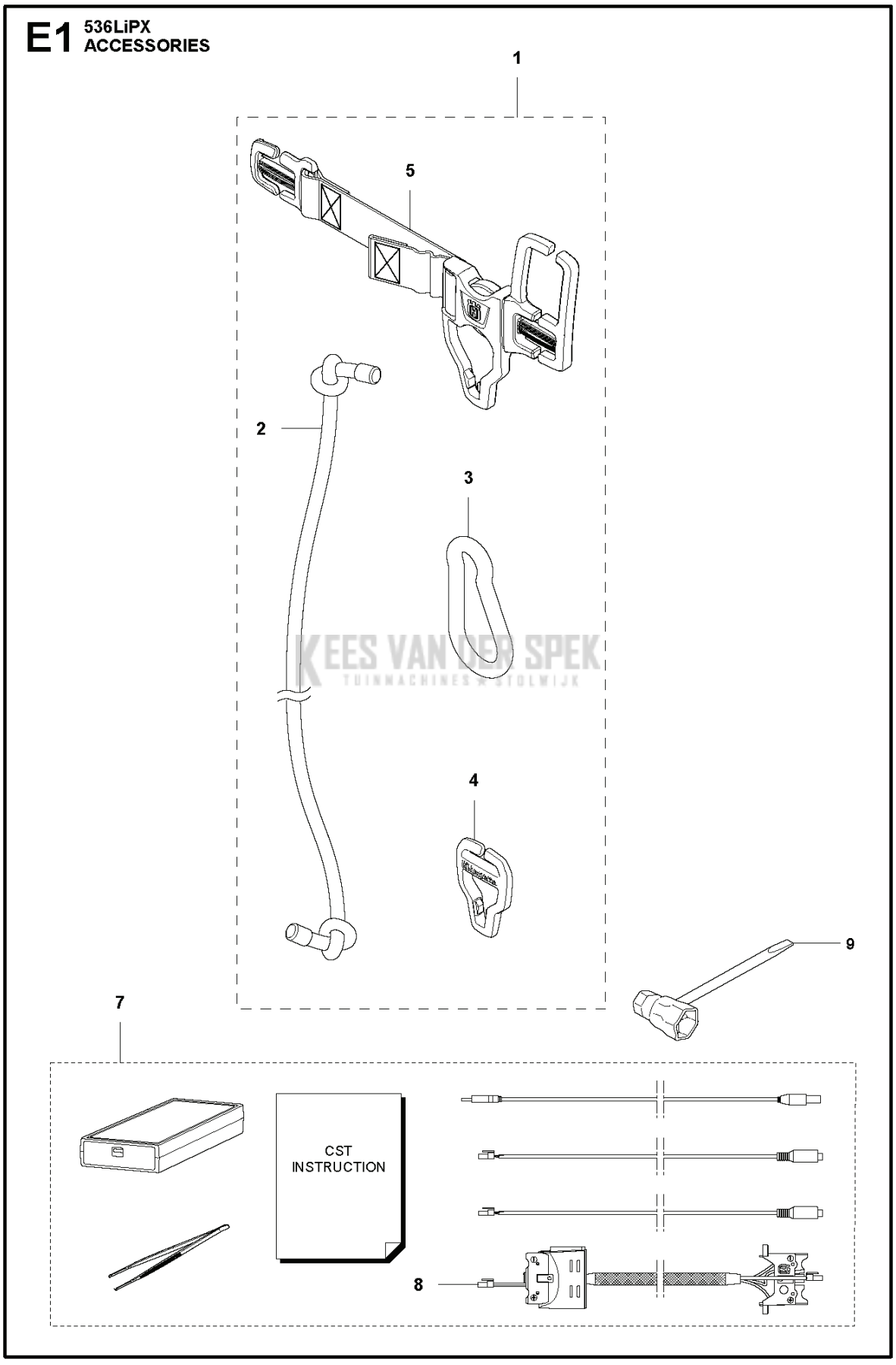

KEES VAN DER SPEK
TUINMACHINES STOLWIJK

PXM_REF	PXM_ PARTNO	DESCRIPTION	PXM_REMARK	QTY	
1	588236801	DRAAGSTEL		1	
2	588236601	ELASTISCH TOUW		1	
3	588187701	HAAK		1	
4	587889601	HOUDER		1	
5	588236501	DRAAGSTEL		1	
7	583897101	DIAGNOSTIC TOOL KIT		1	
8	579621301	BEKABELING COMPL.		1	7
9	501691701	COMBINATIESLEUTEL		1	

KEES VAN DER SPEK
TUINMACHINES ★ STOLWIJK

D2 **536LiPX**
ELECTRICAL

FROM S/N 20180200001 -

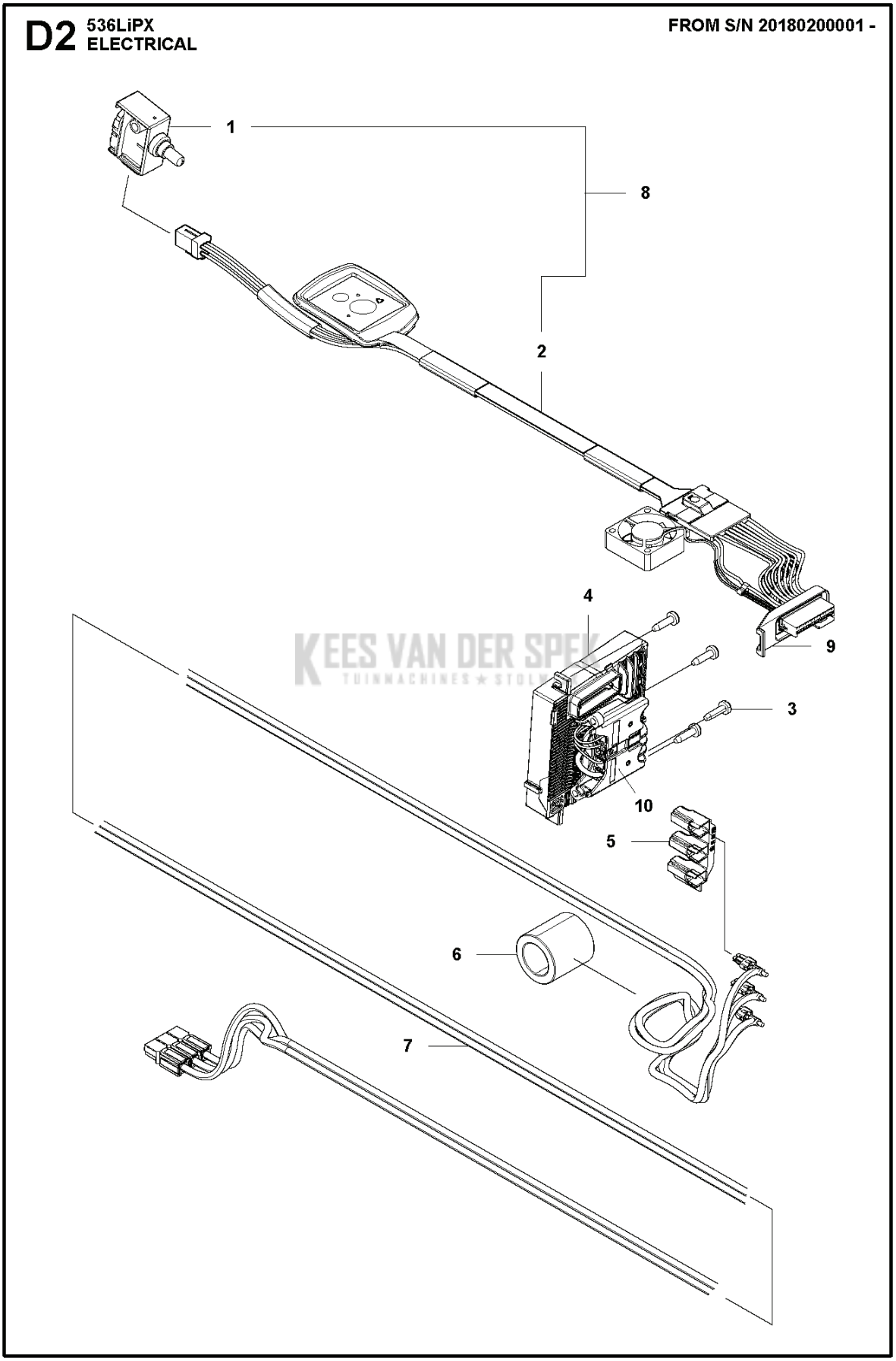

KEES VAN DER SPEK
TUINMACHINES ★ STOL

PXM_REF	PXM_ PARTNO	DESCRIPTION	PXM_REMARK	QTY	
1	582050701	TREKSCHAKELAAR		1	8
2	589293901	BEKABELING COMPL.		1	8
3	503212813	SCHROEF CCRPANT		4	
4	582054101	BESTURINGSEENHEID		1	
5	588255301	HUIS		1	
6	577976601	FERRITE CORE		1	
7	587042701	BEKABELING COMPL.		1	
8	593896701	SCHAKELAAR KIT		1	
9	587327201	BEVESTIGING		1	
10	593813001	VERBINDER		1	

KEES VAN DER SPEK
TUINMACHINES ★ STOLWIJK

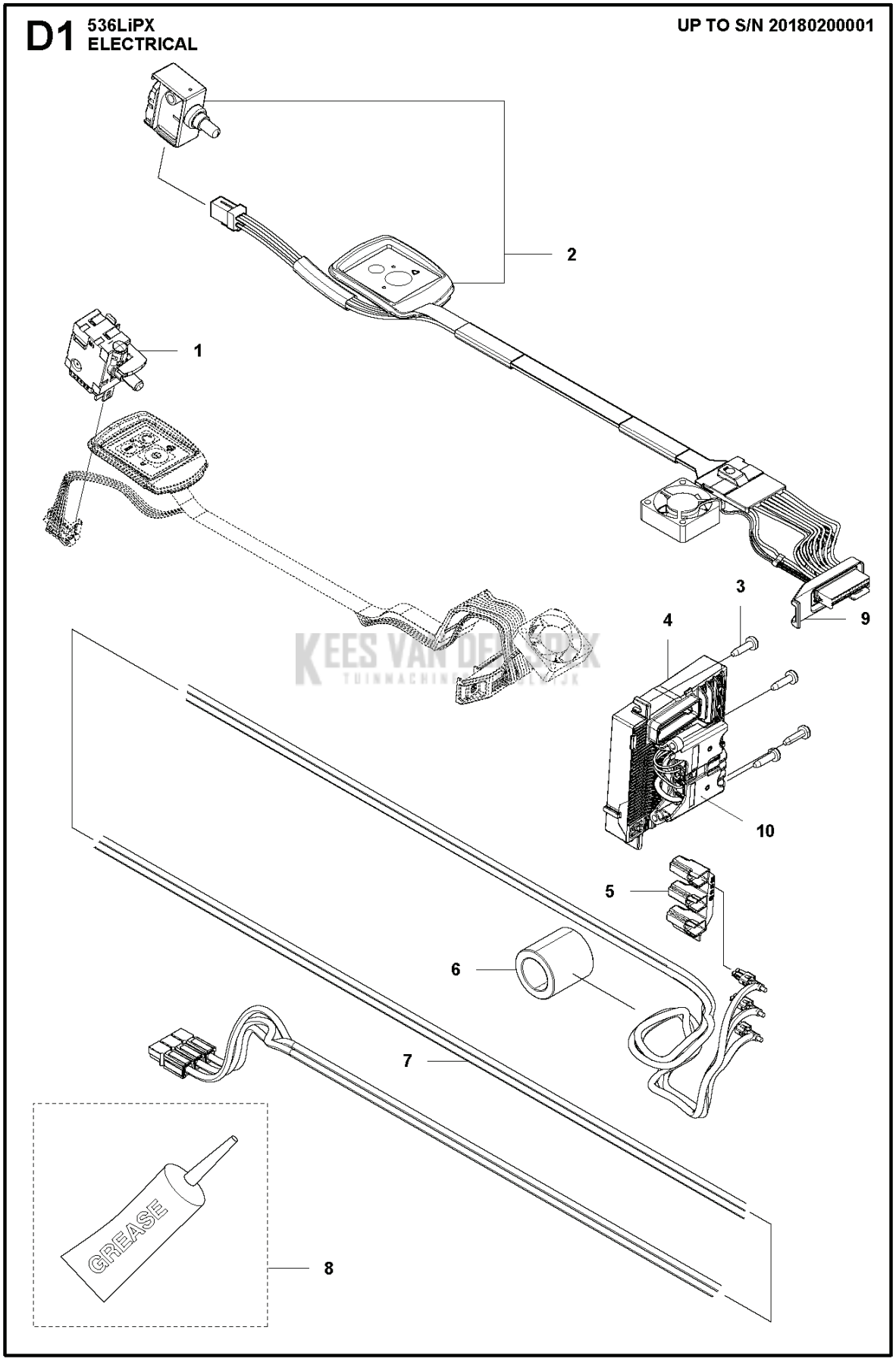
D1
536LiPX
ELECTRICAL
UP TO S/N 20180200001
1
2
3
4
5
6
7
8
9
10
GREASE

PXM_REF	PXM_ PARTNO	DESCRIPTION	PXM_REMARK	QTY
1	578326901	TREKSCHAKELAAR		1
2	593896701	SCHAKELAAR KIT		1
3	503212813	SCHROEF CCRPANT		4
4	582054101	BESTURINGSEENHEID		1
5	588255301	HUIS		1
6	577976601	FERRITE CORE		1
7	587042701	BEKABELING COMPL.		1
8	588176401	VET		1
9	587327201	BEVESTIGING		1
10	593813001	VERBINDER		1

KEES VAN DER SPEK
TUINMACHINES ★ STOLWIJK

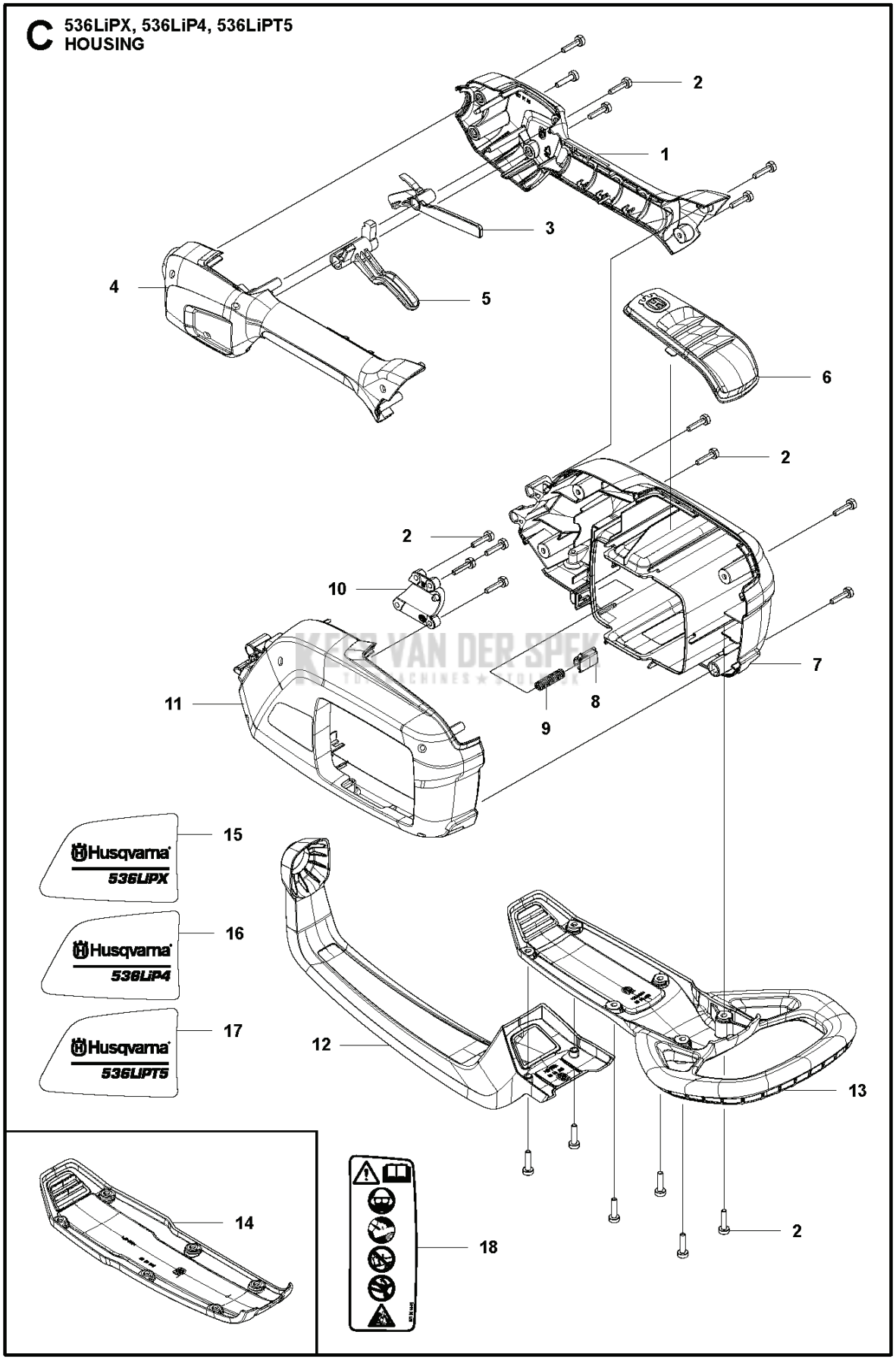
C
536LiPX, 536LiP4, 536LiPT5
HOUSING
2
1
3
4
5
6
2
2
10
7
11
8
9
15
Husqvarna
536LiPX
16
Husqvarna
536LiP4
17
Husqvarna
536LiPT5
12
13
14
2
18

PXM_REF	PXM_ PARTNO	DESCRIPTION	PXM_REMARK	QTY
1	577013202	HANDGREEPHELFT		1
2	579211901	SCHROEF IHSCT		20
3	577512301	GASVERGRENDELING		1
4	577013101	HANDGREEPHELFT		1
5	589377901	TREKKER		1
6	577014101	DEKSEL		1
7	577013002	HUIS		1
8	577996601	DRUKKNOP		1
9	585480001	VEER		1
10	577022201	KLEM		1
11	577007603	HUIS		1
12	587346001	TREKKER		1
13	587345801	BUMPER		1
14	577014201	GLIJ PLAAT		1
15	588602803	STICKER		1
16	588602802	STICKER		1
17	588602801	STICKER		1
18	577844301	STICKER		1

KEES VAN DER SPEK
TUINMACHINES ★ STOLWIJK