Husqvarna

SPARE PARTS LIST

RIDERS

KEES VAN DER SPEK

CUTTING DECK, C 112, R400-series, 967649001, 2019-01

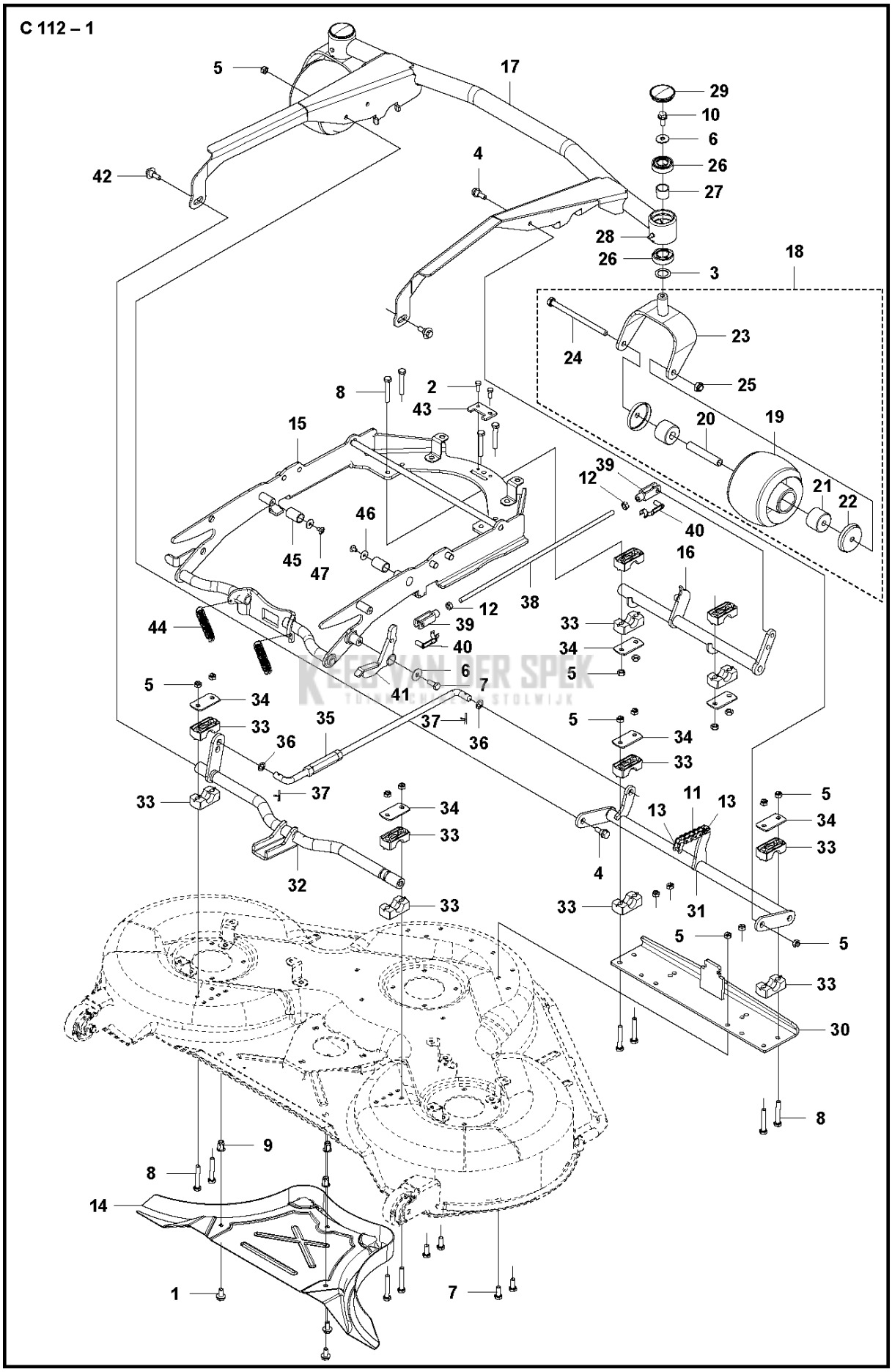
C 112 – 1
5
17
29
10
6
26
27
42
4
28
26
3
18
23
24
25
8
2
43
15
20
19
39
12
21
22
40
46
45
47
16
12
38
44
39
33
40
34
6
5
41
7
5
34
35
37
36
5
34
33
36
33
37
34
33
11
13
13
5
34
33
4
32
33
33
31
5
5
33
30
8
9
8
14
1
7

Referentie	Onderdeel nr	Omschrijving	Opmerking	Aant KIT al
1	506 57 01-03	SCHROEF EHHFM		3
2	725 23 68-61	SCHROEF EHHFT		2
3	506 50 48-05	RING		2
4	506 59 74-01	SCHROEF EHHFM		2
5	732 21 18-01	LOCK NUT		18
6	734 11 64-41	RING		3
7	725 24 51-71	SCHROEF EHHM		5
8	725 24 61-51	SCHROEF EHHM		12
9	506 91 62-01	MOER		3
10	506 57 01-04	SCHROEF EHHFM		2
11	597 21 52-01	KETTING		1
12	731 23 18-01	ZESKANT MOER		2
13	578 38 13-01	SLOT		2
14	544 44 93-01	PLUG		1
15	589 78 58-03	DEK AANVULLING		1
16	597 17 37-04	TUBE ASSY		1
17	589 78 57-02	DEKFRAME		1
18	596 31 64-03	BEWEEGBAAR WIEL COMPL.		2
19	582 80 26-01	WIEL		1
20	506 81 08-03	PIJP		1
21	590 66 75-01	LAGERHULS		2
22	590 68 36-01	STOFKAP		2
23	535 50 46-01	VORK		1
24	725 25 19-51	SCHROEF EHHM		1
25	732 21 20-51	MOER		1
26	590 04 61-01	KOGELLAGER		4
27	582 57 87-01	AFSTANDRING		2
28	738 88 10-01	SMEERNIPPEL		2
29	581 82 83-01	STOFKAP		2
30	591 37 49-02	BEVESTIGING		1
31	590 08 13-02	CROSSBAR		1
32	590 08 14-02	CROSSBAR		1
33	506 86 96-01	LAGER		12
34	506 81 38-01	REINFORCING PLATE		6
35	590 06 10-02	REGELBARE STANG		1
36	504 46 08-01	RING		2
37	721 61 83-01	SPLIT PIN		2
38	593 97 96-02	STANG		1
39	596 85 70-01	CLEVIS		2
40	596 85 70-02	CLEVIS		2
41	596 40 36-01	SCHAKEL COMPL		1
42	544 36 24-01	SCREW		2
43	594 72 89-01	SLOT		1
44	506 54 25-02	VEER		2
45	596 39 93-01	HULS		2
46	734 18 13-51	RING		2
47	535 42 58-01	SCHROEF IHPANM		2

KEES VAN DER SPEK TUINMACHINES ★ STOLWIJK

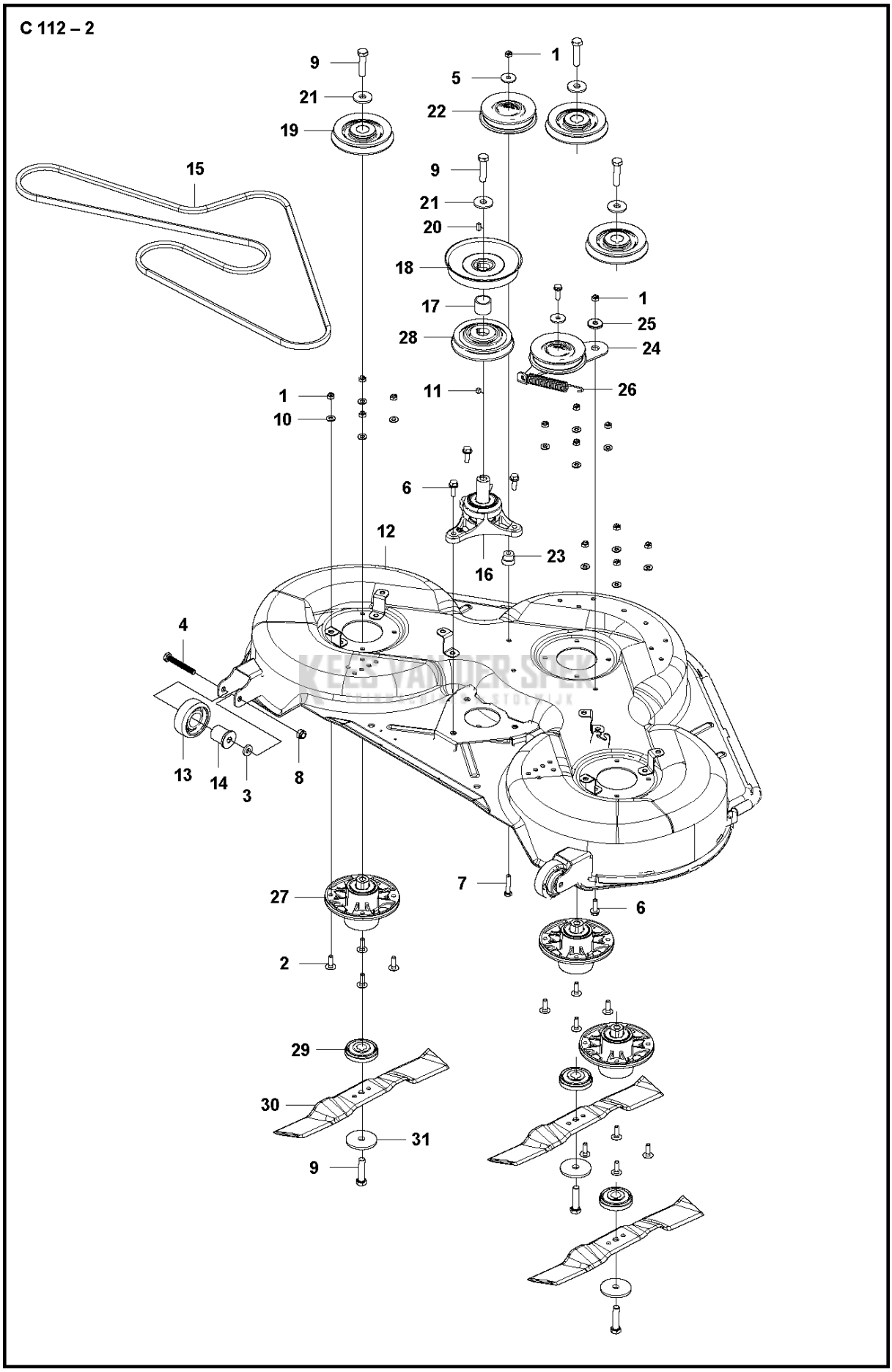
C 112 – 2
9
21
19
15
1
5
22
9
21
20
18
17
28
1
25
24
26
1
10
11
6
12
23
16
4
13
14
3
8
27
7
6
2
29
30
31
9

Referentie	Onderdeel nr	Omschrijving	Opmerking	Aant KIT al
1	732 21 18-01	LOCK NUT		14
2	535 42 38-01	SCHROEF RSQM		12
3	575 86 63-01	RING		2
4	577 37 67-01	SCHROEF EHHM		2
5	544 22 16-01	RING		1
6	506 57 01-05	SCHROEF EHHFM		4
7	725 24 59-51	SCHROEF EHHM		1
8	732 21 20-01	LOCK NUT		2
9	725 25 42-51	SCHROEF EHHM		7
10	734 11 64-01	RING		12
11	577 70 89-01	SLEUTEL		1
12	590 09 81-02	MAAIDEKKAP COMPL.		1
13	589 24 56-01	WIEL		2
14	582 55 46-01	NAAF		2
15	594 96 40-01	RIEM		1
16	593 84 46-01	LAGERHUIS COMPL		1
17	590 52 53-01	AFSTANDRING		1
18	590 20 23-01	POELIE		1
19	535 42 90-01	POELIE		3
20	506 53 35-01	EVENWIJDIGE SLEUTEL		7
21	535 42 92-01	RING		4
22	506 53 27-01	POELIE		1
23	506 82 68-02	BUSHING		1
24	593 84 17-01	RIEMSPANNER COMPL.		1
25	584 28 86-01	RING		1
26	506 53 31-01	VEER		1
27	576 89 90-02	MESHOUDER COMPL.		3
28	590 70 16-01	POELIE		1
29	535 50 42-01	ADAPTER		3
30	504 18 78-10	MES		3
31	588 14 56-02	PLAAT		3

KEES VAN DER SPEK
TUINMACHINES ★ STOLWIJK

C 112 – 3

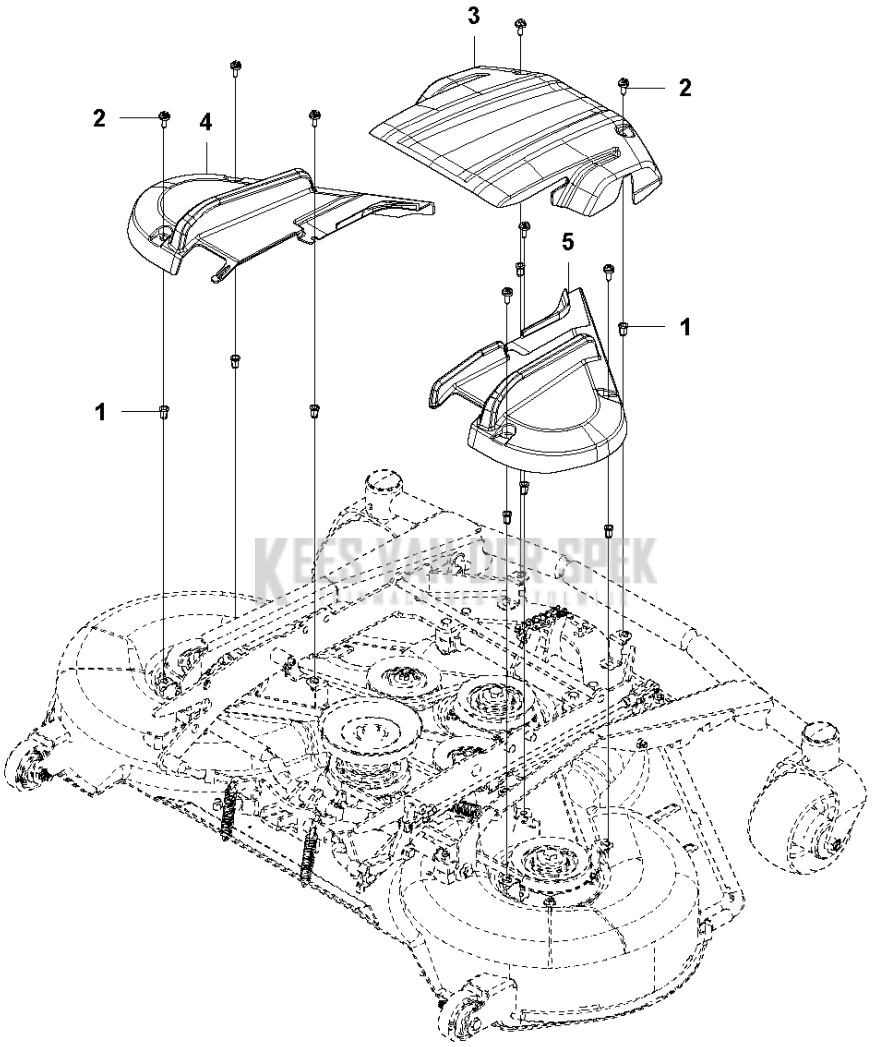

6 — Combi 112

7 —

Referentie	Onderdeel nr	Omschrijving	Opmerking	Aant KIT al
1	506 91 62-02	MOER		8
2	574 85 62-02	SCREW		8
3	593 74 12-01	DEKSEL		1
4	593 10 14-01	DEKSEL		1
5	593 10 15-01	DEKSEL		1
6	544 23 81-05	PLAATJE		1
7	574 51 00-01	STICKER		2

KEES VAN DER SPEK
TUINMACHINES ★ STOLWIJK