Husqvarna

SPARE PARTS LIST

LAWN MOWERS: CONSUMER WALK-BEHINDS

KESSELBERG TUINMACHINES ★ STOLWIJK

LB553 Se, 967862501, 2019-01

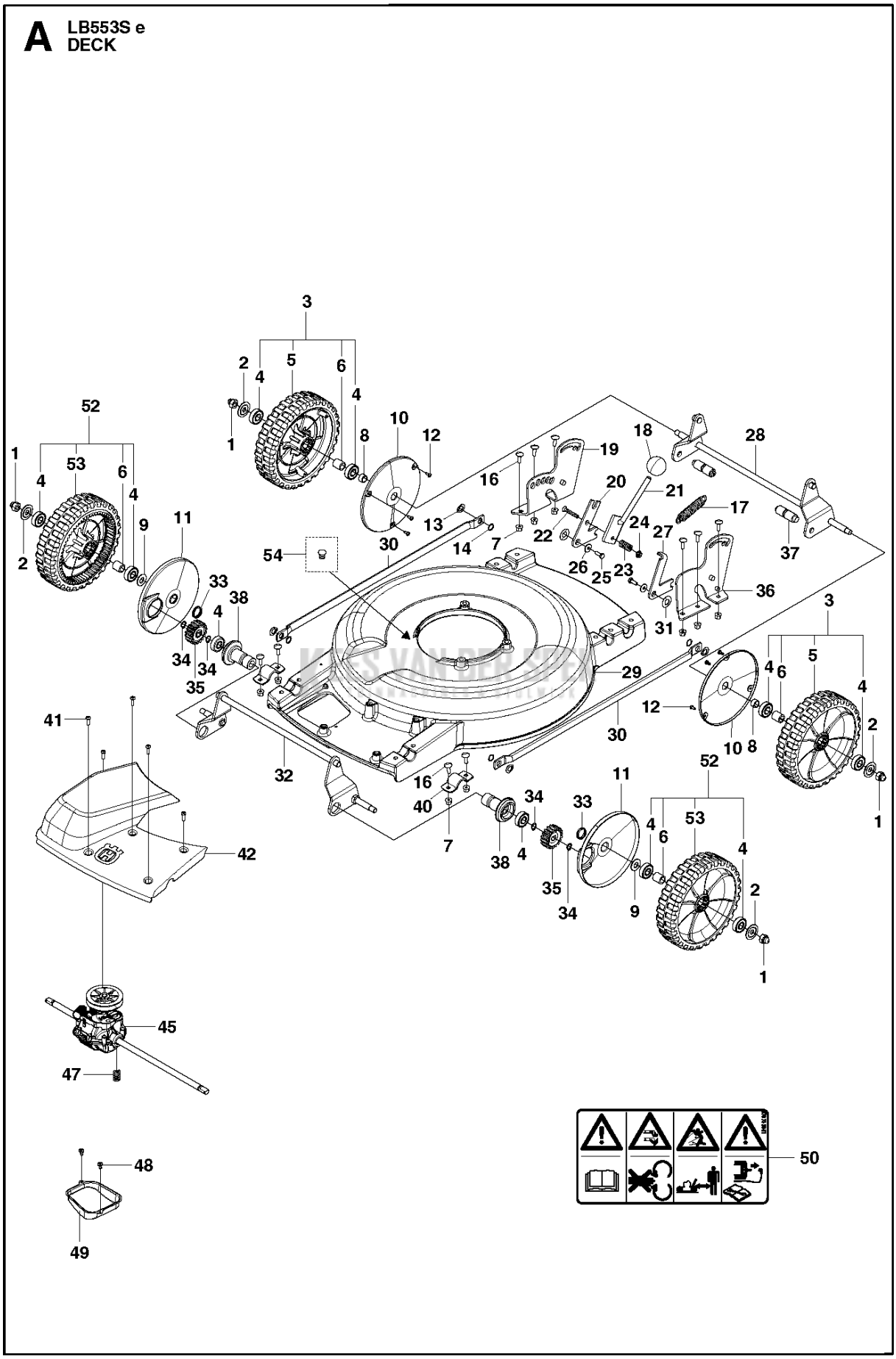
A
LB553S e
DECK
3
2
4
5
6
4
1
52
1
4
53
6
4
2
9
11
10
8
12
18
28
19
16
20
21
17
13
24
27
14
7
22
26
25
23
37
54
30
33
38
4
34
34
35
36
31
3
4
6
5
4
29
12
2
10
8
30
32
16
40
7
41
42
11
34
33
52
4
6
53
4
38
4
35
34
9
2
1
1
45
47
48
49
50

Referentie	Onderdeel nr	Omschrijving	Opmerking	Aantal	KIT
1	295 67 71-05	MOER		4	
2	295 66 67-02	RING		4	
3	295 66 71-04	WIEL		2	
4	295 67 42-01	KOGELLAGER	6201 2RS/C3	10	3, 52
5	295 68 87-04	WIEL COMPL.		2	3
6	295 66 72-01	AFSTANDRING		4	3, 52
7	295 68 04-03	LOCKING NUT		10	
8	295 66 62-02	AFSTANDRING		2	
9	295 67 52-01	SPACER WASHER		2	
10	295 66 73-01	SCHERM		2	
11	579 58 06-01	SCHERM		2	
12	729 57 74-01	SCHROEF CRPANT		6	
13	295 67 74-01	RING		4	
14	740 42 10-00	O-RING		4	
16	727 63 72-51	SCREW		10	
17	295 67 43-01	VEER		1	
18	295 67 81-01	KOGEL		1	
19	578 79 02-01	HENDELSTEUN COMPL.		1	
20	579 58 17-01	VERBINDINGSARM		1	
21	295 66 16-02	LEVER ASSY		1	
22	725 63 78-51	SCHROEF IHCSFM		1	
23	295 61 36-01	VEER		1	
24	731 71 16-51	HEXAGON NUT FLANGE		1	
25	725 23 68-01	SCREW		2	
26	523 06 61-01	RING		2	
27	295 66 77-01	HEFBOOM		1	
28	295 66 09-01	AS		1	
29	295 65 90-10	CHASSIS		1	
30	295 66 03-01	STANG		2	
31	578 33 87-01	SCHIJF VEER		2	
32	579 58 11-01	AS		1	
33	295 67 87-02	VEER		2	
34	735 31 14-01	BORGCLIP		4	
35	295 66 69-01	RONDSEL		2	
36	578 79 01-01	HENDELSTEUN COMPL.		1	
38	579 58 10-01	AS		2	
40	295 66 17-01	HOLDER		2	
41	578 97 60-02	SCHROEF ITXPANTT		5	
42	577 51 12-01	DEKSEL		1	
45	587 21 42-01	GEARBOX		1	
47	295 67 48-01	VEER		1	
48	502 43 52-01	SCHROEF ITXPANTT		2	
49	587 36 00-01	KOP		1	
50	579 73 39-01	STICKER		1	
52	295 66 70-04	WIEL COMPL.		2	
53	295 68 86-04	WIEL COMPL.		2	52
54	586 58 85-01	PLUG	For chassis with hole	1	

KEES VAN DER SPEK TUINMACHINES ★ STOLWIJK

B **LB553S e**
HANDLE

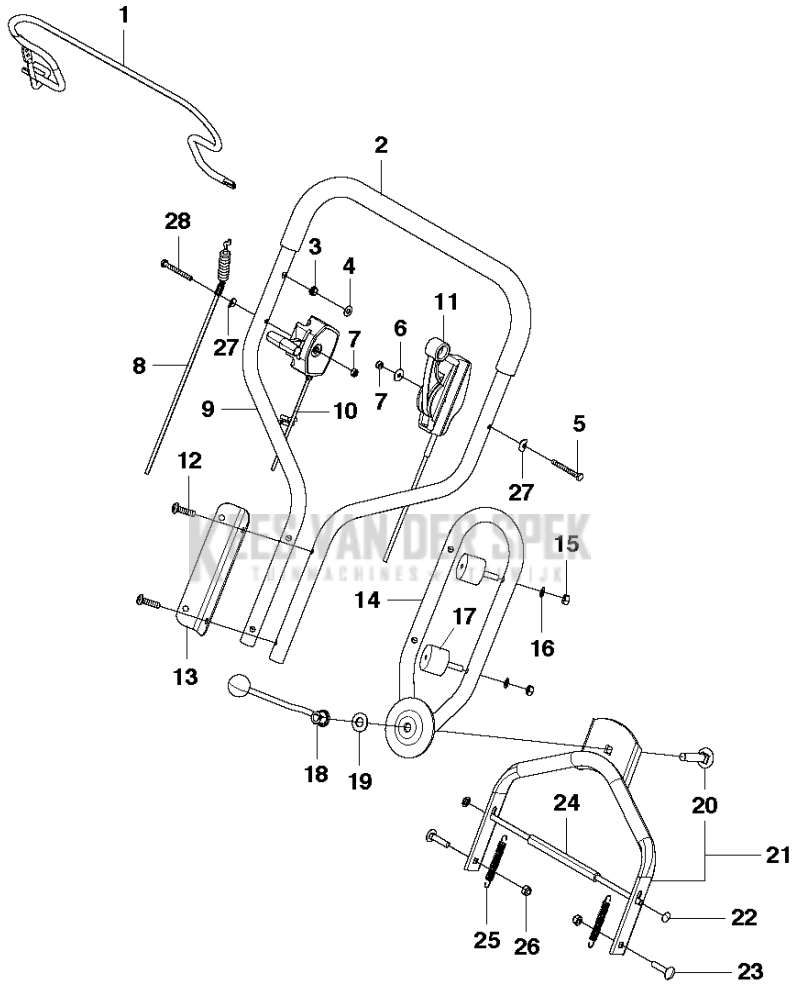

Referentie	Onderdeel nr	Omschrijving	Opmerking	Aantal	KIT
28	725 23 82-51	SCHROEF EHHM		1	
1	503 31 11-02	HENDEL KOMPLEET		1	
2	576 64 19-01	HANDVAT		1	
3	503 32 09-01	BUSHING		1	
4	734 18 20-51	RING		1	
5	725 23 81-51	SCHROEF EHHM		2	
6	504 45 99-01	RING		1	
7	732 25 16-01	ZESKANTIGE BORGMOER		2	
8	585 40 21-01	KABEL		1	
9	502 90 64-03	HANDGREEP COMPL.		1	
10	579 20 35-01	GASHEVEL		1	
11	586 94 42-01	AANDRIJF BEDIENING		1	
12	504 46 15-01	SCHROEF CRPANM		4	
13	503 31 17-02	PLAAT		1	
14	502 90 35-02	HANDGREEP COMPL.		1	
15	731 23 18-01	ZESKANT MOER		4	
16	735 21 64-01	BORGRING		4	
17	503 31 25-02	ANTI-VIBRATION MOUNT		4	
18	503 29 83-02	LEVER ASSY		1	
19	504 45 73-01	RING		1	
20	727 65 43-51	SCHROEF RSQM		1	21
21	578 78 99-01	HANDGREEP COMPL.		1	
22	295 68 05-01	RING		2	
23	727 64 57-51	SCHROEF RSQM		2	
24	579 41 39-01	REGELBARE STANG		1	
25	579 29 71-01	VEER		2	
26	732 21 18-01	LOCK NUT		2	
27	531 20 49-61	RING		2	
28	725 23 82-51	SCHROEF EHHM		1	

KEES VAN DER SPEK
TUINMACHINES ★ STOLWIJK

C LB553S e ENGINE

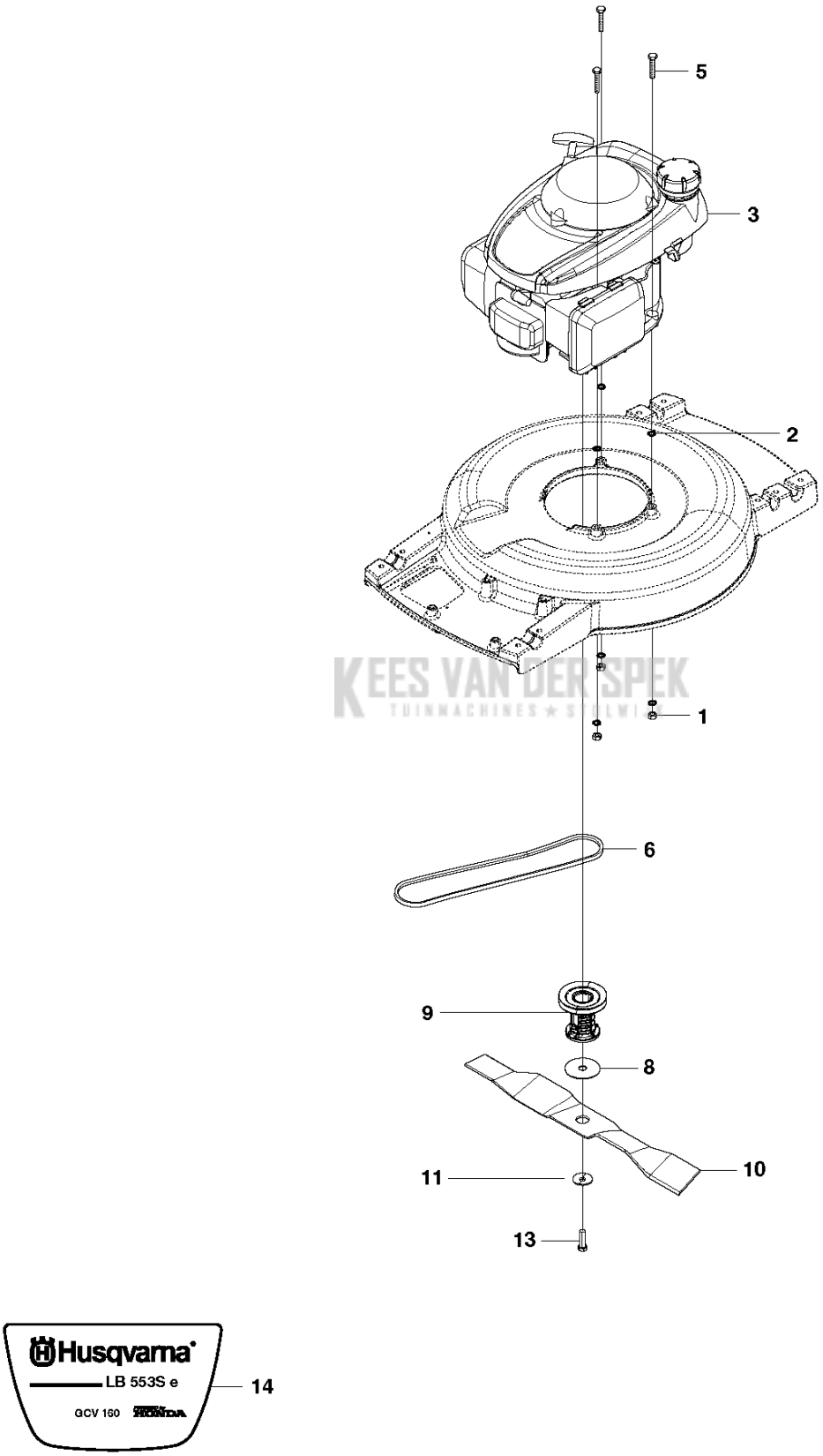

KEES VAN DER SPEK TUINMACHINES ★ STOLWIJK

Referentie	Onderdeel nr	Omschrijving	Opmerking	Aant KIT al
1	732 21 18-01	LOCK NUT		3
2	734 11 64-01	RING		6
3	.	TBD	GCV170 S3-BL-SD	1
5	725 24 63-51	SCHROEF EHHM		3
6	589 56 36-01	RIEM	Kit: 580 86 28-01 (Belt with shell)	1
8	503 25 94-01	RING		1
9	501 11 07-01	MES HOUDER		1
10	295 67 32-20	MOWER BLADE	Kit: 531 00 92-54 (Blade with box)	1
11	503 33 25-01	VEER		1
13	504 45 64-01	SCREW EHHI		1
14	585 83 52-05	STICKER		1

KEES VAN DER SPEK
TUINMACHINES ★ STOLWIJK