GARDENA Comfort Grasschere

Art.-Nr. 8733

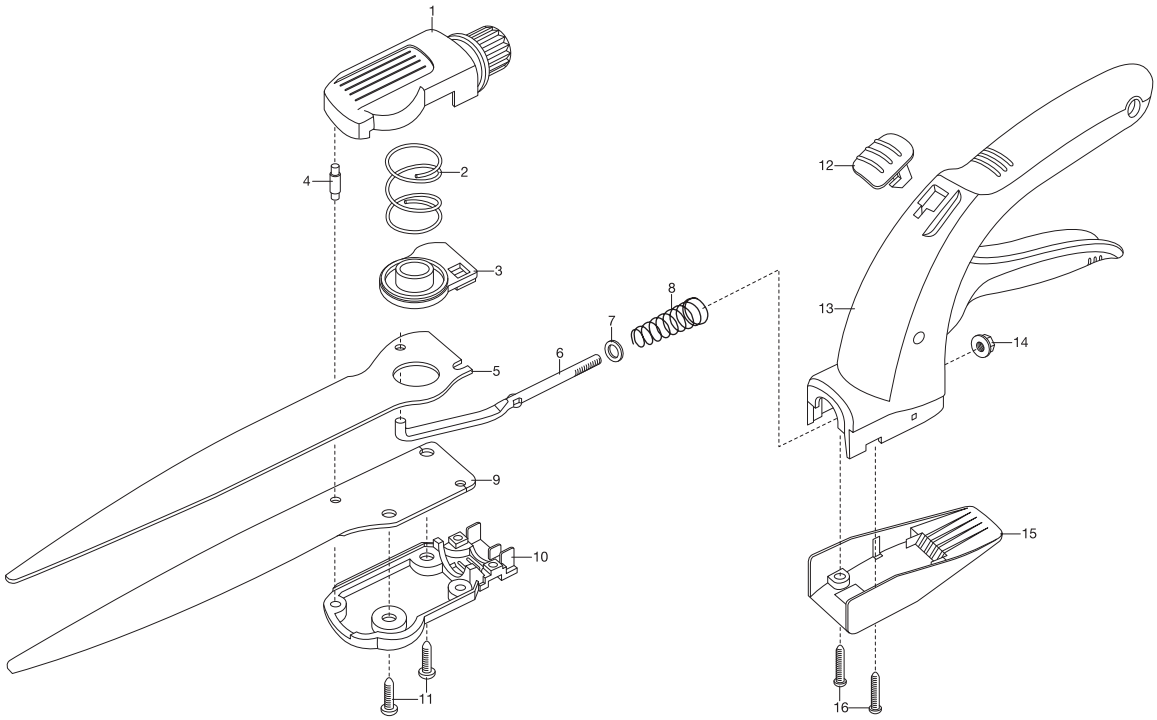

KEES VAN DER SPEK
TUINMACHINES ★ STOLWIJK

GARDENA Comfort Grasschere, drehbar

Art.-Nr. 8735

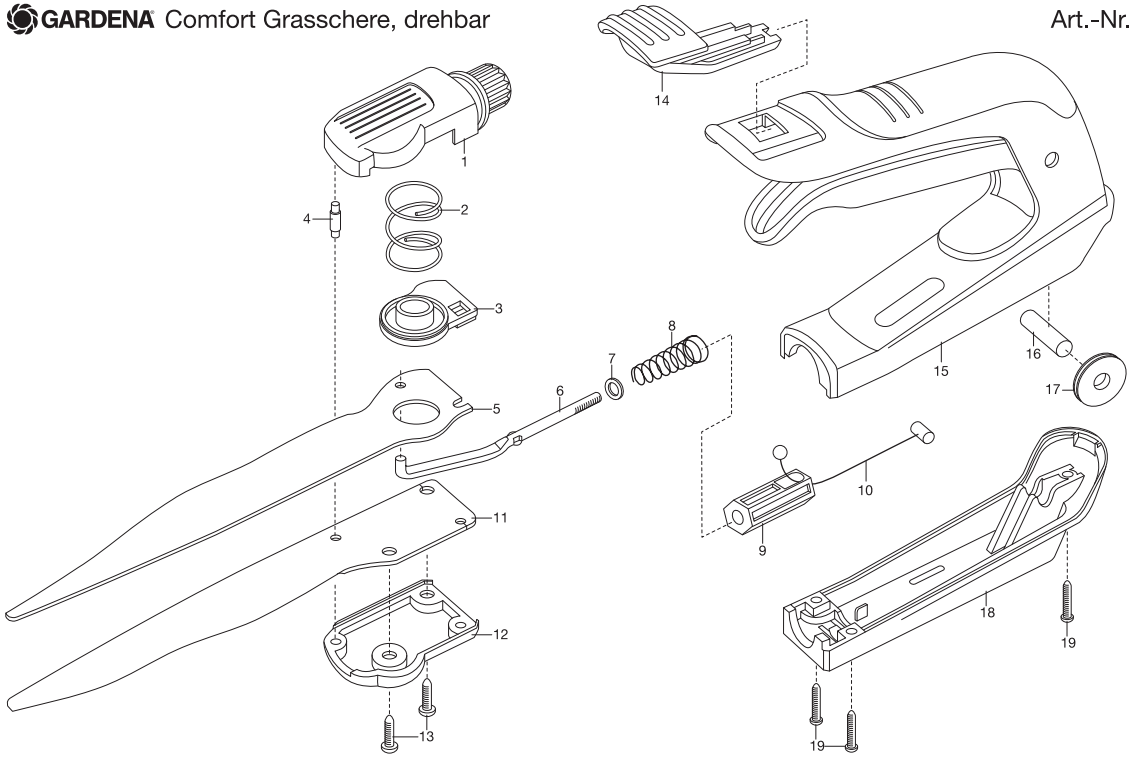

Bild Nr. Picture No.	Ersatzteil-Nr. Spare Part No.	Bezeichnung	Description	Désignation
Art. 8733		**Comfort Grasschere**	**Comfort Grass Shears**	**Cisaille à gazon Comfort**
2	8735-00.600.13	Druckfeder	Pressure spring	Ressort de pression
3	8735-00.600.07	Stützlager	Support bearing	Pièce de maintien
4	8735-00.600.17	Anschlagstift	Stop pin	Goujon d'arrêt
8	8735-00.600.27	Kegelfeder	Conical spring	Ressort conique
12	8734-00.600.03	Schieber	Slide	Verrou
16	44000-00.100.38	STS Schraube 35x20	Screw STS 35x20	Vis STS 35x20

KEES VAN DER SPEK
TUINMACHINES ★ STOLWIJK

Art. 8735		**Comfort Grasschere drehbar**	**Comfort Grass Shears rotatable**	**Cisaille à gazon orientable Comfort**
1	8735-00.600.30	Blende links - ab Baujahr 2012	Screen left - since 2012	Patin en pl. gauche - a partir de 2012
2	8735-00.600.13	Druckfeder	Pressure spring	Ressort de pression
3	8735-00.600.07	Stützlager	Support bearing	Pièce de maintien
4	8735-00.600.17	Anschlagstift	Stop pin	Goujon d'arrêt
8	8735-00.600.27	Kegelfeder	Conical spring	Ressort conique
10	8735-00.600.09	Bowdenzug	Bowden cable	Câble bowden
12	8735-00.600.05	Blende rechts, orange	Screen right, orange	Patin en plastique droite, orange
14	8734-00.600.03	Schieber	Slide	Verrou
18	8735-00.600.03	Schlitten	Slide	Traîneau
19	44000-00.100.38	STS Schraube 35x20	Screw STS 35x20	Vis STS 35x20
		Nur die aufgeführten Teile sind lieferbar!	Only the mentioned spare parts are available!	Seules les pièces indiquées sont disponibles!